aiwa

FR-AP20W

RADIO RECEIVER
RECEPTOR DE RADIO

OPERATING INSTRUCTIONS
INSTRUCCIONES DE MANEJO
MODE D'EMPLOI

AIWA CO.,LTD.
http://www.aiwa.co.jp

8B-RU6-901-01
010316AAO-OX
Printed in Hong Kong

A

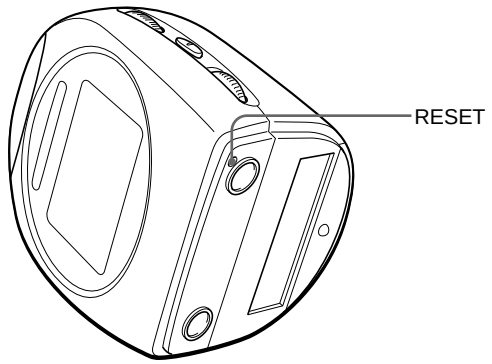

B

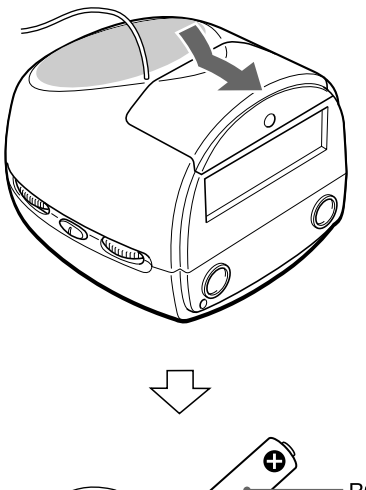

ENGLISH

WARNING
TO REDUCE THE RISK OF FIRE OR ELECTRIC SHOCK, DO NOT EXPOSE THIS APPLIANCE TO RAIN OR MOISTURE.

PRECAUTIONS

To maintain good performance

- Do not use the unit in places which are extremely hot, cold, dusty or humid.
  In particular, do not keep the unit:
  - in a high humidity area such as a bathroom
  - near a heater
  - in an area exposed to direct sunlight (inside a parked car, where there could be a considerable rise in temperature)
- Keep cassette tapes, magnetic cards and other magnetic recorded materials away from the speaker as the recorded information may be erased or noise may occur on cassette tapes.

If an erroneous display or operation occurs → A

When an erroneous display or operation occurs, reset the unit pressing RESET with a thin rod.
When the unit is reset, the time and alarm settings are erased.

MAINTENANCE

To clean the cabinet

Use a soft cloth lightly moistened with a mild detergent solution.
Do not use the strong solvents such as alcohol, benzine or cleaner.

USING ON DRY CELL BATTERIES → B

Open the battery compartment and insert four R6 (size AA) batteries with the ⊕ and ⊖ marks correctly aligned.

Battery replacement

Replace the batteries when " " is displayed.
If you continue to use the unit, power will go off automatically when the batteries wear out, and the power cannot be turned on without replacing the batteries.

Note

- The clock and alarm time are retained for about 3 minutes after the batteries are removed. Replace the batteries quickly not to erase the data.
- When using the unit on batteries, disconnect the plug of the AC adaptor from DC 6.3 V jack. If the plug is connected, the unit cannot be used on battery power supply.

Battery life
(EIAJ 10 mW using R6 (size AA) manganese batteries)

AM reception	Approx. 65 hours
FM reception	Approx. 50 hours

Battery life may vary according to conditions of use.

Note on dry cell batteries

- Make sure that the ⊕ and ⊖ marks are correctly aligned.
- Do not mix different types of batteries, or an old battery with a new one.
- Never recharge the batteries, apply heat to them or take them apart.
- When not using the batteries, remove them to prevent needless wear.
- If liquid leaks from the batteries, wipe thoroughly to remove.

USING ON AC HOUSE CURRENT → C

Connect the supplied AC adaptor.
① to DC 6.3 V jack
② to a wall outlet

If a power interruption occurs

The clock and alarm time are retained for about 3 minutes after the power is interrupted. If 3 minutes pass after the power interruption, set the clock and alarm time again.

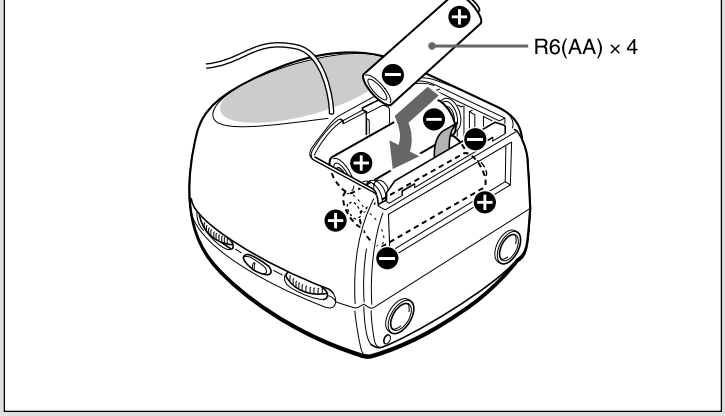

C

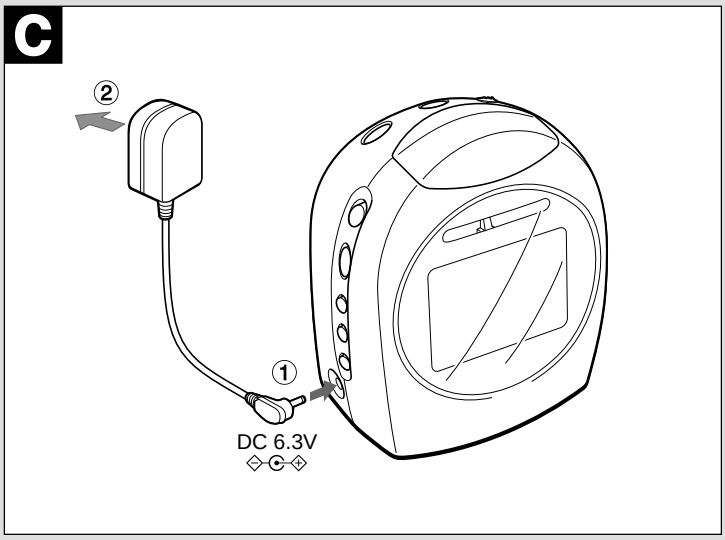

D

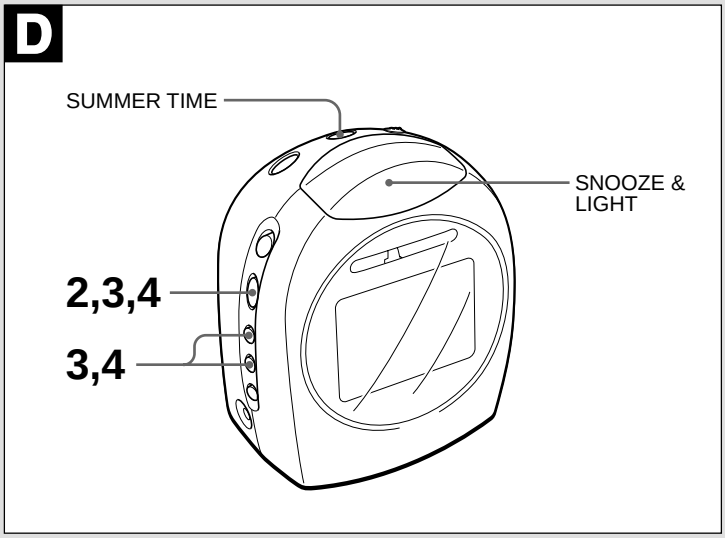

and alarm time again.

SETTING THE CLOCK → D

1 **Insert batteries or connect the AC adaptor.**
"AIWA" flashes.
2 **Keep SET pressed for 1 second.**
Days of the week flashes.
3 **Press UP or DOWN to set day of the week, then press SET.**
MON: Monday/ TUE: Tuesday/ WED: Wednesday/ THU: Thursday/ FRI: Friday/ SAT: Saturday/ SUN: Sunday
The clock flashes.
4 **Press UP or DOWN to set the current time, then press SET.**
To change the time faster, keep UP or DOWN pressed.
The clock starts from 00 seconds.

To change the clock setting

Keep SET pressed for 1 second while the clock is displayed.
Days of the week starts flashing, then repeat the procedure from step 3.

To adjust the time for Daylight-saving time

Keep SUMMER TIME pressed for 3 seconds.
☀ appears in the display and the time advances by 1 hour.
When Daylight-saving time ends, keep SUMMER TIME pressed for 3 seconds again. ☀ disappears in the display.

To turn on the back light of the display

When using on the batteries
To turn on the back light of the display, press SNOOZE & LIGHT once.
It lights for about 3 seconds after the last button operation.
When using on the AC house current
Each time SNOOZE & LIGHT is pressed, the display changes as follows.

↓
The back light turns on.
↓
The back light becomes dim.
↓
The back light turns off.

NOTE
FOR USE IN THE U.S.A.
This equipment has been tested and found to comply with the limits for a Class B digital device, pursuant to Part 15 of the FCC Rules. These limits are designed to provide reasonable protection against harmful interference in a residential installation.
This equipment generates, uses, and can radiate radio frequency energy and, if not installed and used in accordance with the instructions, may cause harmful interference to radio communications. However, there is no guarantee that interference will not occur in a particular installation. If this equipment does cause harmful interference to radio or television reception, which can be determined by turning the equipment off and on, the user is encouraged to try to correct the interference by one or more of the following measures:
– Reorient or relocate the receiving antenna.
– Increase the separation between the equipment and receiver.
– Connect the equipment into an outlet on circuit different from that to which the receiver is connected.
– Consult the dealer or an experienced radio/TV technician for help.

CAUTION
Modifications or adjustments to this product, which are not expressly approved by the manufacturer, may void the user's right or authority to operate this product.

This device complies with Part 15 of the FCC Rules. Operation is subject to the following two conditions: (1) This device may not cause harmful interference, and (2) this device must accept any interference received, including interference that may cause undesired operation.

ADVERTENCIA
PARA REDUCIR EL RIESGO DE INCENDIO O DESCARGA ELECTRICA, NO EXPONGA ESTE APARATO A LA LLUVIA O HUMEDAD.

PRECAUCIONES

Para mantener sus buenas prestaciones

- No utilice el aparato en lugares muy calientes, fríos, con polvo o humedad. Especialmente, no debe dejar el aparato:
  - en lugares muy húmedos, por ejemplo en el baño
  - cerca de la calefacción
  - en un lugar expuesto a los rayos del sol (dentro de un coche estacionado, donde puede aumentar mucho la temperatura)
- Mantenga las cintas de casete, tarjetas magnéticas y demás material grabado magnéticamente lejos del altavoz porque la información grabada puede borrarse o pueden aparecer ruidos en las cintas de casete.

Si se produce una indicación o funcionamiento erróneos → A

Cuando se produce una indicación o funcionamiento erróneos, reinicialice el aparato oprimiendo RESET con una varilla fina.
Cuadno se reinicializa la unidad, se borran los ajustes de la hora y la alarma.

MANTENIMIENTO

Para limpiar el mueble

Utilice un paño suave ligeramente empapado en una solución detergente neutra.
No utilice disolventes fuertes tales como alcohol, bencina o limpiador.

USO DE LAS PILAS → B

Abra el portapilas y coloque cuatro pilas R6 (tamaño AA) con las marcas ⊕ y ⊖ correctamente alineadas.

Cambio de la pila

Cambie las pilascuando aparece “ ”.
Si continúa utilizando la unidad, se desconecta automáticamente la alimentación cuando se agotan las pilas y no puede volver a conectar si no se cambian las pilas.

Notas

- El reloj y la hora de la alarma se retienen durante unos 3 minutos después de sacar las pilas. Cambie rápidamente las pilas para no borrar los datos.
- Cuando se utiliza el aparato con las pilas, desconecte el adaptador de CA de la toma DC 6.3 V. Si se conecta el enchufe, no puede utilizar el aparato con la alimentación de las pilas.

Duración de las pilas
(EIAJ de 10 mW utilizando pilas de manganeso R6 (tamaño AA))

Recepción de AM	Aprox. 65 horas
Recepción de FM	Aprox. 50 horas

La duración de las pilas depende de las condiciones de uso.

Nota sobre las pilas

- Compruebe que las marcas ⊕ y ⊖ están bien alineadas.
- No mezcle distintos tipos de pilas o una pila vieja con una nueva.
- No recargue las pilas, caliente o desarme.
- Cuando no utilice las pilas, sáquelas para evitar que se desgasten inútilmente.
- Si se producen fugas de líquido de las pilas, limpie para sacarlas.

UTILIZACION CON LA CORRIENTE ELECTRICA DEL HOGAR → C

Conecte el adaptador de CA suministrado.
① a la toma DC 6.3 V
② a un tomacorriente de la pared

AVERTISSEMENT
POUR REDUIRE LES RISQUES D’INCENDIE OU DE DECHARGE ELECTRIQUE, NE PAS EXPOSER CET APPAREIL A LA PLUIE OU A L’HUMIDITE.

PRECAUTIONS

Pour maintenir de bonnes performances

- Ne pas utiliser cet appareil à un emplacement très chaud, froid, poussiéreux ou humide. En particulier, ne pas le conserver:
  - à un endroit très humide, par exemple une salle de bains
  - près d’un appareil de chauffage
  - à un endroit en plein soleil (dans une voiture garée, où la température peut considérablement augmenter)
- Conserver les cassettes, les cartes magnétiques et les autres matériaux enregistrés magnétiquement loin du haut-parleur, car les informations enregistrées pourraient être effacées ou des parasites pourraient apparaître sur les cassettes.

En cas d’affichage ou d’opération erronée → A

Réinitialiser l’appareil en appuyant sur RESET avec une tige fine.
A la réinitialisation de l’appareil, les réglages d’heure et d’alarme sont effacés.

ENTRETIEN

Nettoyage du coffret

Utiliser un chiffon doux humidifié de solution détergente douce.
Ne pas utiliser de solvant puissant tel qu’alcool, benzine ou détergent.

FONCTIONNEMENT SUR PILES SECHES → B

Ouvrir le logement des piles et insérer quatre piles R6 (format AA) en alignant correctement les marques ⊕ et ⊖.

Remplacement des piles

Remplacer les piles quand “ ” est affiché.
Si l’utilisation de l’appareil est poursuivie, l’alimentation se coupera automatiquement à l’épuisement des piles, et la mise sous tension sera impossible tant que les piles ne seront pas remplacées.

Remarques

- Le réglage de l’horloge et l’heure d’alarme sont maintenus environ 3 minutes après le retrait des piles. Remplacer rapidement les piles pour éviter l’effacement des données.
- Quand l’appareil fonctionne sur piles, débrancher la fiche de l’adaptateur secteur de la prise DC 6.3 V. Si la fiche reste connectée, l’appareil ne peut pas fonctionner sur piles.

Autonomie des piles
(EIAJ 10 mW avec des piles au manganèse R6 (format AA))

Réception AM	Env. 65 heures
éception FM	Env. 50 heures

L’autonomie des piles peut varier selon les conditions d’utilisation.

Remarques sur les piles sèches

- Vérifier que les polarités ⊕ et ⊖ sont correctement alignées.
- Ne pas mélanger différents types de piles, ou une pile ancienne et une pile neuve.
- Ne jamais recharger les piles, les chauffer ou les démonter.
- Sortir les piles de l’appareil quand elles ne sont pas utilisées pour éviter une usure inutile.
- Si du liquide fuit des piles, l’essuyer pour l’éliminer complètement.

FONCTIONNEMENT SUR COURANT SECTEUR → C

Raccorder l’adaptateur secteur fourni.
① à la prise DC 6.3 V
② à une prise murale

② a un tomacorriente de la pared

Si se produce un corte de electricidad

Las horas del reloj y la alarma se conservan unos 3 minutos después de interrumpirse la corriente si transcurren 3 minutos después del corte eléctrico, vuelva a ajustar el reloj y la hora de la alarma.

AJUSTE DEL RELOJ → D

1 **Coloque pilas o conecte el adaptador de CA.**
Destella “AIWA”.
2 **Mantenga SET presionado durante 1 segundo.**
Destellan los días de la semana.
3 **Presione UP o DOWN para ajustar el día de la semana y presione SET.**
MON: Lunes/TUE: Martes/WED: Miércoles/THU: Jueves/FRI: Viernes/SAT: Sábado/SUN: Domingo
Destella el reloj.
4 **Presione UP o DOWN para ajustar la hora actual y presione SET.**
Para cambiar la hora más rápidamente, mantenga presionado UP o DOWN.
El reloj empieza desde 00 segundos.

Para cambiar el ajuste del reloj

Mantenga SET presionado durante 1 segundo cuando aparezca el reloj. El día de la semana empieza a destellar y repita el procedimiento desde el paso 3.

Para ajustar la hora de verano

Mantenga presioado SUMMER TIME durante 3 segundos.
Aparece ☀ en la pantalla y la hora avanza en 1 hora.
Cuando termina la hora de verano, vuelva a mantener presionado SUMMER TIME durante 3 segundos. Desaparece ☀ de la pantalla.

Para encender la luz de fondo de la pantalla

Cuando se utilizan las pilas
Para encender la luz de fondo de la pantalla, presione SNOOZE & LIGHT una vez.
Se enciende durante unos 3 segundos después de la última vez que se presionó un botón.
Cuando se utiliza la corriente de CA del horgar
Cada vez que presione SNOOZE & LIGHT, la pantalla cambia de la siguiente forma.

↓
Se enciende la luz de fondo.
↓
Se oscurece la luz de fondo.
↓
Se apaga la luz de fondo.

② à une prise murale

En cas de panne de courant

Le réglage de l’horloge et l’heure d’alarme sont maintenus environ 3 minutes après la panne de courant. Régler à nouveau l’horloge et l’heure d’alarme si la panne de courant dure plus de 3 minutes.

REGLAGE DE L’HORLOGE → D

1 **Insérer les piles ou raccorder l’adaptateur secteur.**
“AIWA” clignote.
2 **Maintenir SET pressé pendant 1 seconde.**
Les jours de la semaine clignotent.
3 **Appuyer sur UP ou DOWN pour régler l’heure de la semaine, puis sur SET.**
MON: Lundi/TUE: Mardi/WED: Mercredi/THU: Jeudi/FRI: Vendredi/SAT: Samedi/SUN: Dimanche
L’horloge clignote.
4 **Appuyer sur UP ou DOWN pour régler l’heure actuelle, puis sur SET.**
Pour changer l’heure plus rapidement, maintenir UP ou DOWN pressé.
L’horloge démarre à 00 seconde.

Pour modifier le réglage de l’horloge

Maintenir SET pressé 1 seconde pendant l’affichage de l’horloge.
Le jour de la semaine se met à clignoter, répéter la procédure à partir de l’étape 3.

Réglage de l’heure pour l’heure d’été

Maintenir SUMMER TIME pressé 3 secondes.
☀ s’affiche et l’heure avance d’1 heure.
A la fin de la période d’heure d’été, maintenir SUMMER TIME à nouveau pressé 3 secondes. ☀ disparaîtra de l’affichage.

Pour activer le rétro-éclairage de l’affichage

En fonctionnement sur piles
Pour activer le rétro-éclairage de l’affichage, appuyer une fois sur SNOOZE & LIGHT.
Il s’allume environ 3 secondes après la dernière sollicitation des touches.
En fonctionnement sur courant secteur
L’affichage change comme suit à chaque pression de SNOOZE & LIGHT.

↓
Le rétro-éclairage s’allume.
↓
Le rétro-éclairage s’atténue.
↓
Le rétro-éclairage s’éteint.

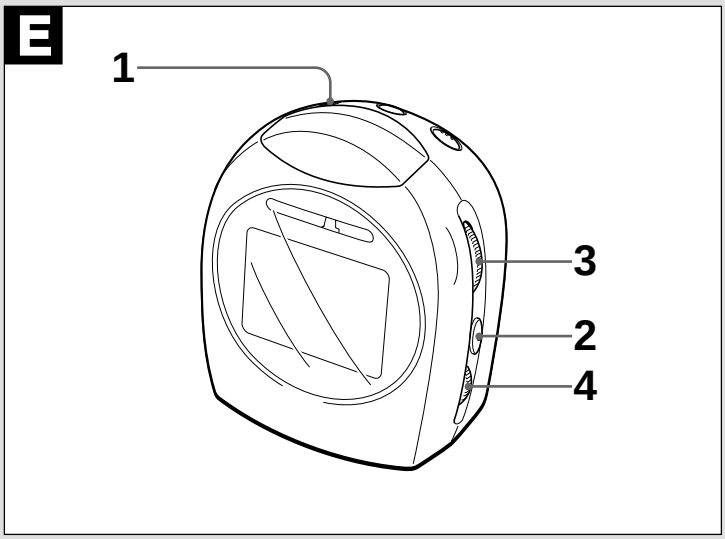

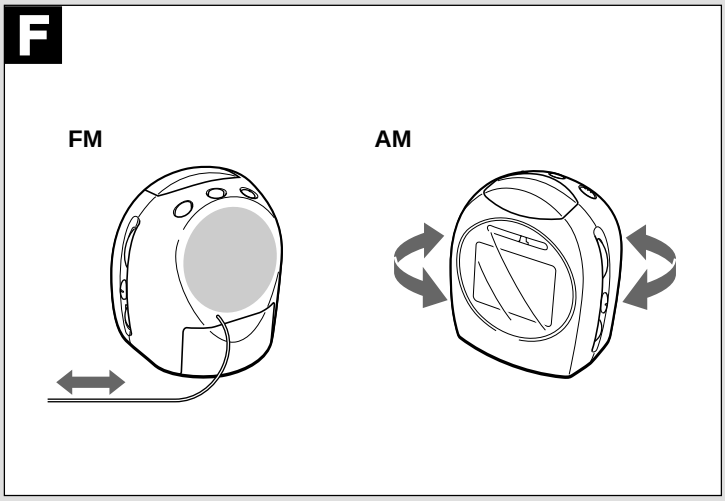

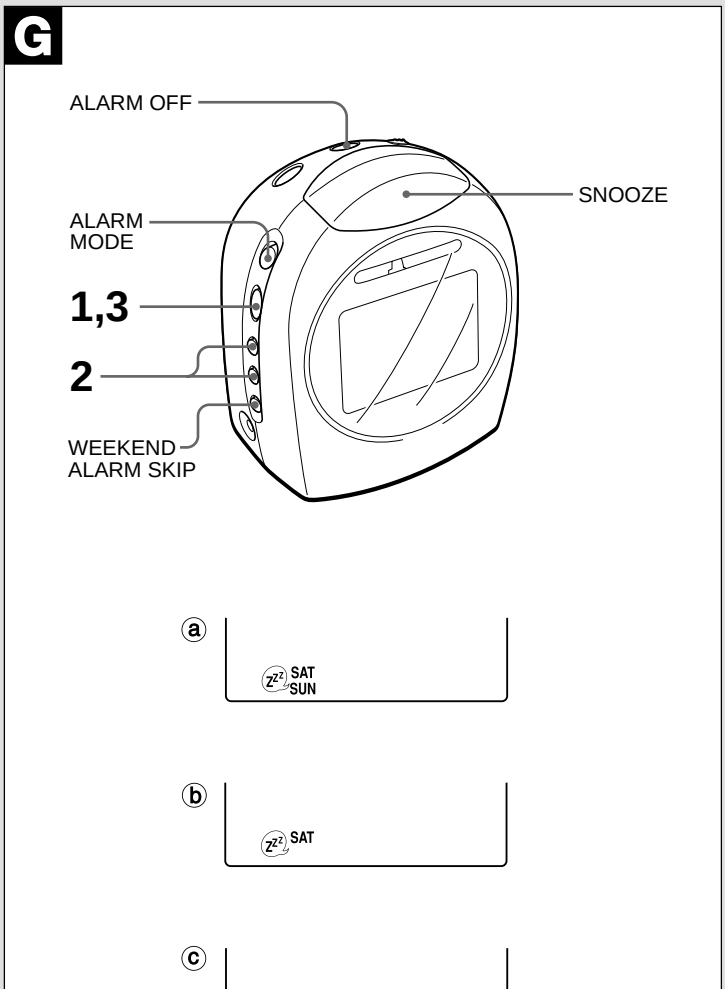

RADIO RECEPTION → E

1 **Press RADIO ON/OFF to turn on the radio.**
2 **Set BAND to select FM or AM.**
3 **Turn the TUNING control to tune in to a station.**
4 **Adjust the volume.**

After listening, press RADIO ON/OFF to turn off the radio.

For better reception → F

FM: Extend the FM wire antenna fully.
AM: Turn the unit to find the position which gives the best reception.

Note
Do not connect FM wire antenna to external antenna.

ALARM SETTING → G

The radio or buzzer automatically sounds at the designated time every day.
You can set two different alarm times, one in the radio alarm and one in the buzzer alarm, so that the alarm timer operates twice a day.
• Before setting, tune in to a station and turn off the radio.

1 **Press SET repeatedly to select the radio alarm or buzzer alarm.**
To select the radio alarm, press it until ♪♪ and the alarm time flash.
To select the buzzer alarm, press it until •)) and the alarm time flash.
2 **While the alarm time flashes, press UP or DOWN to set the alarm time.**
To change the time faster, keeps UP or DOWN pressed.
3 **Press SET.**
The display changes to the current time and •)) or ♪♪ lights up.

When the preset time comes, the radio or buzzer sounds. The volume of the buzzer increases twice after 10 seconds.
To turn off the alarm, press ALARM OFF or SNOOZE. When SNOOZE is pressed, the alarm or the radio will automatically come on again after about 5 minutes.

To cancel the alarm before the preset time comes, press ALARM MODE repeatedly until •)) and ♪♪ disappear.

To change the alarm time
Set the alarm time again.

Note
The radio or buzzer automatically turns off after about 1 hour.

To set the alarm timer to sound twice a day

After setting two different alarm times the radio alarm and the buzzer alarm, then press ALARM MODE repeatedly until both •)) and ♪♪ appear in the display.

About the buzzer sound
The buzzer volume cannot be set with the VOLUME control.

To cancel the alarm only on Saturday and Sunday
You can cancel the alarm every Saturday or Sunday.
After setting the alarm, press WEEKEND ALARM SKIP repeatedly to select your desired day, then press SET.
Each time WEEKEND ALARM SKIP is pressed, the display changes as follows:
ⓐ The alarm is canceled on every Saturday and Sunday
ⓑ The alarm is canceled on every Saturday
ⓒ The alarm is canceled on every Sunday
ⓓ The alarm sounds every day

SLEEP TIMER SETTING → H

You can use the sleep timer to turn the radio off automatically after up to 90 minutes.
• Before setting, tune in to a station.

1 **Press SLEEP.**
SLEEP flashes and “90” (the time to turn off the radio) appears.
2 **While the time is displayed, press SLEEP repeatedly to select the time to turn off the radio.**
Each time the button is pressed, the time changes as follows:

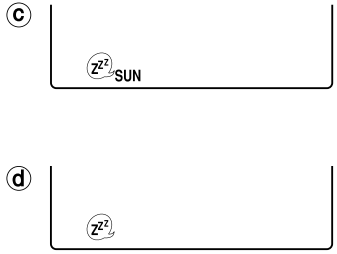

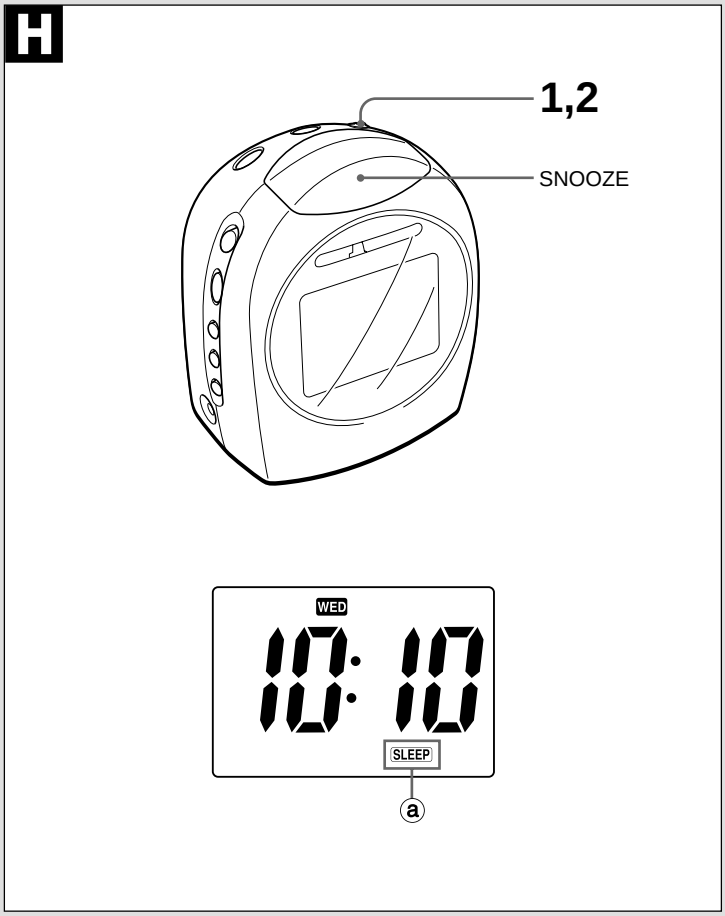

time to turn off the radio.
Each time the button is pressed, the time changes as follows:
→ 60 → 30 → 15 → 00 (cancelled) → 90

ⓐ The sleep timer functions.

To cancel the sleep timer, press SNOOZE to turn off SLEEP. The sleep timer is cancelled.

To use both the sleep timer and the alarm

You can fall asleep listening to the radio and still be awakened by the radio/buzzer alarm at a preset time.

1 **Set the alarm timer.**
2 **Tune in to a station.**
3 **Press SLEEP.**
SLEEP flashes and “90” (the time to turn off the radio) appears.
4 **While the time is displayed, press SLEEP repeatedly to select the time to turn off the radio.**

Note

You cannot check the remaining time of sleep timer.

SPECIFICATIONS

Power source	DC 6 V using four R6 (size AA) batteries AC house current using the supplied AC adaptor
Output	110 mW (EIAJ)
Speaker	57 mm, 32 ohms
Frequency range	FM: 87.5 – 108 MHz AM: 530 – 1,710 kHz
Antennas	FM wire antenna Ferrite bar antenna for AM
Battery life (EIAJ 10 mW)	
	using manganese batteries (R6P) Approx. 65 hours for AM reception Approx. 50 hours for FM reception using alkaline batteries (LR6) Approx. 120 hours for AM reception Approx. 95 hours for FM reception
Maximum outside dimensions (W × H × D)	
	94 × 105.5 × 76 mm (3 $^{3}/_{4}$ × 4 $^{1}/_{4}$ × 3 in.) (excluding projecting parts and controls)
Weight	Approx. 266 g (9.31 oz.) (excluding batteries)
Accessories	AC adaptor Aiwa AC-D607 Rated voltage: AC 120 V, 60 Hz

- The specifications and external appearance are subject to change without notice.

RECEPCION DE LA RADIO → E

1 Presione RADIO ON/OFF para conectar la radio.
2 Mueva BAND para seleccionar FM o AM.
3 Gire el control TUNING para sintonizar una emisora.
4 Ajuste el volumen.
Después de escuchar, presione RADIO ON/OFF para desconectar la radio.

Para escuchar mejor → F

FM: Alargue completamente la antena de cable FM.
AM: Mueva la unidad hasta encontrar la posición en la que se escuche mejor.

Nota
No conecte la antena de cable FM a una antena externa.

AJUSTE DE LA ALARMA → G

Suena automáticamente la radio o campana a la hora especificada todos los días.
Puede ajustar dos horas de alarma diferentes, una para la alarma de la radio y una en la alarma de la campana para que el temporizador de alarma funcione dos veces al día.
• Antes del ajuste, sintonice una emisora y desconecte la radio.

1 Presione SET varias veces para seleccionar la alarma de la radio y la alarma de la campana.
Para seleccionar la alarma de la radio, presione hasta que destelle ♪♪ y la hora de la alarma.
Para seleccionar la alarma de la campana, presione hasta que destellen o •)) y la hora de la alarma.

2 Cuando está destellando la hora de la alarma, presione UP o DOWN para ajustar la hora de la alarma.
Para cambiar la hora más rápidamente, mantenga presionado UP o DOWN.

3 Presione SET.
La Indicación cambia a la hora actual y se enciende o •)) y ♪♪.

Cuando llega la hora prefijada, suena la radio o el despertador. El volumen del timbre aumenta dos veces después de 10 segundos.
Para apagar la alarma, oprima ALARM OFF o SNOOZE. En caso de oprimir SNOOZE la alarma o la radio volverá a activarse nuevamente después de unos 5 minutos.

Para cancelar la alarma antes de que llegue la hora prefijada, presione ALARM MODE varias veces hasta que desaparezca o •)) y ♪♪.

Para cambiar la hora de la alarma
Vuelva a ajustar la hora de la alarma.

Nota
La radio o el despertador se apaga automáticamente después de aproximadamente 1 hora.

Para ajustar el temporizador de alarma dos veces al día

Después de ajustar dos horas de alarma diferentes, la alarma de la radio y la alarma de la campana, presione ALARM MODE varias veces hasta que aparezcan tanto o •)) como ♪♪ en la indicación.

Sobre el sonido de alarma
No puede ajustar el volumen de la campana con el control VOLUME.

Para cancelar la alarma sólo los sábados y domingos
Se puede cancelar la alarma para todos los sábados y domingos.
Después de ajustar la alarma, presione WEEKEND ALARM SKIP varias veces para seleccionar su día deseado y presione SET.
Cada vez qaue se presiona WEEKEND ALARM SKIP, la indicación cambia de la siguiente forma.
ⓐ La alarma se cancela para todos los sábados y domingos
ⓑ La alarma se cancela para todos los sábados
ⓒ La alarma se cancela para todos los domingos
ⓓ La alarma suena todos los días

AJUSTE DEL TEMPORIZADOR PARA DORMIR → H

RECEPTION RADIO → E

1 Appuyer sur RADIO ON/OFF pour allumer la radio.
2 Régler BAND pour sélectionner FM ou AM.
3 Tourner la commande TUNING pour accorder une station.
4 Ajuster le volume.
Après l'écoute, appuyer sur RADIO ON/OFF pour couper la radio.

Pour améliorer la réception → F

FM: Etendre pleinement l'antenne filaire FM.
AM: Tourner l'appareil pour trouver la position offrant la meilleure réception.

Remarque
Ne pas connecter l'antenne filaire FM à une antenne extérieure.

REGLAGE D'ALARME → G

La radio ou la sonnerie retentit automatiquement à l'heure réglée chaque jour.
Deux heures d'alarme sont réglables, une avec démarrage de la radio et l'autre avec retentissement de la sonnerie, ainsi la minuterie d'alarme fonctionne deux fois par jour.
• Avant le réglage, accorder une station et éteindre la radio.

1 Appuyer plusieurs fois sur SET pour sélectionner l'alarme radio ou l'alarme sonnerie.
Pour sélectionner l'alarme radio, appuyer jusqu'à ce que ♪♪ et l'heure d'alarme clignotent.
Pour sélectionner l'alarme sonnerie, appuyer jusqu'à ce que •)) et l'heure d'alarme clignotent.

2 Quand l'heure d'alarme clignote, appuyer sur UP ou DOWN pour régler l'heure d'alarme.
Maintenir UP ou DOWN pressé pour changer l'heure plus rapidement.

3 Appuyer sur SET.
L'affichage passe à l'heure actuelle et •)) ou ♪♪ s'allume.

A l'heure préréglée, la radio ou la sonnerie retentit. Le volume de la sonnerie double au bout de 10 secondes.
Pour désactiver l'alarme, appuyer sur ALARM OFF ou SNOOZE. A la pression de SNOOZE, l'alarme ou la radio se réactivera automatiquement au bout d'environ 5 minutes.

Pour annuler l'alarme avant l'heure préréglée, appuyer plusieurs fois sur ALARM MODE jusqu'à ce que •)) ou ♪♪ disparaisse.

Pour modifier l'heure d'alarme
Régler l'heure d'alarme à nouveau.

Remarque
La radio ou la sonnerie s'éteint automatiquement au bout d'1 heure.

Pour régler la minuterie d'alarme pour retentir deux fois par jour

Après le réglage de deux heures différentes pour l'alarme radio et l'alarme sonnerie, appuyer plusieurs fois sur ALARM MODE jusqu'à ce que •)) et ♪♪ s'affichent tous les deux.

A propos de la sonnerie
Le volume de la sonnerie n'est pas réglable avec la commande VOLUME.

Pour annuler l'alarme seulement les samedis et dimanches
L'alarme peut être annulée tous les samedis ou dimanches.
Après le réglage de l'alarme, appuyer plusieurs fois sur WEEKEND ALARM SKIP pour sélectionner le jour souhaité, puis appuyer sur SET.
A chaque pression de WEEKEND ALARM SKIP, l'affichage change comme suit:
ⓐ L'alarme est annulée tous les samedis et dimanches
ⓑ L'alarme est annulée tous les samedis
ⓒ L'alarme est annulée tous les dimanches
ⓓ L'alarme retentit tous les jours

REGLAGE DE LA MINUTERIE D'EXTINCTION → H

La minuterie d'extinction peut s'utiliser pour arrêter la radio automatiquement au bout de 90 minutes.

AJUSTE DEL TEMPORIZADOR PARA DORMIR → H

Se puede utilizar el temporizador para dormir para apagar automáticamente la radio después de 90 minutos.

• Antes de hacer el ajuste, sintonice una emisora.

1 Presione SLEEP.
Destella SLEEP y aparece “90” (el tiempo para desconectar la radio).

2 Mientras aparece la hora, oprima repetidamente SLEEP para seleccionar la hora de desconexión de la radio.
Cada vez que presione el botón, la hora cambia de la siguiente forma:
→ 60 → 30 → 15 → 00 (cancelado) → 90

ⓐ Fnciona el temporizador para dormir.

Para cancelar el temporizador para dormir, presione SNOOZE para desconectar SLEEP. Se cancela el temporizador para dormir.

Para utilizar tanto el temporizador para dormir como la alarma

Se puede quedar dormido escuchado la radio y seguir despertándose con la alarma de la radio/despertador a la hora prefijada.

1 Ajuste el temporizador de alarma
2 Sintonice una emisora.
3 Presione SLEEP.
Destella SLEEP y aparece “90” (el tiempo para desconectar la radio).
4 Mientras aparece la hora, oprima repetidamente SLEEP para seleccionar la hora de desconexión de la radio.

Nota

No se puede verificar el tiempo remanente del temporizador para dormir.

ESPECIFICACIONES

Alimentación eléctrica	CC de 6V utilizando cuatro pilas R6 (tamaño AA) CA del horgar con el adaptador de CA suministrado
Salida	110 mW (EIAJ)
Altavoz	57 mm, 32 ohmios
Gama de frecuencias	FM: 87,5 – 108 MHz AM: 530 – 1.710 kHz
Antenas	Antena de cable FM Antena de barra de ferrita para AM
Duración de la pila (EIAJ 10 mW)	
	Con pilas de manganeso (R6P) Unas 65 horas para la recepción en AM Unas 50 horas para la recepción en FM Con pilas alcalinas (LR6) Unas 120 horas para la recepción en AM Unas 95 horas para la recepción en FM
Máximas dimensiones exteriores (An. × Al. × Prof.)	
	94 × 105,5 × 76 mm (excluyendo las partes salientes y controles)
Peso	Aprox. 266 g (sin pilas)
Accesorios	Adaptador de CA Aiwa AC-D607 Voltaje de régimen: CA de 120 V, 60 Hz

• Las especificaciones y aspecto exterior están sujetos a cambios sin previo aviso.

La minuterie d’extinction peut s’utiliser pour arrêter la radio automatiquement au bout de 90 minutes.

• Avant le réglage, accorder une station.

1 Appuyer sur SLEEP.
SLEEP clignote et “90” (le délai de coupure de la radio) apparaît.

2 Pendant l’affichage de l’heure, appuyer plusieurs fois sur SLEEP pour sélectionner l’heure de coupure de la radio.
L’heure change comme suit à chaque pression de la touche:
→ 60 → 30 → 15 → 00 (annulé) → 90

ⓐ La minuterie d’extinction s’active.

Pour annuler la minuterie d’extinction, appuyer sur SNOOZE pour éteindre SLEEP. La minuterie d’extinction sera annulée.

Pour utiliser à la fois la minuterie d’extinction et l’alarme

Il est possible de s’endormir en écoutant la radio et aussi d’être réveillé par la radio/sonnerie à l’heure préréglée.

1 Régler la minuterie d’alarme.
2 Accorder une station.
3 Appuyer sur SLEEP.
SLEEP clignote et “90” (le délai de coupure de la radio) apparaît.
4 Pendant l’affichage de l’heure, appuyer plusieurs fois sur SLEEP pour sélectionner l’heure de coupure de la radio.

Remarque

Le contrôle du temps restant de la minuterie d’arrêt différé est impossible.

SPECIFICATIONS

Alimentation	DC 6 V avec quatre piles R6 (format AA) Courant secteur avec l’adaptateur secteur fourni
Puissance	110 mW (EIAJ)
Haut-parleur	57 mm, 32 ohms
Plage de fréquences	FM: 87,5 – 108 MHz AM: 530 – 1.710 kHz
Antennes	Antenne filaire FM Antenne barre en ferrite pour AM
Autonomie des piles (EIAJ 10 mW)	
	avec des piles au manganèse (R6P) Env. 65 h pour la réception AM Env. 50 h pour la réception FM avec des piles alcalines (LR6) Env. 120 h pour la réception AM Env. 95 h pour la réception FM
Dimensions extérieures max. (l × h × p)	
	94 × 105,5 × 76 mm (parties et commandes en saillie exclues)
Poids	Env. 266 g (piles exclues)
Accessoires	Adaptateur secteur Aiwa AC-D607 Tension nominale: secteur 120 V, 60 Hz

• Les spécifications et l’aspect extérieur sont sujets à modification sans préavis.