aiwa

COMPACT disc DIGITAL AUDIO

OPERATING INSTRUCTIONS
INSTRUCCIONES DE MANEJO
MODE D'EMPLOI

FR-CD2500 U

RADIO RECEIVER
RECEPTOR DE RADIO

WARNING
TO REDUCE THE RISK OF FIRE OR ELECTRIC SHOCK, DO NOT EXPOSE THIS APPLIANCE TO RAIN OR MOISTURE.

OWNER'S RECORD
For your convenience, record the model number (you will find it on the rear of the unit) and serial number (you will find it in the battery compartment) in the space provided below. Please refer to them when you contact your AIWA dealer in case of difficulty.

Model No.	FR-CD2500
Serial No.	

CAUTION

RISK OF ELECTRIC SHOCK
DO NOT OPEN

"CAUTION:TO REDUCE THE RISK OF ELECTRIC SHOCK,
DO NOT REMOVE COVER (OR BACK).
NO USER-SERVICEABLE PARTS INSIDE.
REFER SERVICING TO QUALIFIED SERVICE PERSONNEL."

The symbols are located on the bottom of cabinet.

Explanation of Graphical Symbols:

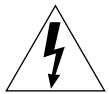

The lightning flash with arrowhead symbol, within an equilateral triangle, is intended to alert the user to the presence of uninsulated "dangerous voltage" within the product's enclosure that may be of sufficient magnitude to constitute a risk of electric shock to persons.

The exclamation point within an equilateral triangle is intended to alert the user to the presence of important operating and maintenance (servicing) instructions in the literature accompanying the appliance.

PRECAUTIONS

English

All the safety and operating instructions should be read before the appliance is operated. The safety and operating instructions should be retained for future reference. All warnings and cautions on the appliance and in the operating instructions should be adhered to. And all operating and use instructions should be followed, as well as the safety suggestions below.

Installation

1 ***Water and moisture*** — Do not use this unit near water, such as near a bathtub, washbowl, swimming pool, or the like.

2 ***Heat*** — Do not use this unit near sources of heat, including heating vents, stoves, or other appliances that generate heat. It also should not be placed in temperatures less than 5°C (41°F) or greater than 35°C (95°F).

3 ***Mounting surface*** — Place the unit on a flat, even surface.

4 ***Ventilation*** — The unit should be situated with adequate space around it so that proper heat ventilation is assured. Allow 10 cm (4 in.) clearance from the unit.
- Do not place the unit on a bed, rug, or similar surface that may block the ventilation openings.
- Do not install the unit in a bookcase, cabinet, or airtight rack where ventilation may be impeded.

5 ***Objects and liquid entry*** — Take care that objects or liquids do not get inside the unit through the ventilation openings.

6 ***Carts and stands*** — When placed or mounted on a stand or cart, the unit should be moved with care.
Quick stops, excessive force, and uneven surfaces may cause the unit or cart to overturn or fall.

PRECAUCIONES

Español

Todas las instrucciones de seguridad y de funcionamiento deben leerse antes de hacer funcionar el aparato. Guarde las instrucciones de seguridad y de funcionamiento para su referencia en el futuro. Deben respetarse todas las advertencias en el aparato y en las instrucciones de funcionamiento. Y deben cumplirse las instrucciones de funcionamiento y uso así como las sugerencias para su seguridad a continuación.

Instalación

1 ***Agua y humedad*** — No utilice este aparato cerca del agua (por ej.: cerca de bañeras, fregaderos, piscinas, etc.).

2 ***Calor*** — No utilice este aparato cerca de fuentes de calor, incluyendo bocas de calefacción, estufas u otros artefactos de calefacción. Tampoco debe ponerse en lugares donde la temperatura sea menor de 5°C (41°F) ni mayor de 35°C (95°F).

3 ***Superficie de instalación***— Ponga el aparato siempre sobre superficies planas y estables.

4 ***Ventilación*** — Este aparato debe instalarse con el suficiente espacio a su alrededor pare garantizar una ventilación adecuada. Deje 10 cm de espacio alrededor del aparato.
- No lo ponga sobre camas, almohadones o superficies mullidas que puedan obstruir las ranuras de ventilación.
- No lo ponga en anaqueles, estanterías o muebles modulares cerrados donde la ventilación pueda verse obstaculizada.

5 ***Objetos y líquidos*** — Tenga cuidado de que no penetren objetos pequeños y líquidos dentro del aparato por las ranuras de ventilación.

6 ***Carros y peanas*** — Cuando se pone sobre un carro o una peana, el aparato debe moverse con sumo cuidado.
Todo movimiento brusco, fuerza excesiva o la colocación sobre superficies irregulares puede hacer que el carro o la peana se vuelque o caiga.

PRECAUTIONS

Français

Toutes les instructions relatives à la sécurité et au fonctionnement doivent être lues avant la mise en service de l'appareil. Elles doivent être conservées pour toute référence ultérieure. Tous les avertissements et précautions sur l'appareil et dans le mode d'emploi doivent être respectés. Et toutes les instructions sur le fonctionnement et l'emploi doivent être suivies, ainsi que les suggestions pour la sécurité ci-dessous.

Installation

1 ***Eau et humidité*** — Ne pas utiliser cet appareil en milieu humide, près d'une baignoire, d'un lavabo, d'une piscine etc...

2 ***Chaleur*** — Ne pas utiliser cet appareil près d'une source de chaleur, à proximité d'une bouche de chauffage, d'un radiateur ou de tout autre système producteur de chaleur. Ne pas exposer l'appareil à des températures inférieures à 5°C (41°F) ou supérieures à 35°C (95°F).

3 ***Surface de montage*** — Placer l'appareil sur une surface plane et uniforme.

4 ***Aération*** — Prévoir un espacement suffisant autour de l'appareil pour en assurer l'aération. Ménager un espace de 10 cm autour de l'appareil.
- Ne pas poser l'appareil sur un lit, un tapis ou toute autre surface similaire risquant d'en obturer les ouvertures d'aération.
- Ne pas installer l'appareil dans un meuble bibliothèque ou dans un rangement clos où l'aération risque d'être insuffisante.

5 ***Objets et liquides*** — Prendre toutes les précautions nécessaires pour éviter l'entrée de corps étrangers ou de liquides par les ouvertures d'aération.

6 ***Chariots et étagères*** — Si l'appareil est monté ou installé sur un chariot ou une étagère, attention pendant les déplacements.
L'appareil peut tomber ou le chariot peut se renverser en cas d'arrêt brusque, de force excessive ou de surface inégale.

NOTE

FOR USE IN THE U.S.A.

This equipment has been tested and found to comply with the limits for a Class B digital device, pursuant to Part 15 of the FCC Rules. These limits are designed to provide reasonable protection against harmful interference in a residential installation.

This equipment generates, uses, and can radiate radio frequency energy and, if not installed and used in accordance with the instructions, may cause harmful interference to radio communications. However, there is no guarantee that interference will not occur in a particular installation. If this equipment does cause harmful interference to radio or television reception, which can be determined by turning the equipment off and on, the user is encouraged to try to correct the interference by one or more of the following measures:

– Reorient or relocate the receiving antenna.
– Increase the separation between the equipment and receiver.
– Connect the equipment into an outlet on circuit different from that to which the receiver is connected.
– Consult the dealer or an experienced radio/TV technician for help.

CAUTION

Modifications or adjustments to this product, which are not expressly approved by the manufacturer, may void the user's right or authority to operate this product.

This device complies with Part 15 of the FCC Rules. Operation is subject to the following two conditions: (1) This device may not cause harmful interference, and (2) this device must accept any interference received, including interference that may cause undesired operation.

PRECAUTIONS

7 ***Condensation*** — Moisture may form on the CD pickup lens when:
– The unit is moved from a cold spot to a warm spot
– The heating system has just been turned on
– The unit is used in a very humid room
– The unit is cooled by an air conditioner
When this unit has condensation inside, it may not function normally. Should this occur, leave the unit for a few hours, then try to operate again.

8 ***Wall or ceiling mounting*** — The unit should not be mounted on a wall or ceiling, unless specified in the Operating Instructions.

Electric Power

1 ***Power sources*** — Connect this unit only to power sources specified in the Operating Instructions, and as marked on the unit.

2 ***Polarization*** — As a safety feature, some units are equipped with polarized AC power plugs which can only be inserted one way into a power outlet. If it is difficult or impossible to insert the AC power plug into an outlet, turn the plug over and try again. If it still does not easily insert into the outlet, please call a qualified service technician to service or replace the outlet. To avoid defeating the safety feature of the polarized plug, do not force it into a power outlet.

7 ***Condensación*** — Puede condensarse la humedad en la lente receptora del disco compacto cuando:
– Se mueve la unidad de un lugar frío a uno caliente
– Se acaba de conectar el sistema de la calefacción
– La unidad se utiliza en una habitación muy húmeda
– La unidad recibe el aire frío de un acondicionador de aire
Cuando se ha condensado la humedad en el interior de la unidad, puede no funcionar normalmente. En este caso, deje descansar la unidad durante unas horas y trate de hacer funcionar nuevamente.

8 ***Instalación en la pared o el cielo cielorraso raso*** — Este aparato no debe colgarse ni de la pared ni del cielo cielorraso raso, salvo en aquellos casos indicados en el Manual de Instrucciones.

Alimentación eléctrica

1 ***Fuentes de alimentación*** — Conecte el aparato solamente a las fuentes de alimentación especificadas en el Manual de Instrucciones y del modo indicado en el mismo aparato.

2 ***Polarización*** — Como medida de seguridad, algunos aparatos cuentan con enchufes de corriente polarizados, los cuales pueden enchufarse en el tomacorriente solamente en una dirección. Si cuesta o resulta imposible insertar el enchufe en la toma de corriente, dé vuelta el enchufe y vuelva a probar. Si incluso después de cambiar no se puede enchufar con facilidad pida a un técnico calificado que repare o cambie la toma de corriente. No inserte el enchufe a la fuerza, para evitar anular la protección de seguridad del enchufe polarizado.

7 ***Condensation*** — De l'humidité peut se former sur la lentille de lecture de CD quand:
– L'appareil est déplacé d'un endroit froid à un endroit chaud.
– Le chauffage vient juste d'être allumé.
– L'appareil est utilisé dans une pièce très humide.
– L'appareil est refroidi par un climatiseur.
En cas de condensation interne, l'appareil peut ne pas fonctionner normalement. Dans ce cas, le laisser tel quel quelques heures, puis essayer de l'opérer à nouveau.

8 ***Montage mural ou au plafond*** — Ne pas monter cet appareil sur un mur ou un plafond sauf spécification dans le Mode d'emploi.

Alimentation électrique

1 ***Source d'alimentation*** — Ne raccorder cet appareil qu'aux seules sources d'alimentation électrique spécifiées dans le Mode d'emploi et marquées sur l'appareil.

2 ***Polarisation*** — A titre de sécurité, certains appareils sont équipés de prises électriques CA polarisées qui ne peuvent donc être insérées dans une prise secteur que dans un seul sens. S'il s'avère difficile, voire impossible d'insérer une prise électrique CA dans une prise secteur, retourner la prise et essayer à nouveau. Si l'insertion n'est toujours pas possible, demander l'intervention d'un réparateur qualifié pour réparer ou changer la prise. Forcer une prise électrique en place est contraire à tous les principes de sécurité.

PRECAUTIONS

3 ***AC power cord***

– When disconnecting the AC power cord, pull it out by the AC power plug. Do not pull the cord itself.

– Never handle the AC power plug with wet hands, as this could result in fire or shock.

– Power cords should be firmly secured to avoid being severely bent, pinched, or walked upon. Pay particular attention to the cord from the unit to the power socket.

– Avoid overloading AC power plugs and extension cords beyond their capacity, as this could result in fire or shock.

4 ***Extension cord*** — To help prevent electric shock, do not use a polarized AC power plug with an extension cord, receptacle, or other outlet unless the polarized plug can be completely inserted to prevent exposure of the blades of the plug.

5 ***When not in use*** — Unplug the AC power cord from the AC power plug if the unit will not be used for several months or more. When the cord is plugged in, a small amount of current continues to flow to the unit, even when the power is turned off.

Maintenance

Clean the unit only as recommended in the Operating Instructions.

3 ***Cable de corriente***
- Para desconectar el cable de corriente, tire tomando el enchufe en la mano. Nunca tire del cable.
- Nunca tome el enchufe de corriente con las manos mojadas, ya que corre el riesgo de descargas eléctricas o incendio.
- Los cables de corriente deben asegurarse firmemente de manera que no queden doblados, apretados y estén fuera del paso de las personas pare evitar que sean pisados. Tenga especial cuidado con el cable eléctrico del aparato, enchufado en el tomacorriente.
- Evite conectar demasiados aparatos en el mismo enchufe o cable de extensión, ya que corre el riesgo de descargas eléctricas o incendio.

4 ***Cable de extensión*** — Para evitar el riesgo de descargas eléctricas, no utilice enchufes de corriente polarizados con cables de extensión, receptáculos u otras tomas de corriente, salvo que el enchufe pueda insertarse por completo y así evitar que queden expuestas las patas del enchufe.

5 ***Cuando no se utiliza el aparato*** — Desenchufe el cable de corriente de la toma eléctrica siempre que no vaya a utilizar el aparato por varios meses. Por más que esté apagado, el aparato siempre consume una pequeña corriente eléctrica cuando el cable está enchufado.

Mantenimiento

Limpie de acuerdo a las instrucciones del manual de instrucciones.

3 ***Câble d'alimentation CA***
- Pour débrancher le câble d'alimentation électrique CA, tirer sur la prise. Ne jamais tirer sur le câble lui-même.
- Ne jamais manipuler un câble électrique avec des mains humides sous peine de risque d'incendie ou d'électrocution.
- Immobiliser les câbles de sorte qu'ils ne soient pas pliés ni coincés par d'autres objets et qu'ils ne gênent pas le passage. Attention en particulier au câble raccordant l'appareil à la prise secteur.
- Eviter de surcharger les prises et les câbles électriques CA sous peine de risque d'incendie ou d'électrocution.

4 ***Câble rallonge*** — Pour éviter tout risque d'électrocution, ne pas utiliser un câble rallonge ou une prise multiple avec une prise électrique polarisée si toutes les fiches de celle-ci ne peuvent pas être entièrement insérées.

5 ***Périodes de non utilisation*** — Si l'appareil ne doit pas être utilisé pendant une période de plusieurs mois, débrancher le câble d'alimentation électrique CA de la prise secteur. Quand le câble est raccordé, une faible quantité de courant électrique continue à passer dans l'appareil même si l'interrupteur de marche/arrêt est coupé.

Entretien

Nettoyer l'appareil seulement comme recommandé dans le mode d'emploi.

PRECAUTIONS

Damage Requiring Service

Have the units serviced by a qualified service technician if:

- The AC power cord or plug has been damaged
- Foreign objects or liquid have gotten inside the unit
- The unit has been exposed to rain or water
- The unit does not seem to operate normally
- The unit exhibits a marked change in performance
- The unit has been dropped, or the cabinet has been damaged

DO NOT ATTEMPT TO SERVICE THE UNIT YOURSELF.

Servicing – The user should not attempt to service the appliance beyond that described in the operating instruction. All other servicing should be referred to qualified service personnel.

Note

Keep cassette tapes, magnetic cards and other magnetically recorded materials away from the speaker as the recorded information may be erased or noise on cassette tapes may occur.

To clean the cabinet

Use a soft cloth lightly moistened with a mild detergent solution.

Do not use strong solvents, such as alcohol, benzine or thinner.

PRECAUCIONES

Español

Desperfectos que requieren servicio técnico

Solicite la reparación de su aparato el servicio técnico autorizado en los siguientes casos:

- Cuando se haya dañado el cable de corriente o el enchufe
- Cuando hayan penetrado objetos o líquidos en el interior del aparato
- Cuando se haya expuesto el aparato a agua o lluvia
- Cuando el aparato no parezca funcionar como es debido
- Cuando note una diferencia marcada en el rendimiento del aparato
- Cuando se haya caído el aparato o se haya dañado su exterior

JAMÁS INTENTE REPARAR EL APARATO POR SU CUENTA.

Servicio – El usuario no debe tratar de hacer el servicio del aparato más allá de lo que se describe en las instrucciones de funcionamiento. Para todos los demás trabajos de servicio, solicite la ayuda de personal de servicio cualificado.

Nota

Mantenga las cintas de cassette, tarjetas magnéticas u otros materiales grabados magnéticamente alejados del altavoz ya que la información grabada puede borrarse o puede haber ruidos en las cintas de cassette.

Para limpiar el mueble

Utilice un paño suave empapado en una solución de detergente neutro.

No utilice disolventes fuertes tales como alcohol, bencina o diluyente de pintura.

PRECAUTIONS

Français

Dégâts demandant des réparations

Faire réparer l'appareil par un technicien qualifié si:

- Le câble ou la prise d'alimentation électrique est détérioré
- Un objet ou du liquide a pénétré à l'intérieur de l'appareil
- L'appareil a été exposé à la pluie ou à l'eau
- L'appareil ne fonctionne pas normalement
- L'appareil fait montre d'un changement radical de performance
- L'appareil est tombé ou le coffret est détérioré

NE PAS TENTER DE REPARER L'APPAREIL SOI-MEME.

Entretien – L'utilisateur ne doit pas essayer d'entretenir l'appareil au-delà des indications du mode d'emploi. Tout le reste doit être confié à un personnel de service compétent.

Remarque

N'approchez pas de cassettes, cartes magnétiques ou autres supports d'enregistrement magnétique du haut-parleur car ceci pourrait effacer les informations enregistrées ou créer des parasites sur les cassettes.

Pour nettoyer le coffret

Utilisez un chiffon doux légèrement imbibé d'une solution de détergente douce.

N'utilisez pas de solvants puissants, tels qu'alcool, benzine ou diluant.

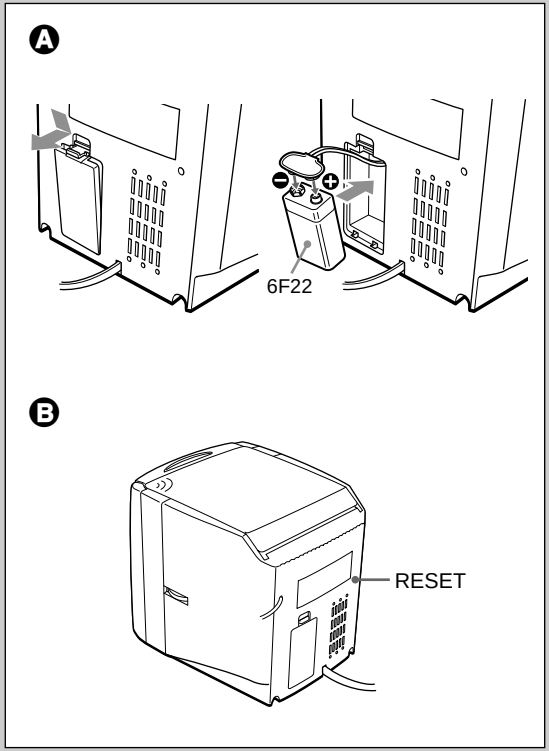

BACKUP FUNCTION

English

If the AC power supply is interrupted, the clock display goes off and the alarm setting is canceled. To back up the clock and alarm, insert a 6F22 battery in the battery compartment on the rear of the unit. → A

- The backup battery is not for radio reception or CD operation.

Note

The backup function lasts about 10 minutes. Set the clock again if 10 minutes have passed after a power interruption.

Replacing the battery

Replace the battery with a new one if the clock display flashes or the alarm timer does not work properly when you connect the AC power cord again.

Note on battery

- When you are not going to use the unit for a long period of time, remove the battery to prevent possible electrolyte leakage.
- To prevent the risk of electrolyte leakage or explosions, never recharge the battery, apply heat to it, or take it apart.

If erroneous operation or display occurs

Reset the unit by pressing the RESET button with a thin rod. → B

When the unit is reset, clock and alarm settings are erased automatically.

Set them again.

FUNCION DE RESPALDO

Español

Si se corta la fuente de corriente alterna, se apaga la indicación del reloj y se cancela la alarma. Para mantener el respaldo del reloj la alarma, instale una pila 6F22 en el portapilas en la parte trasera del aparato. → Ⓐ

- La pila de respaldo no es para escuhar la radio o disco compacto.

Nota

La función de respaldo dura unos 10 minutos. Ajuste nuevamente el reloj si han transcurrido 10 minutos de un corte eléctrico.

Cambio de la pila

Cambie la pila por una nueva cuando la indicación del reloj destella o la alarma no funciona bien al conectar nuevamente el cable eléctrico.

Notas sobre la pila

- Si no se va a utilizar el aparato durante un largo período de tiempo, saque la pila para evitar que se produzca una pérdida de electrólito.
- Para evitar que se produzca una pérdida de electrólito o explosión, no recargue la pila, caliente o desarme.

Si funciona mal o hay errores en la indicación

Reinicialice el aparato presionando el botón RESET con una varilla fina. → Ⓑ

Cuando se reinicializa el aparato, quedarán automáticamente borrados los ajustes de reloj y alarma. Vuelva a hacer el ajuste.

FONCTION D'ALIMENTATION DE SECOURS

Français

En cas de coupure de courant, l'affichage d'horloge disparaît et le réglage d'alarme est annulé. Pour sauvegarder l'horloge et l'alarme, insérez une pile 6F22 dans le logement pile situé à l'arrière de l'appareil. → Ⓐ

- La pile d'alimentation de secours n'est pas destinée à la réception de la radio ou aux CD.

Remarque

La fonction d'alimentation de secours dure environ 10 minutes. Refaites le réglage de l'horloge si 10 minutes se sont écoulées après une coupure de courant.

Remplacement de la pile

Remplacez la pile par une neuve si l'affichage de l'horloge clignote ou si le programmateur d'alarme ne fonctionne pas correctement lorsque vous rebranchez le cordon secteur.

Remarques sur la pile

- Si vous ne prévoyez pas d'utiliser l'appareil pendant longtemps, retirez la pile afin d'empêcher une fuite d'électrolyte.
- Pour empêcher une fuite d'électrolyte ou une explosion, ne rechargez jamais la pile, ne la chauffez pas et ne la démontez pas.

En cas d'opération ou d'affichage erronés

Remettez l'appareil à zéro en appuyant sur le bouton RESET avec une tige fine. → Ⓑ

A la remise à zéro de l'appareil, les réglages d'horloge et du réveil sont automatiquement effacés.

Refaites les réglages.

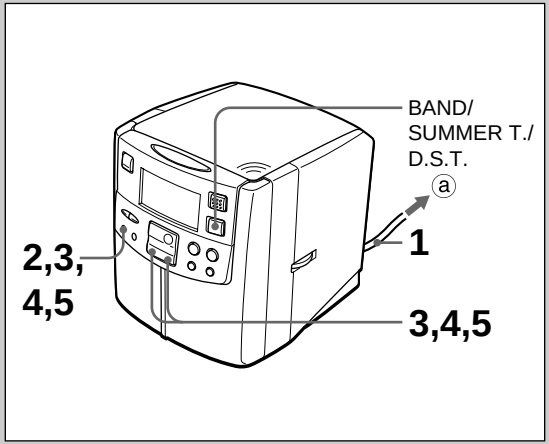

SETTING THE CLOCK

English

1 Connect the AC power cord to a wall outlet ⓐ.
The clock display begins flashing. If the clock is not displayed correctly, disconnect the AC cord and remove the backup battery if inserted. Then, connect the AC cord and insert the backup battery again.

2 Press MEMORY/SET.
Day of the week starts flashing.

3 While day of the week flashes, press ⏮ or ⏭ to set day of the week, then press MEMORY/SET.
mon: Monday / TUE: Tuesday / WEd : Wednesday / THU : Thursday / Fri : Friday / SAT: Saturday / SUn : Sunday
The hour starts flashing.

4 While the hour is flashing, press ⏮ or ⏭ to set the hour, then press MEMORY/SET.
To change the hour faster, keep ⏮ or ⏭ pressed.
The minutes start flashing.

5 While the minutes are flashing, press ⏮ or ⏭ to set the minutes, then press MEMORY/SET.
The clock starts from 00 seconds.

To change the clock setting
Keep MEMORY/SET pressed for 2 seconds while the clock is displayed.
Day of the week starts flashing, then repeat the procedure from step 3.

To adjust the time for Daylight-saving time
Keep BAND/SUMMER T./D.S.T. pressed for 3 seconds while the power is turned off.
☀ appears in the display and the time advances by 1 hour.
When Daylight-saving time ends, keep BAND/SUMMER T./D.S.T. pressed for 3 seconds again. ☀ disappears from the display.

AJUSTE DEL RELOJ

Español

1 Conecte el cable eléctrico en el tomacorriente de la pared ⓐ.
La pantalla del reloj empieza a destellar. Si no aparece el reloj correctamente, desconecte el cable eléctrico de CA y saque la pila de reserva, si está instalada. Vuelva a conectar el cable eléctrico de CA y coloque la pila de reserva.

2 Presione MEMORY/SET.
El día de la semana empieza a destellar.

3 Cuando destella el día de la semana, presione ⏮ o ⏭ para ajustar el día de la semana y presione MEMORY/SET.
mon: lunes/ TUE: martes/WEd: miércoles/THU: jueves/Fri: viernes/SAT: sábado/SUn: domingo
La hora empieza a destellar.

4 Cuando está destellando la hora, presione ⏮ o ⏭ para ajustar la hora y presione MEMORY/SET.
Para cambiar la hora más rápidamente, mantenga presionado **⏮ o ⏭**.
Los minutos empiezan a destellar.

5 Cuando los minutos están destellando, presione ⏮ o ⏭ para ajustar los minutos y presione MEMORY/SET.
El reloj empieza desde 00 segundos.

Para cambiar el ajuste del reloj
Mantenga MEMORY/SET presionado durante 2 segundos cuando aparezca el reloj.
El día de la semana empieza a destellar y repita el procedimiento desde el paso 3.

Para ajustar la hora para la hora de verano
Mantenga presionado BAND/SUMMER T./D.S.T. durante 3 segundos con el interruptor desconectado.
Aparece ☀ en la pantalla y la hora avanza en 1 hora.
Cuando llega al final del verano, vuelva a mantener presionado BAND/SUMMER T./D.S.T. durante 3 segundos. Desaparece ☀ de la pantalla.

MISE A L'HEURE DE L'HORLOGE

Français

1 Branchez le cordon secteur à une prise murale ⓐ.
L'affichage de l'horloge se met à clignoter. Si l'horloge n'est pas affichée correctement, débranchez le cordon d'alimentation et retirez la pile de secours, si elle est insérée. Puis, rebranchez le cordon et réinsérez la pile de secours.

2 Appuyez sur MEMORY/SET.
Le jour de la semaine se met à clignoter.

3 Pendant le clignotement du jour de la semaine, appuyez sur ⏮ ou ⏭ pour régler le jour de la semaine, puis sur MEMORY/SET.
mon: lundi/TUE: mardi / WEd: mercredi / THU: jeudi / Fri: vendredi / SAT: samedi / SUn: dimanche
Les heures commencent à clignoter.

4 Pendant le clignotement des heures, appuyez sur ⏮ ou ⏭ pour régler les heures, puis sur MEMORY/SET.
Pour faire changer les heures plus rapidement, maintenez **⏮ ou ⏭** pressé.
Les minutes se mettent à clignoter.

5 Pendant le clignotement des minutes, appuyez sur ⏮ ou ⏭ pour régler les minutes, puis sur MEMORY/SET.
L'horloge commence à fonctionner à partir de 00 secondes.

Pour modifier le réglage de l'horloge
Maintenez MEMORY/SET pressé 2 secondes pendant l'affichage de l'horloge.
Le jour de la semaine se met à clignoter; répétez la procédure à partir de l'étape 3.

Pour régler à l'heure d'été
Maintenez BAND/SUMMER T./D.S.T. pressé 3 secondes avec l'appareil sous tension.
☀ s'affiche et l'heure avant d'1 heure.
A la fin de la période d'heure d'été, maintenez à nouveau BAND/SUMMER T./D.S.T. pressé 3 secondes. ☀ disparaît.

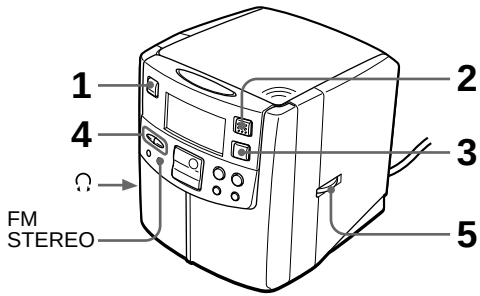

RADIO RECEPTION

English

1 Press POWER ⏻ STANDBY/ON to turn on the power.
2 Press FUNCTION repeatedly until TUNER is displayed.
3 Press BAND to select AM or FM.
4 Press UP or DOWN to tune in to a station.
The frequency display changes to the clock display after about 10 seconds.
5 Adjust the volume.

After listening, press POWER ⏻ STANDBY/ON to turn off the power.

For quick tuning
Keep either UP or DOWN pressed for 1-2 seconds.
When a station is tuned in to, it stops automatically.

To listen to FM stereo broadcast
1 While tuning in to an FM station, press FM stereo.
STEREO flashes for 3 seconds.
2 While STEREO is flashing, press FM STEREO repeatedly until "on" is displayed.

When the FM stereo broadcast signal is weak, press FM stereo repeatedly until "OFF" is displayed in step 2. The sound will be heard in monaural, but distortion will be reduced.

Listening with the headphones
Connect the headphones (not supplied) to the ∩ jack. FM broadcasts are heard in stereo and AM broadcasts are heard in monaural.
When the headphones are connected, sound from the speaker will not be heard.

RECEPCION DE LA RADIO

Español

1 **Presione POWER ⏻ STANDBY/ON para conectar el aparato.**
2 **Presione FUNCTION varias veces hasta que aparezca TUNER .**
3 **Presione BAND para seleccionar AM o FM.**
4 **Presione UP o DOWN para sintonizar una emisora.**
La indicación de frecuencia cambia a la indicación del reloj después de unos 10 segundos.
5 **Ajuste el volumen.**

Después de escuchar, presione POWER ⏻ STANDBY/ON para desconectar el interruptor.

Para una sintonización más rápida
Mantenga presionado UP o DOWN durante 1-2 segundos.
Cuando se sintoniza una emisora, se para automáticamente.

Para escuchar la emisora de FM estéreo
1 **Cuando se sintoniza una emisora en FM, presione FM estéreo.**
Destella STEREO durante 3 segundos.
2 **Cuando está destellando STEREO , presione FM STEREO varias veces hasta que aparezca "on".**

Cuando la señal de la emisora en FM estéreo es débil, presione FM estéreo varias veces hasta que aparezca "OFF" en el paso 2. El sonido se escuchará en monoaural pero se reducirá la distorsión.

Para escuchar con los auriculares
Conecte los auriculares (no incluidos) en la toma 🎧. Las transmisiones de FM se escuchan en estéreo y las transmisiones en AM se escuchan en monoaural.
Cuando los auriculares están conectados, no se escuchará el sonido del altavoz.

RECEPTION RADIO

Français

1 **Appuyez sur POWER ⏻ STANDBY/ON pour mettre sous tension.**
2 **Appuyez plusieurs fois sur FUNCTION jusqu'à l'affichage de TUNER .**
3 **Appuyez sur BAND pour sélectionner AM ou FM.**
4 **Appuyez sur UP ou DOWN pour accorder une station.**
L'affichage de fréquence passe à l'affichage de l'horloge au bout d'environ 10 secondes.
5 **Réglez le volume.**

Après l'écoute, appuyez sur POWER ⏻ STANDBY/ON pour mettre hors tension.

Pour un accord rapide
Maintenez UP ou DOWN pressé environ 1 à 2 secondes.
A l'accord d'une station, il s'arrête automatiquement.

Pour écouter une émission FM stéréo
1 **Appuyez sur FM stéréo en accordant une station FM.**
STEREO clignote 3 secondes.
2 **Pendant le clignotement de STEREO , appuyez plusieurs fois sur FM STEREO jusqu'à l'affichage de "on".**

Si le signal de l'émission FM stéréo est faible, appuyez plusieurs fois sur FM stéréo jusqu'à l'affichage de "OFF" à l'étape 2. Le son audible sera monaural, mais la déformation sera réduite.

Ecoute avec des écouteurs
Raccordez des écouteurs (non fournis) à la prise 🎧. Les émissions FM seront audibles en stéréo et les émissions AM en monaural.
Quand des écouteurs sont raccordés, le son en provenance du haut-parleur est inaudible.

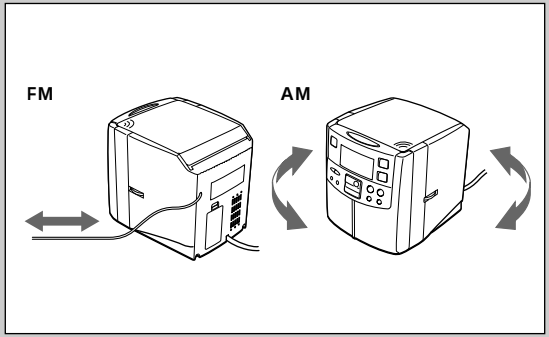

RADIO RECEPTION

For better reception

FM: Extend the FM wire antenna fully.

AM: Turn the unit to find the position which gives the best reception.

Note

Do not connect the FM wire antenna to an external antenna.

Para una mejor recepción

FM: Extienda completamente la antena de cable FM.

AM: Gire el aparato para encontrar la posición donde la recepción sea la mejor posible.

Nota

No conecte la antena de cable FM a una antena externa.

Pour améliorer la réception

FM: Déployez complètement l'antenne-fil FM.

AM: Tournez l'appareil pour trouver la position offrant la meilleure réception.

Remarque

Ne raccordez pas l'antenne-fil FM à une antenne extérieure.

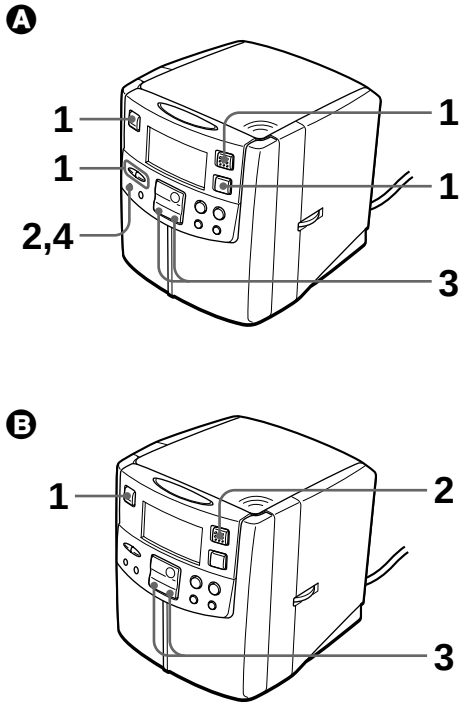

PRESETTING STATIONS → A English

Up to a total of 40 stations can be preset.

1 Tune in to a station (See page 14).

2 Press MEMORY/SET.

CHANNEL and preset number flashes for about 10 seconds.

3 While the preset number is flashing, press ⏮ or ⏭ to select the preset number.

4 While the desired preset number is flashing, press MEMORY/SET.

To preset more stations, repeat the procedure from step 1.

Listening to preset stations → B

1 Press POWER ⏻ STANDBY/ON to turn on the power.

2 Press FUNCTION repeatedly until TUNER is displayed.

3 Press ⏮ or ⏭ to select the preset number.

PROGRAMACION DE EMISORAS → Ⓐ

Español

Puede programarse un total de 40 emisoras.

1 **Sintonice una emisora (Vea la página 15).**
2 **Presione MEMORY/SET.**
Destella CHANNEL y el número programado durante unos 10 segundos.
3 **Cuando destella el número programado, presione ⏮ o ⏭ para seleccionar el número programado.**
4 **Cuando está destellando el número programado deseado, presione MEMORY/SET.**

Para programar más emisoras, repita el procedimiento desde el paso 1.

Escuchando emisoras programadas → Ⓑ

1 **Presione POWER ⏻ STANDBY/ON para conectar el aparato.**
2 **Presione FUNCTION varias veces hasta que aparezca TUNER .**
3 **Presione ⏮ o ⏭ para seleccionar el número programado.**

PREREGLAGE DE STATIONS → Ⓐ

Français

40 stations maximum sont préréglables.

1 **Accordez une station (voir la page 15).**
2 **Appuyez sur MEMORY/SET.**
CHANNEL et le numéro de préréglage clignotent environ 10 secondes.
3 **Pendant le clignotement du numéro de préréglage, appuyez sur ⏮ ou ⏭ pour sélectionner le numéro de préréglage.**
4 **Appuyez sur MEMORY/SET pendant le clignotement du numéro de préréglage souhaité.**

Pour prérégler plus de stations, répétez la procédure à partir de l'étape 1.

Ecoute de stations préréglées → Ⓑ

1 **Appuyez sur POWER ⏻ STANDBY/ON pour mettre sous tension.**
2 **Appuyez plusieurs fois sur FUNCTION jusqu'à l'affichage de TUNER .**
3 **Appuyez sur ⏮ ou ⏭ pour sélectionner le numéro de préréglage.**

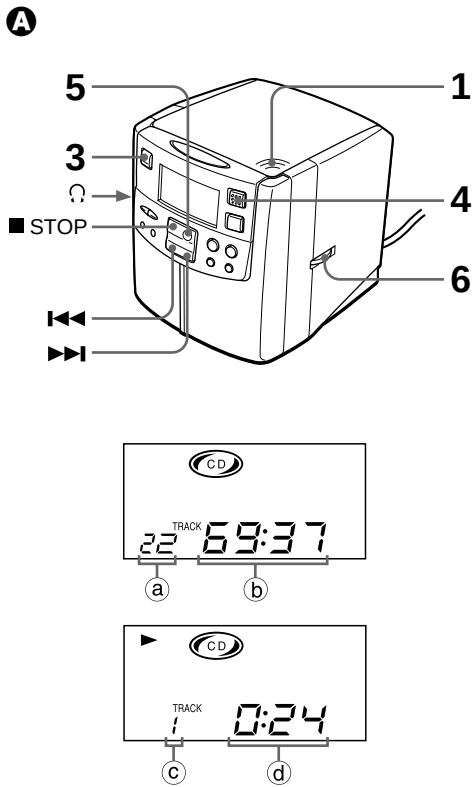

CD PLAYING → A

English

1 **Press OPEN to open the disc compartment.**
2 **Place a disc in the center with the label side facing up and close the disc compartment.**
3 **Press POWER ⏻ STANDBY/ON to turn on the power.**
4 **Press FUNCTION repeatedly until (CD) is displayed.**
   ⓐ total number of tracks in the disc
   ⓑ total playback time of the disc
5 **Press ►II PLAY/PAUSE.**
   Playback starts from the first track.
   ⓒ current track number
   ⓓ elapsed playing time
   The display changes back to the clock display after 10 seconds.
6 **Adjust the volume.**

To display the CD operation, press SNOOZE. CD operation is displayed for 10 seconds.

Basic operation

To stop	Press ■ STOP.
To pause	Press ►II PLAY/PAUSE. To resume, press it again.
To search for the beginning of a track	Press I◄◄ or ►►I.
To locate a desired passage	Keep I◄◄ or ►►I pressed. Release the button at the start of desired passage.

Listening with the headphones

Connect the headphones (not supplied) to the ∩ jack.
When the headphones are connected, sound from the speaker will not be heard.

REPRODUCCION DE DISCOS COMPACTOS → Ⓐ

Español

1 **Oprima OPEN para abra el compartimiento del disco.**
2 **Coloque un disco en el centro con el lado de la etiqueta hacia arriba y cierre el compartimiento del disco.**
3 **Presione POWER ⏻ STANDBY/ON para conectar el interruptor.**
4 **Presione FUNCTION varias veces hasta que aparezca CD .**
   ⓐ Número total de canciones en el disco
   ⓑ tiempo de reproducción total del disco
5 **Oprima ►II PLAY/PAUSE.**
   La reproducción empieza de la primera pista.
   ⓒ Número de la canción actual
   ⓓ tiempo de reproducción transcurrido
   La pantalla vuelve a mostrar el reloj después de 10 segundos.
6 **Ajuste el volumen.**

Para ver el funcionamiento del disco compacto, oprima SNOOZE. El modo de funcionamiento del disco compacto aparece durante 10 segundos.

Funcionamiento básico

Para parar	Oprima ■ STOP.
Para hacer una pausa	Oprima ►II PLAY/PAUSE. Para continuar, oprima nuevamente.
Para buscar el principio de una canción	Oprima I◄◄ o ►►I.
Para buscar un pasaje deseado	Mantenga oprimido I◄◄ o ►►I. Suelte el botón al inicio del pasaje deseado.

Escuchando con los auriculares

Conecte los auriculares (no suministrados) en la toma ∩.
Cuando se conectan los auriculares, no se escuchará el sonido del altavoz.

LECTURE DE CD → Ⓐ

Français

1 **Appuyez sur OPEN pour ouvrez le logement du disque.**
2 **Placez un disque au centre, l'étiquette dirigée vers le haut et refermez le logement du disque.**
3 **Appuyez sur POWER ⏻ STANDBY/ON pour mettre sous tension.**
4 **Appuyez plusieurs fois sur FUNCTION jusqu'à l'affichage de CD .**
   ⓐ nombre total de plages du disque
   ⓑ temps total de lecture du disque
5 **Appuyez sur ►II PLAY/PAUSE.**
   La lecture démarre à partir de la première plage.
   ⓒ numéro de la plage actuelle
   ⓓ temps de lecture écoulé
   L'affichage revient à l'affichage de l'heure au bout de 10 secondes.
6 **Ajustez le volume.**

Pressez SNOOZE pour afficher l'opération CD, qui restera affichée 10 secondes.

Opérations de base

Pour arrêter	Appuyez sur ■ STOP..
Pour faire une pause	Appuyez sur ►II PLAY/PAUSE. Pour reprendre, appuyez une seconde fois.
Pour rechercher le début d'une plage	Appuyez sur I◄◄ ou ►►I.
Pour localiser un passage souhaité	Appuyez en continu sur I◄◄ ou ►►I. Libérez la touche au début du passage souhaité.

Ecoute avec des écouteurs

Raccordez des écouteurs (non fournis) à la prise ∩.
Quand des écouteurs sont raccordés, le son en provenance du haut-parleur est inaudible.

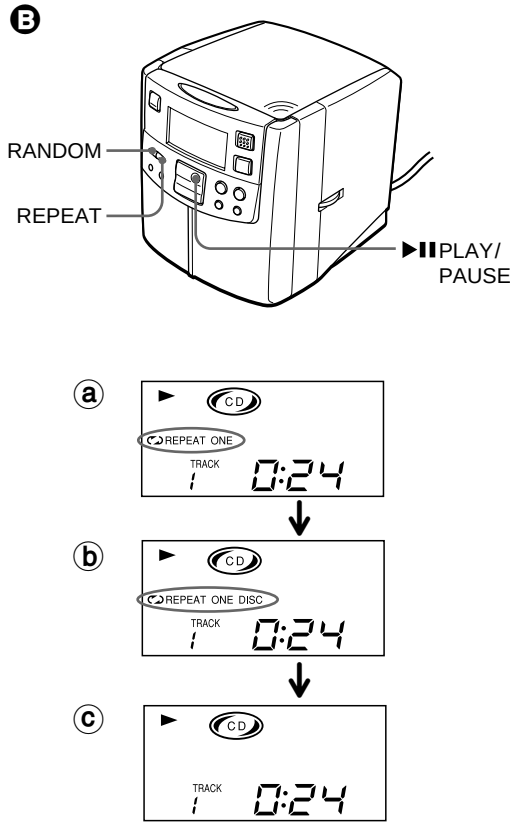

CD PLAYING

Note

- The unit may not play a CD-R/RW disc that is recorded on personal computers or some kinds of CD-R/RW recorders because of differences in recording platforms.
- Do not attach any seal or label to either side (the recordable side or the labeled side) of a CD-R/RW disc. It may cause malfunction.

Repeat play → B

Press REPEAT repeatedly during playback to select repeat play as follows.

ⓐ one track repeat play
↓
ⓑ all track repeat play
↓
ⓒ no repeat play (normal play)

Random play → B

Press RANDOM before playing the CD.
RANDOM appears, then press ▶II PLAY/PAUSE to start random play.

- Repeat play can be performed during random play.

Nota

- Puede ser no posible reproducir discos CD-R/RW grabados en un ordenador personal o en algunos tipos de grabadores de CD-R/RW en este aparato debido a que existen diferencias en los formatos de grabación.
- No pegue un sello o etiqueta en sus lados (el lado grabable o el lado de etiqueta) de un disco CD-R/RW. Puede provocar un mal funcionamiento.

Reproducción repetida → Ⓑ

Oprima repetidamente REPEAT durante la reproducción para seleccionar la reproducción repetida de la siguiente forma.

ⓐ Reproducción repetida de una canción
↓
ⓑ Reproducción repetida de todas las canciones
↓
ⓒ Sin reproducción repetida (reproducción normal)

Reproducción aleatoria → Ⓑ

Presione RANDOM antes de reproducir el disco compacto.
Aparece RANDOM, presione ►II PLAY/PAUSE para empezar la reproducción aleatoria.

- Se puede hacer la reproducción repetida durante la reproducción aleatoria.

Remarques

- L'appareil peut ne pas lire un disque CD-R/RW enregistré sur un ordinateur personnel ou avec certains enregistreurs CD-R/RW à cause de la différence de plate-forme d'enregistrement.
- Ne collez pas d'autocollant ou étiquette sur les faces (la face enregistrable ou la face étiquetée) d'un disque CD-R/RW. Cela pourrait causer un mauvais fonctionnement.

Lecture répétée → Ⓑ

Appuyez plusieurs fois sur REPEAT pendant la lecture pour sélectionner la lecture répétée comme suit.

ⓐ lecture répétée d'une plage
↓
ⓑ lecture répétée de toutes les plages
↓
ⓒ pas de lecture répétée (lecture normale)

Lecture aléatoire → Ⓑ

Appuyez sur RANDOM avant de lire le CD.
RANDOM s'affiche, puis appuyez sur ►II PLAY/PAUSE pour démarrer la lecture aléatoire.

- La lecture répétée est possible pendant la lecture aléatoire.

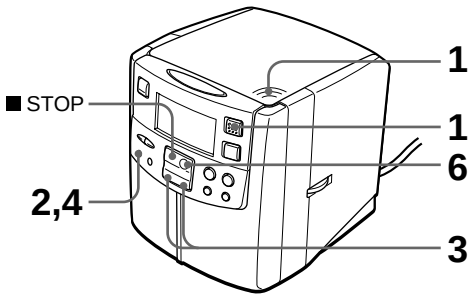

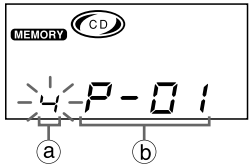

Program play

Up to 32 tracks can be programmed for program play.

1 Insert a disc and press FUNCTION to select CD.
2 Press MEMORY/SET.
3 Select the desired track by pressing ⏮ or ⏭.
ⓐ track number
ⓑ program number
4 Press MEMORY/SET.
5 Repeat steps 3 and 4 to program more tracks.
6 Press ▶II PLAY/PAUSE to start program play.

To stop program play

Press ■ STOP.

To add tracks to the program

Repeat the procedure from step 2 after program play has finished.

To erase the program

Press ■ STOP twice during program play, or press ■ STOP after program play has finished.

Note

- The program play is also erased when the disc compartment is opened or when the power is tuned off.
- When the 32 tracks are programmed, “FULL” appears and no more tracks can be added.
- You cannot go back to the previous track by keeping ⏮ pressed during program play.
- Repeat play can be performed during program play.

Reproducción programada

Se pueden programar hasta 32 canciones para la reproducción programada.

1 Coloque un disco y presione FUNCTION para seleccionar CD.
2 Presione MEMORY/SET.
3 Seleccione la canción deseada presionando ⏮ o ⏭.
ⓐ número de canción
ⓑ número de programa
4 Presione MEMORY/SET.
5 Repita los pasos 3 y 4 para programar más canciones.
6 Presione ▶II PLAY/PAUSE para empezar la reproducción programada.

Para parar la reproducción programada
Presione ■ STOP.

Para agregar canciones al programa
Repita el procedimiento desde el paso 2 cuando se ha terminado la reproducción programada.

Para borrar el programa
Presione ■ STOP dos veces durante la reproducción programada o presione ■ STOP después de terminar la reproducción programada.

Nota
- La reproducción programada también se borra cuando se abre el compartimiento del disco o cuando se desconecta el interruptor.
- Cuando se han programado 32 canciones, aparece “FULL” y no pueden agregarse más canciones.
- No puede volver a la canción anterior manteniendo presionado ⏮ durante la reproducción programada.
- Puede hacer la reproducción repetida durante la reproducción programada.

Lecture programmée

Jusqu’à 32 plages peuvent être programmées pour la lecture programmée.

1 Insérez un disque et appuyez sur FUNCTION pour sélectionner CD.
2 Appuyez sur MEMORY/SET.
3 Sélectionnez la plage souhaitée en appuyant sur ⏮ ou ⏭.
ⓐ numéro de plage
ⓑ numéro de programme
4 Appuyez sur MEMORY/SET.
5 Répétez les étapes 3 et 4 pour programmer plus de plages.
6 Appuyez sur ▶II PLAY/PAUSE pour démarrer la lecture programmée.

Pour arrêter la lecture programmée
Appuyez sur ■ STOP.

Pour ajouter des plages au programme
Répétez la procédure à partir de l’étape 2 après la fin de la lecture programmée.

Pour effacer le programme
Appuyez deux fois sur ■ STOP pendant le lecture programmée, ou sur ■ STOP après la fin de la lecture programmée.

Remarques
- La lecture programmée est aussi effacée à l’ouverture du logement du disque ou à la mise hors tension.
- Si 32 plages sont programmées, “FULL” s’affiche et aucune plage ne peut être ajoutée.
- Il est impossible de revenir à la plage précédente en maintenant ⏮ pressé pendant la lecture programmée.
- La lecture répétée est possible pendant la lecture programmée.

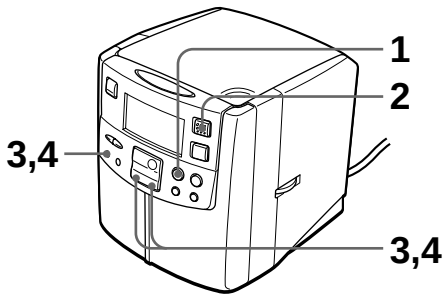

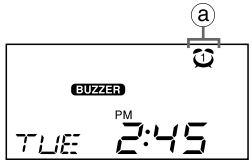

ALARM SETTING

English

The radio, buzzer or CD automatically sounds at the designated time every day.
You can set two different alarm times, one in ALARM 1 and one in ALARM 2.

Before setting

- Set the clock (See page 12) and day of the week. If they are not set, you cannot set alarm times.
- Tune in to a station or stop playback of a disc at the desired track.

To set the alarm time in ALARM 1

Operate while the power is turned off.

1 **Press ALARM 1.**
The alarm1 indicator flashes for about 5 seconds.

2 **While the alarm 1 indicator is flashing, press FUNCTION repeatedly to select CD, radio or buzzer, then press MEMORY/SET.**
The hour of the alarm time starts flashing.

3 **While the hour is flashing, press ⏮ or ⏭ to set the hour, then press MEMORY/SET.**
The minutes of alarm time start flashing.

4 **While the minutes are flashing, press ⏮ or ⏭ to set the minutes, then press MEMORY/SET.**
The ALARM 1 indicator ⓐ lights up and beep sounds are heard.

AJUSTE DE LA ALARMA

Español

La radio, alarma o disco compacto suena automáticamente a la hora especificada todos los días.
Se pueden ajustar dos horas de alarma diferentes, una en la ALARM 1 y otra en la ALARM 2.

Antes de hacer el ajuste

- Ajuste la hora del reloj (Consulte la página 13) y el día de la semana. Si no se ha ajustado la hora del reloj, no podrá ajustar las horas de las alarmas.
- Sintonice una emisora o pare la reproducción de un disco en la canción deseada.

Para ajustar el tiempo de la alarma en ALARM 1

Haga la operación con el aparato desconectado.

1 **Presione ALARM 1.**
Destella el indicador de alarma 1 durante unos 5 segundos.

2 **Cuando destella el indicador de alarma 1 , presione FUNCTION varias vecxes para seleccionar el disco compacto, radio o campana y presione MEMORY/SET.**
La hora de la alarma empieza a destellar.

3 **Cuando está destellando la hora, presione ⏮ o ⏭ para ajustar la hora y presione MEMORY/SET.**
Los minutos de la alarma empiezan a destellar.

4 **Cuando destellan los minutos, presione ⏮ o ⏭ para ajustar los minutos y presione MEMORY/SET.**
Se enciende el indicador ALARM 1 ⓐ y se escuchan las alarmas.

REGLAGE DU REVEIL

Français

La radio, un signal sonore ou un CD se fait automatiquement entendre chaque jour à l'heure préréglée.
Il est possible de régler deux heures d'alarme différentes: ALARM 1 et ALARM 2.

Avant le réglage

- Réglez l'horloge (voir page 13) et le jour de la semaine. S'ils ne sont pas réglés, les heures d'alarme ne peuvent pas être réglées.
- Accordez une station ou arrêtez la lecture du disque à la plage souhaitée.

Pour régler l'heure d'alarme ALARM 1

Opérez quand l'appareil est hors tension.

1 **Appuyez sur ALARM 1.**
L'indicateur d'alarme 1 clignote environ 5 secondes.

2 **Quand l'indicateur d'alarme 1 clignote, appuyez plusieurs fois sur FUNCTION pour sélectionner CD, radio ou sonnerie, puis appuyez sur MEMORY/SET.**
Les heures de l'heure d'alarme se mettent à clignoter.

3 **Pendant le clignotement des heures, appuyez sur ⏮ ou ⏭ pour régler les heures, puis sur MEMORY/SET.**
Les minutes de l'heure d'alarme se mettent à clignoter.

4 **Pendant le clignotement des minutes, appuyez sur ⏮ ou ⏭ pour régler les minutes, puis sur MEMORY/SET.**
Le voyant ALARM 1 ⓐ s'allume et des tonalités "beep" retentent.

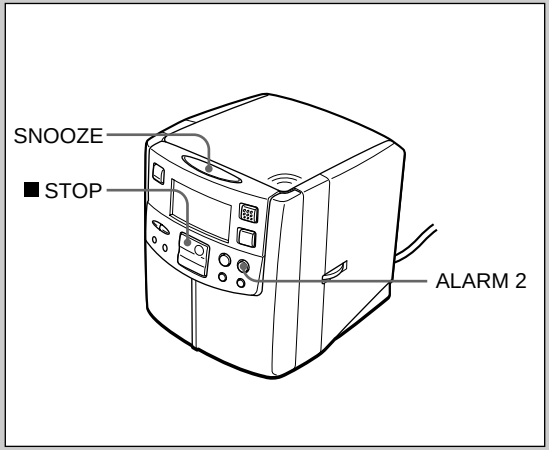

ALARM SETTING

To set the alarm time in ALARM 2
Press ALARM 2 in step 1. The alarm 2 indicator ⏰2 flashes, and go to step 2, 3 and 4.

When the preset time comes, the radio, buzzer or CD sounds. All track repeat play is selected automatically for CD playing.
To turn off the alarm 1, press ALARM 1 or SNOOZE.
To turn off the alarm 2, press ALARM 2 or SNOOZE.
When SNOOZE is pressed, the alarm will automatically come on again after about 9 minutes.

To cancel the alarm 1 before the preset time comes, press ALARM 1, then press ■ STOP within 5 seconds.
To cancel the alarm 2, press ALARM 2, then press ■ STOP within 5 seconds.

To check the alarm time
Press ALARM 1. The alarm time set in ALARM 1 is displayed for 5 seconds.
Press ALARM 2. The alarm time set in ALARM 2 is displayed for 5 seconds.

To change the alarm time
Set the alarm time again.

AJUSTE DE LA ALARMA

Español

Para ajustar la hora de la alarma en ALARM 2
Presione ALARM 2 en el paso 1, Destella el indicador de alarma 2 ② y vaya al paso 2, 3 y 4.

Cuando llega la hora programada, suena la alarma o el disco compacto. Se selecciona automáticamente la reproducción repetida de todas las canciones en el caso de reproducir un disco compacto.
Para desactivar la alarma 1, presione ALARM 1 o SNOOZE.
Para desactivar la alarma 2, presione ALARM 2 o SNOOZE.
Cuando se presiona SNOOZE, la alarma vuele a activarse después de unos 9 minutos.

Para cancelar la alarma 1 antes de que llegue la hora programada, presione ALARM 1 y presione ■ STOP antes de 5 segundos.
Para cancelar la alarma 2, presione ALARM 2 y presione ■ STOP antes de 5 segundos.

Confirmación de la hora de la alarma
Oprima ALARM 1. Aparece la hora de la alarma en ALARM 1 durante 5 segundos.
Presione ALARM 2. La hora de la alarma ajustada en ALARM 2 aparece durante 5 segundos.

Para cambiar la hora de la alarma
Ajuste nuevamente la hora de la alarma.

REGLAGE DU REVEIL

Français

Pour régler l'heure d'ALARM 2
Appuyez sur ALARM 2 à l'étape 1. L'indicateur d'alarme 2 ② clignote, continuez aux étapes 2, 3 et 4.

A l'heure préréglée, la radio, la sonnerie ou le CD est audible. La lecture répétée de toutes les plages est automatiquement sélectionnée pour l'écoute de CD.
Pour couper l'alarme 1, appuyez sur ALARM 1 ou SNOOZE.
Pour couper l'alarme 2, appuyez sur ALARM 2 ou SNOOZE.
A la pression de SNOOZE, l'alarme retentira automatiquement à nouveau au bout d'environ 9 minutes.

Pour annuler l'alarme 1 avant l'heure de l'alarme, appuyez sur ALARM 1, puis sur ■ STOP dans les 5 secondes.
Pour annuler l'alarme 2 avant l'heure de l'alarme, appuyez sur ALARM 2, puis sur ■ STOP dans les 5 secondes.

Pour vérifier l'heure d'alarme
Appuyez sur ALARM 1. L'heure d'alarme réglée pour ALARM 1 s'affichera pendant 5 secondes.
Appuyez sur ALARM 2. L'heure d'alarme réglée pour ALARM 2 s'affiche 5 secondes.

Pour modifier l'heure d'alarme
Réglez-la à nouveau.

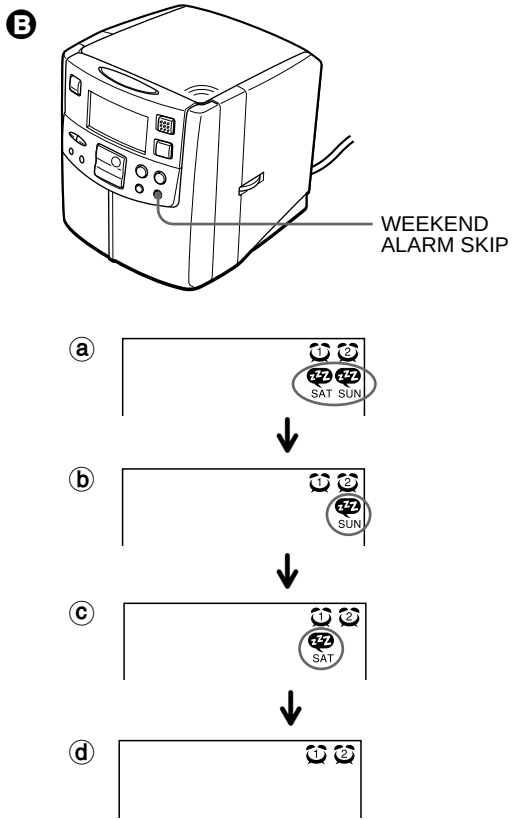

ALARM SETTING

Note

- The radio, buzzer or CD automatically turns off after about 1 hour.
- The buzzer volume is fixed and cannot be set with the volume control.
- The buzzer sound of ALARM 1 and ALARM 2 are different.
- When the alarm time set in ALARM 1 and ALARM 2 are the same, the alarm timer functions only once at the preset time.

To cancel the alarm only on Saturday and Sunday → Ⓑ

You can cancel the alarm every Saturday or Sunday.

After setting the alarm, press WEEKEND ALARM SKIP repeatedly to select your desired day.

Each time the button is pressed, the display changes as follows:

ⓐ The alarm is canceled on every Saturday and Sunday
ⓑ The alarm is canceled on every Sunday
ⓒ The alarm is canceled on every Saturday
ⓓ The alarm sounds every day

AJUSTE DE LA ALARMA

Español

Notas

- La radio, alarma o disco compacto se desconecta automáticamente después de sobre 1 hora.
- El volumen de la alarma no puede cambiarse con el control de volumen.
- El sonido de las alarmas ALARM 1 y ALARM 2 son diferentes.
- Cuando las horas de las alarmas de ALARM 1 y ALARM 2 son iguales, el temporizador de alarma funciona una sola vez a la hora prefijada.

Para cancelar la alarma sólo los sábados y domingos → Ⓑ

Se puede cancelar la alarma para todos los sábados y domingos.

Después de ajustar la alarma, presione WEEKEND ALARM SKIP varias veces para seleccionar su día deseado.

Cada vez que presione el botón, la pantalla cambia de la siguiente forma:

ⓐ La alarma se cancela para todos los sábados y domingos.
ⓑ La alarma se cancela para todos los domingos
ⓒ La alarma se cancela para todos los sábados
ⓓ La alarma suena todos los días

REGLAGE DU REVEIL

Français

Remarques

- La radio, le signal sonore ou le CD s'arrête automatiquement au bout de 1 heure environ.
- Le volume du signal sonore est fixe et ne peut pas être réglé avec la commande de volume.
- Les tonalités des signaux sonores ALARM 1 et ALARM 2 sont différentes.
- Quand les heures d'alarme réglées pour ALARM 1 et ALARM 2 sont identiques, la minuterie d'alarme fonctionne une fois à l'heure programmée.

Pour annuler l'alarme seulement les samedis et dimanches → Ⓑ

Vous pouvez annuler l'alarme tous les samedis ou dimanches.

Après le réglage de l'alarme, appuyez plusieurs fois sur WEEKEND ALARM SKIP pour sélectionner le jour souhaité.

A chaque pression de la touche, l'affichage change comme suit:

ⓐ L'alarme est annulée tous les samedis et dimanches
ⓑ L'alarme est annulée tous les dimanches
ⓒ L'alarme est annulée tous les samedis
ⓓ L'alarme retentit tous les jours

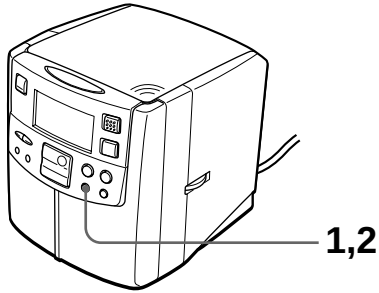

SLEEP TIMER SETTING

English

You can use the sleep timer to turn the radio off or to stop playing back a disc automatically after up to 90 minutes.

- Before setting, tune in to a station or stop CD play at your desired track.

1 Keep SLEEP pressed.

SLEEP flashes in the display.

While SLEEP is pressed the time changes as follows:

→ 90 → 80 → 70 → 60 → 50 → 40 → 30 → 20 → 10 → 2

2 Release the button when the time to turn off the power is displayed.

To turn off the power 20 minutes after, release the button when “20” is displayed.

If SLEEP stops flashing, repeat the procedure from step 1.

To cancel the sleep timer, press SLEEP.

To use both the sleep timer and the alarm

You can fall asleep listening to the radio and still be awakened by the radio, buzzer or CD alarm at a preset time.

1 Set the alarm timer (See page 26).

2 Tune in to a station or stop playback of the desired track.

3 Keep SLEEP pressed to set the sleep timer.

AJUSTE DEL TEMPORIZADOR PARA DORMIR

Español

Se puede utilizar el temporizador para dormir para desconectar automáticamente la radio o parar la reproducción de un disco hasta 90 minutos después.

- Antes del ajuste, sintonice una emisora o pare la reproducción del disco comapcto en la cancón deseada.

1 Mantenga presionado SLEEP.

Destella SLEEP en la pantalla.

Cuando presione SLEEP, la hora cambia de la siguiente forma:

→ 90 → 80 → 70 → 60 → 50 → 40 → 30 → 20 → 10 → 2

2 Suelte el botón cuando aparezca la hora a la que desea desconectar el interruptor.

Para desconectar el interruptor después de 20 minutos, suelte el botón cuando aparezca “20”.

Si deja de destellar SLEEP, repita el procedimiento desde el paso 1.

Para cancelar el temporizador para dormir, oprima SLEEP.

Para utilizar tanto el temporizador para dormir como la alarma

Se puede dormir escuchando la radio y se despertará igual por la radio, campana o disco compacto a la hora programada.

1 Ajuste el temporizador de alarma (Vea la página 27).
2 Sintonice una emisora o pare la reproducción de la canción deseada.
3 Mantenga presionado SLEEP para ajustar el temporizador de dormir.

REGLAGE DE LA MINUTERIE D’ARRET DIFFERE

Français

Vous pouvez utiliser la minuterie d’arrêt différé pour que la radio s’éteigne ou que la lecture de disque s’arrête automatiquement au bout de 90 minutes maximum.

- Avant le réglage, accordez une station ou arrêtez la lecture du CD à la plage souhaitée.

1 Maintenez SLEEP pressé.

SLEEP clignote sur l’affichage.

Pendant la pression de SLEEP, l’heure change comme suit:

→ 90 → 80 → 70 → 60 → 50 → 40 → 30 → 20 → 10 → 2

2 Libérez la touche à l’affichage de l’heure de mise hors tension.

Pour mettre hors tension 20 minutes plus tard, relâchez la touche quand “20” est affiché.

Si SLEEP s’arrête de clignoter, répétez la procédure à partir de l’étape 1.

Pour annuler la minuterie d’arrêt différé, appuyez sur SLEEP.

Pour utiliser à la fois la minuterie d’arrêt différé et le réveil

Vous pouvez vous endormir au son de la radio et vous faire réveiller par la radio, un signal sonore ou un CD à l’heure programmée.

1 Réglez la minuterie d’arrêt (Voir la page 27).
2 Accordez une station ou arrêtez la lecture à la plage souhaitée.
3 Maintenez SLEEP pressé pour régler la minuterie d’extinction.

SPECIFICATIONS

English

<Tuner section>	
Frequency range	FM: 87.5 – 108 MHz (100 kHz steps) AM: 530 – 1,710 kHz (10 kHz steps)
Antennas	FM wire antenna Ferrite bar antenna for AM
<CD player section>	
Tracking system	3-beam laser
Laser pickup	Semiconductor laser
D/A conversion	8-times oversampling digital filter + 1-bit DAC
Frequency response	20 – 20,000 Hz
<Common section>	
Power source	AC 120 V, 60 Hz
Output	750 mW + 750 mW (EIAJ)
Power consumption	15 W
Speaker	64 mm, 8 ohms (2)
Maximum outside dimensions (W × H × D)	156 × 170 × 195 mm (6 $^{1}/_{4}$ × 6 $^{3}/_{4}$ × 7 $^{3}/_{4}$ in.)
Weight	Approx. 1.65 kg (3.6 lbs.)

- The specifications and external appearance are subject to change without notice.

ESPECIFICACIONES

Español

<Sección del sintonizador>

Gama de frecuencias	FM: 87,5 – 108 MHz (Intervalos de 100 kHz) AM: 530 – 1.710 kHz (Intervalos de 10 kHz)
Antenas	Antena de cable FM Antena de barra de ferrita para AM

<Sección del tocadiscos de discos compactos>

Sistema de seguimiento	3 rayos láser
Receptor láser	Láser semiconductor
Conversión digital/analógica	filtro digital con sobremuestreo de 8 veces + DAC de 1 bit
Respuesta de frecuencia	20 – 20.000 Hz

<Sección común>

Fuente de alimentación	CA de 120 V, 60 Hz
Salida	750 mW + 750 mW (EIAJ)
Consumo eléctrico	15 W
Altavoz	64 mm, 8 ohmios (2)

Dimensiones exteriores máximas (An. × Al. × Prof.)
156 × 170 × 195 mm

Peso Approx. 1,65 kg

- Las especificaciones y aspecto exterior están sujetos a cambios sin previo aviso.

FICHE TECHNIQUE

Français

<Section Tuner>

Plage de fréquences	FM: 87,5 – 108 MHz (pas de 100 kHz) AM: 530 – 1.710 kHz (pas de 10 kHz)
Antennes	Antenne-fil FM Antenne-tige de ferrite pour AM

<Section lecteur de CD>

Système de recherche	Laser 3 faisceaux
Tête de lecture laser	Laser semi-conducteur
Conversion n-a	Filtre numérique à suréchantillonnage 8 fois + convertisseur n-a 1 bit
Réponse en fréquence	20 – 20.000 Hz

<Section commune>

Source d'alimentation	Alimentation secteur 120 V CA, 60 Hz
Courant de sortie	750mW + 750 mW (EIAJ)
Consommation électrique	15 W
Haut-parleur	64 mm, 8 ohms (2)

Dimensiones extérieures maximum (l × h × p)
156 × 170 × 195 mm

Poids Approx. 1,65 kg

- Les caractéristiques et l'aspect extérieur sont susceptibles d'être modifiés sans préavis.

AIWA CO.,LTD.

http://www.aiwa.co.jp

8B-RD3-901-01
001213AYO-OX
Printed in Hong Kong