SONY

4-472-087-**01** (1)

フィルターアダプター
Filter Adaptor
Adaptateur de filtre
滤镜转接环

取扱説明書 /Operating Instructions/Mode d'emploi/ Manual de instrucciones/Bedienungsanleitung/ Gebruiksaanwijzing/Bruksanvisning/Istruzioni per l'uso/ Manual de instruções/Οδηγίες λειτουργίας/Instrukcja obsługi/Návod na obsluhu/Használati útmutató/Instrucțiuni de utilizare/Betjeningsvejledning/Návod k obsluze/ Käyttöohjeet/Инструкция по эксплуатации/使用說明書/ 使用说明书/사용 설명서/تعليمات التشغيل

VFA-49R1

© 2013 Sony Corporation Printed in China

447208701

http://www.sony.net/

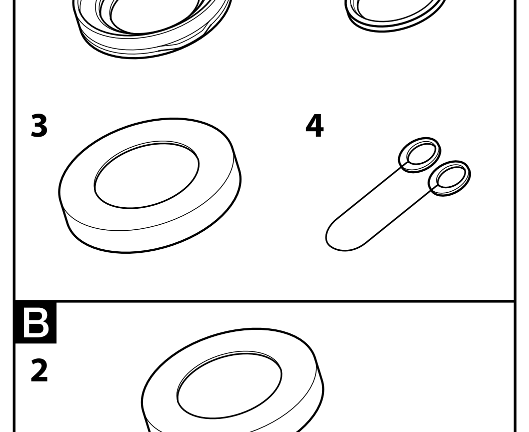

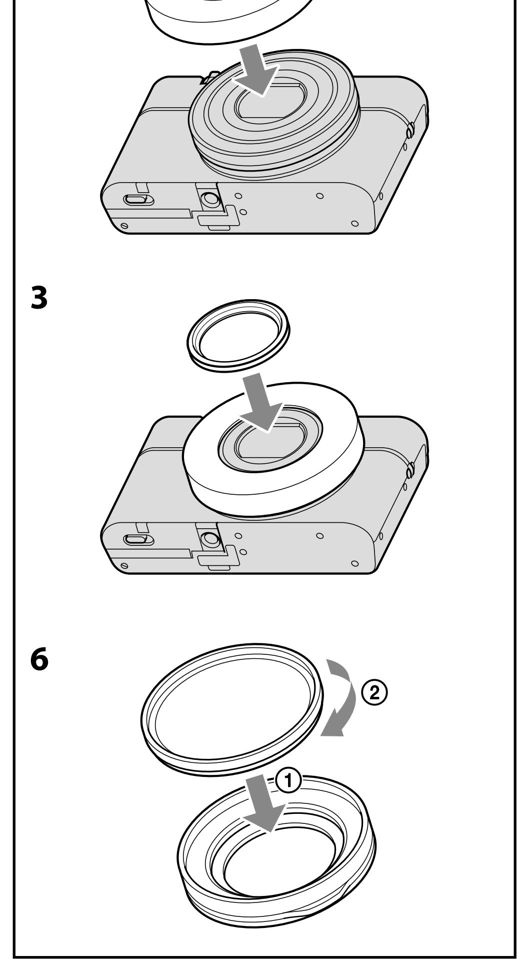

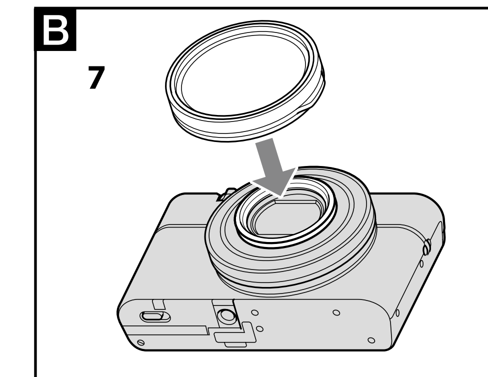

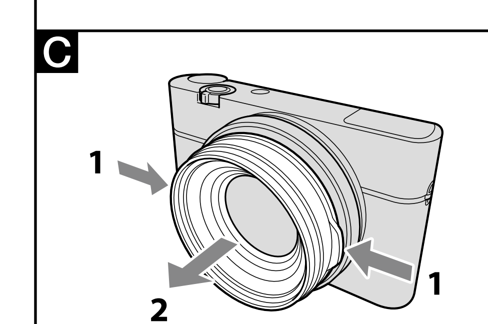

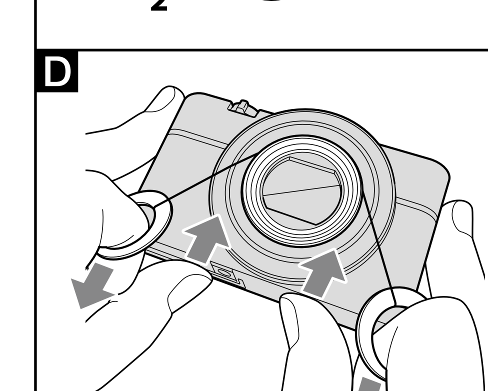

日本語

お買い上げいただきありがとうございます。

主な特長

本機はソニー製デジタルスチルカメラ(以下、カメラとする) DSC-RX100/RX100M2用のフィルターアダプターです。
本機を取り付けることにより、カメラに49mm径のフィルターを装着できます。

使用上のご注意

- フラッシュを使って撮影するときは、撮影状況によってはフィルターアダプターがフラッシュ光を妨げ、影ができることがあります。その場合はフィルターアダプターをはずしてください。
- カメラを持ち運ぶ際は、フィルターアダプターをカメラ本体からはずしてください。
- フィルター対応ネジ径は、49mmです。
- フィルターアダプターを持ってカメラ本体を持ち上げたり、移動させたりしないでください。
- フィルター以外のものは装着しないでください。
- フィルターアダプターの先端に過剰な力が加わると、はずれる可能性がありますのでご注意ください。
- フィルターアダプターを装着した状態でカメラの電源がOFFになると、レンズ部が収納されるため、フィルターアダプターとカメラ本体との間で指などを挟む可能性がありますのでご注意ください。

A 各部の名前

1 フィルターアダプター
2 ベースリング
3 ガイドリング
4 リムーバー

B 取り付けかた

1 レンズ先端部が汚れている場合は、汚れをきれいにふき取る。
2 カメラの電源をOFFにして、ガイドリングをレンズ部にかぶせる。(イラストB-2)
3 ベースリングの剥離紙をはがし、ガイドリング中央の穴に収まるように置いて貼り付ける。(イラストB-3)
4 ガイドリングをはずす。
5 ベースリング全体を指で押さえて、しっかりと接着させる。
接着後、数時間は接着力が安定しません。
約1日経過してから、ご使用を開始してください。
6 フィルターアダプターに、フィルター(別売)を装着する。(イラストB-6)
7 フィルターアダプターをベースリングに「カチッ」と音がするまで押し込む。(イラストB-7)

フィルターアダプターのはずしかた(イラストC)

フィルターアダプター(A-1)のツマミを押し込み、ロックを解除してベースリングからはずす。

ベースリングのはがしかた(イラストD)

カメラの電源をOFFにして、リムーバーをベースリングと鏡筒の間に巻き付け、ゆっくりと引いてはがす。

ご注意
一度はがしたベースリングは、接着力が低下しているため再使用はできません。

主な仕様

外形寸法(約):53 mm × 9 mm(直径×長さ)
質量: 約 12 g
同梱物: フィルターアダプター(1)、ベースリング(1)、ガイドリング(1)、リムーバー(1)、印刷物一式

仕様および外観は、改良のため予告なく変更することがありますが、ご了承ください。

よくあるお問い合わせ、解決方法などはホームページをご活用ください。
http://www.sony.jp/support/

使い方相談窓口	修理相談窓口
フリーダイヤル ………0120-333-020	フリーダイヤル ………0120-222-330
携帯電話・PHS・一部のIP電話 ………0466-31-2511	携帯電話・PHS・一部のIP電話 ………0466-31-2531
受付時間 月～金:9:00～18:00 土・日・祝日:9:00～17:00	受付時間 月～金:9:00～20:00 土・日・祝日:9:00～17:00
	※取扱説明書・リモコン等の購入相談はこちらへお問い合わせください。

FAX(共通)0120-333-389

上記番号へ接続後、最初のガイダンスが流れている間に「401」+「#」を押してください。直接、担当窓口へおつなぎします。

ソニー株式会社 〒108-0075 東京都港区港南1-7-1

English

Before operating the product, please read this manual thoroughly and retain it for future reference.

< Notice for the customers in the countries applying EU Directives >

This product has been manufactured by or on behalf of Sony Corporation, 1-7-1 Konan Minato-ku Tokyo, 108-0075 Japan. Inquiries related to product compliance based on European Union legislation shall be addressed to the authorized representative, Sony Deutschland GmbH, Hedelfinger Strasse 61, 70327 Stuttgart, Germany. For any service or guarantee matters, please refer to the addresses provided in the separate service or guarantee documents.

Features

The VFA-49R1 is a Filter Adaptor made especially for DSC-RX100/RX100M2 Sony Digital Still Cameras (referred to below as "camera").
Attaching the filter adaptor to the camera enables attachment of a 49 mm diameter filter.

Notes on Use

- When using a flash with the camera, the filter adaptor may partially block the light of the flash in certain shooting situations. In this case, remove the filter adaptor.
- When carrying the camera, remove the filter adaptor.
- The diameter of the filter adaptor's filter screw is 49 mm.
- Do not lift or move the camera main body by the filter adaptor.
- Do not attach anything other than a filter to the filter adaptor.
- Be careful not to apply an excessive force to the edge of the filter adaptor or it may come away from the lens.
- If the power of the camera is turned off with the filter adaptor attached, the lens of the camera retracts. Be careful not to catch your finger between the filter adaptor and the camera.

A Identifying the Parts

1 Filter adaptor
2 Base ring
3 Guide ring
4 Remover

B Attaching the Filter Adaptor to the Camera

1 **Wipe any dirt from the rim of the lens where the base ring is to be attached.**
2 **Turn off the power of the camera and then put the guide ring on the lens part of the camera. (See illustration B-2)**
3 **Remove the release paper from the base ring. Fit the base ring into the center hole of the guide ring. (See illustration B-3)**
4 **Remove the guide ring.**
5 **Press the surface of the base ring with your finger to firmly attach it.**
Adhesion is not stable for several hours after attaching the base ring.
Start using the camera again about one day after attaching the base ring.
6 **Attach the filter (sold separately) to the filter adaptor. (See illustration B-6)**
7 **Fit the filter adaptor into the base ring until it clicks into place. (See illustration B-7)**

Detaching the Filter Adaptor (See illustration C)

Press the knob of the filter adaptor (A-1) to unlock it, and then remove it from the base ring.

Detaching the Base Ring (See illustration D)

Turn off the power of the camera. Wind the remover between the base ring and lens barrel and pull it slowly to remove the base ring.

Notes
The removed base ring cannot be reused because its adhesive force is reduced.

Specifications

Dimensions (Approx.)	53 mm × 9 mm (Diameter × Length) (2 1/8 in. × 3/8 in.)
Mass	Approx. 12 g (0.5 oz)
Included items	Filter adaptor (1), Base ring (1), Guide ring (1), Remover (1), Set of printed documentation

Design and specifications are subject to change without notice.

Français

Avant d'utiliser ce produit, veuillez lire cette notice avec attention et la conserver pour toute référence future.

< Avis aux consommateurs des pays appliquant les Directives UE >

Ce produit a été fabriqué par ou pour le compte de Sony Corporation, 1-7-1 Konan Minato-ku Tokyo, 108-0075 Japon. Toutes les questions relatives à la conformité des produits basées sur la législation européenne doivent être adressées à son représentant, Sony Deutschland GmbH, Hedelfinger Strasse 61, 70327 Stuttgart, Allemagne. Pour toute question relative au Service Après-Vente ou à la Garantie, merci de bien vouloir vous référer aux coordonnées qui vous sont communiquées dans les documents « Service (SAV) » ou Garantie.

Caractéristiques

Le VFA-49R1 est un adaptateur de filtre conçu spécialement pour les appareils photo numériques Sony DSC-RX100/RX100M2 (désignés ci-dessous par le terme « appareil photo »).
En fixant cet adaptateur de filtre à l'appareil photo vous pourrez rattacher un filtre de 49 mm de diamètre.

Remarques sur l'emploi

- Lorsqu'un flash est utilisé avec l'appareil photo, l'adaptateur de filtre peut bloquer partiellement la lumière du flash dans certaines situations de prise de vue. Si c'est le cas, déposez l'adaptateur de filtre.
- Pour transporter l'appareil photo, déposez l'adaptateur de filtre.
- Le diamètre de filetage de l'adaptateur de filtre est de 49 mm.
- Ne soulevez pas et ne déplacez pas l'appareil photo en le prenant par l'adaptateur de filtre.
- Rattachez un filtre et rien d'autre à l'adaptateur de filtre.
- Veillez à ne pas exercer de force excessive sur le bord de l'adaptateur de filtre car il pourrait se détacher de l'objectif.
- Si l'alimentation de l'appareil photo est coupée quand l'adaptateur de filtre est rattaché, l'objectif de l'appareil photo se rétracte. Faites attention de ne pas vous laisser prendre le doigt entre l'adaptateur de filtre et l'appareil photo.

A Description des éléments

1 Adaptateur de filtre
2 Bague d'appui
3 Bague de guidage
4 Extracteur

B Fixation de l'adaptateur de filtre à l'appareil photo

1 **Nettoyez le bord de l'objectif à l'endroit où la bague d'appui doit être posée.**
2 **Éteignez l'appareil photo puis mettez la bague de guidage sur l'objectif de l'appareil photo. (Voir l'illustration B-2)**
3 **Détachez le papier de la bague d'appui. Insérez la bague d'appui dans le trou central de la bague de guidage. (Voir l'illustration B-3)**
4 **Déposez la bague de guidage.**
5 **Appuyez sur la surface de la bague d'appui avec le doigt pour bien la fixer.**
L'adhésion n'est résistante que plusieurs heures après la fixation de la bague d'appui.
N'utilisez l'appareil photo qu'environ un jour après la fixation de la bague d'appui.
6 **Posez le filtre (vendu séparément) sur l'adaptateur de filtre. (Voir l'illustration B-6)**
7 **Insérez l'adaptateur de filtre dans la bague d'appui de sorte qu'il s'encliquette. (Voir l'illustration B-7)**

Dépose de l'adaptateur de filtre (Voir l'illustration C)

Appuyez sur le bouton de l'adaptateur de filtre (A-1) pour le débloquer et détachez-le de la bague d'appui.

Dépose de la bague d'appui Voir l'illustration D)

Éteignez l'appareil photo. Enroulez l'extracteur entre la bague d'appui et le barillet de l'objectif et tirez-le lentement pour détacher la bague d'appui.

Remarques
Une fois détachée, la bague d'appui ne peut pas être réutilisée car son adhérence est réduite.

Spécifications

Dimensions (environ)	53 mm × 9 mm (Diamètre × Longueur) (2 1/8 po. × 3/8 po.)
Poids	Environ 12 g (0,5 oz)
Articles inclus	Adaptateur de filtre (1), Bague d'appui (1), Bague de guidage (1), Extracteur (1), Jeu de documents imprimés

La conception et les spécifications peuvent être modifiées sans préavis.

Español

Antes de utilizar el producto, lea detenidamente este manual y consérvelo para futuras referencias.

< Aviso para los clientes de países en los que se aplican las directivas de la UE >

Este producto ha sido fabricado por, o en nombre de Sony Corporation, 1-7-1 Konan Minato-ku Tokyo, 108-0075 Japón. Las consultas relacionadas con la conformidad del producto basadas en la legislación de la Unión Europea deben dirigirse al representante autorizado, Sony Deutschland GmbH, Hedelfinger Strasse 61, 70327 Stuttgart, Alemania. Para cualquier asunto relacionado con el servicio o la garantía, por favor diríjase a la dirección indicada en los documentos de servicio o garantía adjuntados con el producto.

Características

El VFA-49R1 es un adaptador para filtro hecho especialmente para las cámaras fotográficas digitales DSC-RX100/RX100M2 Sony (a partir de ahora "cámara").
La fijación del adaptador para filtro a la cámara permite fijar un filtro de 49 mm de diámetro.

Notas sobre la utilización

- Cuando utilice un flash con la cámara, el adaptador para filtro puede bloquear parcialmente la luz del flash en ciertas situaciones de fotografiado. En este caso, retire el adaptador para filtro.
- Cuando transporte la cámara, retire el adaptador para filtro.
- El diámetro de la rosca del filtro del adaptador para filtro es de 49 mm
- No levante ni mueva el cuerpo principal de la cámara por el adaptador para filtro.
- No fije nada que no sea un filtro al adaptador para filtro.
- Tenga cuidado para no aplicar fuerza excesiva al borde del adaptador para filtro ya que podría separarse del objetivo.
- Si desconecta la alimentación de la cámara con el adaptador para filtro instalado, el objetivo de la cámara se replegará. Tenga cuidado de no pillarse los dedos entre el adaptador para filtro y la cámara.

A Identificación de las partes

1 Adaptador para filtro
2 Aro base
3 Aro guía
4 Extractor

B Fijación del adaptador para filtro a la cámara

1 **Elimine la suciedad del borde el objetivo donde vaya a fijar el aro base.**
2 **Desconecte la alimentación de la cámara y después ponga el aro guía en la parte del objetivo de la cámara. (Consulte la ilustración B-2)**
3 **Retire el papel protector del aro base. Fije el aro base al orificio central del aro guía. (Consulte la ilustración B-3)**
4 **Retire el aro guía.**
5 **Presione la superficie del aro base con su dedo para fijarlo firmemente.**
La adhesión no será estable durante varias horas después de de haber fijado el aro base.
Comience a utilizar de nuevo la cámara un día aproximadamente después de haber fijado el aro base.
6 **Fije el filtro (vendido aparte) al adaptador para filtro. (Consulte la ilustración B-6)**
7 **Fije el adaptador para filtro en el aro base hasta que chasquee en su lugar. (Consulte la ilustración B-7)**

Extracción del adaptador para filtro (Consulte la ilustración C)

Presione la perilla del adaptador para filtro (A-1) para desbloquearlo, y retírelo del aro base.

Extracción del aro base (Consulte la ilustración D)

Desconecte la alimentación de la cámara. Bobine el extractor entre el aro base y el barrilete del objetivo y tire lentamente de él para retirar el aro base.

Notas
El aro base retirado no podrá volver a utilizarse debido a la reducción de su fuerza adhesiva.

Especificaciones

Dimensiones (Aprox.)	53 mm × 9 mm (Diámetro × Longitud)
Peso	Aprox. 12 g
Elementos incluidos	Adaptador para filtro (1), Aro base (1), Aro guía (1), Extractor (1), Juego de documentación impresa

El diseño y las especificaciones están sujetos a cambio sin previo aviso.

Deutsch

Lesen Sie diese Anleitung vor Inbetriebnahme des Produkts bitte genau durch und bewahren Sie sie zum späteren Nachschlagen sorgfältig auf.

< Hinweis für Kunden in Ländern, in denen EU-Richtlinien gelten >

Dieses Produkt wurde von oder für Sony Corporation, 1-7-1 Konan Minato-ku Tokio, 108-0075 Japan hergestellt. Bei Fragen zur Produktkonformität auf Grundlage der Gesetzgebung der Europäischen Union kontaktieren Sie bitte den Bevollmächtigten Sony Deutschland GmbH, Hedelfinger Strasse 61, 70327 Stuttgart, Deutschland. Für Kundendienst oder Garantieangelegenheiten wenden Sie sich bitte an die in den Kundendienst- oder Garantiedokumenten genannten Adressen.

Merkmale und Funktionen

Der VFA-49R1 ist ein Filter-Adapter, speziell für die Sony Digital-Standbildkameras DSC-RX100/RX100M2 (im Folgenden als „Kamera" bezeichnet) hergestellt.
Bringen Sie den Filter-Adapter an der Kamera an, um einen Filter mit 49 mm Durchmesser verwenden zu können.

Hinweise zur Verwendung

- Bei Verwendung eines Blitzes mit der Kamera kann der Filter-Adapter das Blitzlicht in bestimmten Aufnahmesituationen blockieren. Nehmen Sie in diesem Fall den Filter-Adapter wieder ab.
- Nehmen Sie beim Tragen der Kamera den Filter-Adapter ab.
- Der Durchmesser der Filterschraube des Filter-Adapters ist 49 mm.
- Heben Sie die Kamera nicht am Hauptkörper oder Filter-Adapter an.
- Bringen Sie keine anderen Teile am Filter-Adapter an.
- Achten Sie darauf, keine zu starke Kraft auf die Kante des Filter-Adapters anzuwenden, da er sich sonst vom Objektiv lösen kann.
- Wenn die Kamera bei angebrachtem Filter-Adapter ausgeschaltet wird, wird das Objektiv der Kamera eingefahren. Achten Sie darauf, sich nicht mit dem Finger zwischen dem Filter-Adapter und der Kamera zu verfangen.

A Identifikation der Teile

1 Filter-Adapter
2 Basisring
3 Führungsring
4 Abnehmer

B Anbringen des Filter-Adapters an der Kamera

1 **Wischen Sie jeglichen Schmutz vom Rand des Objektivs ab, wo der Basisring angebracht werden soll.**
2 **Schalten Sie die Stromversorgung der Kamera aus, und schieben Sie den Führungsring auf den Objektivteil der Kamera. (Siehe Abbildung B-2)**
3 **Nehmen Sie das Deckpapier vom Basisring ab. Setzen Sie den Basisring in das Mittenloch am Führungsring. (Siehe Abbildung B-3)**
4 **Nehmen Sie den Führungsring ab.**
5 **Drücken Sie die Oberfläche des Basisrings mit Ihrem Finger, um ihn fest anzubringen.**
Die Anhaftung ist mehrere Stunden nach dem Anbringen des Basisrings lang nicht stabil.
Verwenden Sie die Kamera erst nach Ablauf eines Tages nach dem Anbringen des Basisrings.
6 **Bringen Sie den Filter (getrennt erhältlich) an den Filter-Adapter an. (Siehe Abbildung B-6)**
7 **Setzen Sie den Filter-Adapter in den Basisring, bis er hörbar einrastet. (Siehe Abbildung B-7)**

Abnehmen des Filter-Adapters (siehe Abbildung C)

Drücken Sie den Knopf des Filter-Adapters (A-1) zum Lösen und nehmen Sie ihn dann vom Basisring ab.

Abnehmen des Basisrings (siehe Abbildung D)

Schalten Sie die Stromversorgung der Kamera aus. Wickeln Sie den Abnehmer zwischen dem Basisring und dem Objektivtubus auf und ziehen Sie ihn langsam zum Abnehmen des Basisrings.

Hinweise
Der abgenommene Basisring kann nicht wieder verwendet werden, weil seine Anhaftkraft verringert ist.

Technische Daten

Abmessungen (ca.)	53 mm × 9 mm (Durchmesser × Länge)
Gewicht	Ca. 12 g
Mitgeliefertes Zubehör	Filter-Adapter (1), Basisring (1), Führungsring (1), Abnehmer (1), Anleitungen

Änderungen bei Design und technischen Daten bleiben ohne vorherige Ankündigung vorbehalten.

Nederlands

Voordat u dit product gebruikt, dient u deze handleiding grondig te lezen en te bewaren voor toekomstige naslag.

< Kennisgeving voor klanten in de landen waar EU-richtlijnen van toepassing zijn >

Dit product werd geproduceerd door of in opdracht van Sony Corporation, 1-7-1 Konan Minato-ku Tokyo, 108-0075 Japan. Vragen met betrekking tot product conformiteit gebaseerd op EU-wetgeving kunnen worden gericht aan de gemachtigde vertegenwoordiger, Sony Deutschland GmbH, Hedelfinger Strasse 61, 70327 Stuttgart, Duitsland. Voor service- of garantiezaken verwijzen wij u door naar de adressen in de afzonderlijke service of garantie documenten.

Kenmerken

De VFA-49R1 is een filteradapter speciaal gemaakt voor Sony digitale fotocamera's DSC-RX100/RX100M2 (hierna genoemd "camera").
Door de filteradapter aan de camera te bevestigen krijgt u een filterdoorsnede van 49 mm.

Opmerkingen over het gebruik

- Wanneer u een flitser bij de camera gebruikt, kan de filteradapter het licht van de flitser in bepaalde opnamesituaties gedeeltelijk blokkeren. Verwijder in dat geval de filteradapter.
- Verwijder de filteradapter wanneer u de camera draagt.
- De doorsnede van de schroef van de filteradapter van de filter is 49 mm.
- Til of beweeg de behuizing van de camera niet via de filteradapter.
- Bevestig niets anders dan een filter aan de filteradapter.
- Zorg ervoor dat u geen overmatige kracht uitoefent op de rand van de filteradapter omdat deze anders kan losraken van de lens.
- Als de camera uitgaat terwijl de filteradapter is bevestigd, wordt de lens van de camera ingetrokken. Zorg ervoor dat uw vinger niet bekneld raakt tussen de filteradapter en de camera.

A Vaststellen van de onderdelen

1 Filteradapter
2 Basisring
3 Geleidering
4 Verwijderaar

B De filteradapter aan de camera bevestigen

1 **Veeg vuil van de rand van de lens waar de u de basisring wilt bevestigen.**
2 **Zet de camera uit en plaats de geleidering op het lensgedeelte van de camera. (Zie afbeelding B-2)**
3 **Verwijder het verpakkingspapier van de basisring. Plaats de basisring in het middengat van de geleidering. (Zie afbeelding B-3)**
4 **Verwijder de geleidering.**
5 **Druk op het oppervlak van de basisring met uw vinger om deze stevig te bevestigen.**
De hechting is gedurende meerdere uren niet stabiel na het bevestigen van de basisring.
Start pas met het gebruiken van uw camera één dag na het bevestigen van de basisring.
6 **Bevestig de filter (apart verkocht) aan de filteradapter. (Zie afbeelding B-6)**
7 **Plaats de filteradapter in de basisring tot deze op zijn plaats klikt. (Zie afbeelding B-7)**

De filteradapter losmaken (zie afbeelding C)

Druk op de knop van de filteradapter (A-1) om deze te ontgrendelen en verwijder hem van de basisring.

De basisring losmaken (zie afbeelding D)

Zet de camera uit. Draai de verwijderaar tussen de basisring en de lenshouder en trek er langzaam aan om de basisring te verwijderen.

Opmerkingen
De verwijderde basisring kan niet opnieuw worden gebruikt omdat de hechtkracht is afgenomen.

Technische gegevens

Afmetingen (Ongeveer)	53 mm × 9 mm (doorsnede × lengte)
Gewicht	Ongeveer 12 g
Bijgeleverde toebehoren	Filteradapter (1), Basisring (1), Geleidering (1), Verwijderaar (1), Handleiding en documentatie

Wijzigingen in ontwerp en technische gegevens voorbehouden, zonder kennisgeving.

Svenska

Läs noga igenom denna bruksanvisning innan produkten tas i bruk. Spara bruksanvisningen.

< Anmärkning för kunder i de länder som följer EU-direktiv >

Denna produkt har tillverkats av eller på uppdrag av Sony Corporation, 1-7-1 Konan Minato-ku Tokyo, 108-0075 Japan. Frågor som rör produkternas överensstämmelse, grundar sig på Europeiska unionens lagstiftning skall ställas till den auktoriserade representanten, Sony Deutschland GmbH, Hedelfinger Strasse 61, 70327 Stuttgart, Tyskland. För service och garantiärenden, vänligen se de adresser som finns i de separata service och garantihandlingarna.

Egenskaper

VFA-49R1 är en filteradapter gjord speciellt för DSC-RX100/RX100M2 Sony digitala stillbildskameror (nedan kallad "kamera").
När filteradaptern monteras på kameran går det att montera ett filter på 49 mm diameter.

Att tänka på vid användning

- När en blixt används med kameran, kan filteradaptern delvis blockera ljuset från blixten i vissa tagningssituationer. Ta i sådant fall bort filteradaptern.
- När du bär kameran, ta bort filteradaptern.
- Diametern på filteradapterns filtergänga är 49 mm.
- Lyft inte och flytta inte kamerahuset i filteradaptern.
- Montera inte någonting annat än ett filter på filteradaptern.
- Var noga med att inte utsätta kanten på filteradaptern för alltför hårt tryck, annars kan den lossna från objektivet.
- Om strömmen till kameran stängs av med filteradaptern monterad, skjuts kamerans objektiv in. Var försiktig så att fingrarna inte kommer i kläm mellan filteradaptern och kameran.

A Delarnas namn

1 Filteradapter
2 Basring
3 Styrring
4 Borttagare

B Montera filteradaptern på kameran

1 **Torka av smuts från kanten av objektivet där basringen ska fästas.**
2 **Stäng av strömmen till kameran och sätt sedan styrringen på kamerans objektivdel. (Se illustration B-2)**
3 **Ta bort släppapperet från basringen. Passa in basringen i centrumhålet på styrringen. (Se illustration B-3)**
4 **Ta bort styrringen.**
5 **Tryck på basringens yta med fingret för att fästa den säkert.**
Det dröjer flera timmar innan basringen sitter säkert efter att ha satts på.
Börja använda kameran igen ungefär en dag efter att ha satt på basringen.
6 **Montera filtret (säljs separat) på filteradaptern. (Se illustration B-6)**
7 **Passa in filteradaptern i basringen tills den klickar på plats. (Se illustration B-7)**

Borttagning av filteradaptern (se illustration C)

Tryck på den utskjutande delen på filteradaptern (A-1) för att låsa upp den, och ta bort den från basringen.

Borttagning av basringen (se illustration D)

Stäng av strömmen till kameran. Sno borttagaren mellan basringen och objektivet och dra den långsamt för att ta bort basringen.

Obs!
Den borttagna basringen kan inte återanvändas eftersom dess vidhäftningskraft är reducerad.

Specifikationer

Storlek (Ca.)	53 mm × 9 mm (Diameter × längd)
Vikt	Ca. 12 g
Inkluderade artiklar	Filteradapter (1), Basring (1), Styrring (1), Borttagare (1), Uppsättning tryckt dokumentation

Utförande och specifikationer kan ändras utan föregående meddelande.

Italiano

Prima di usare il prodotto raccomandiamo di leggere con attenzione le presenti istruzioni e di conservarle quindi per ogni futura necessità.

< Avviso per i clienti residenti nei paesi che applicano le direttive UE >

Questo prodotto è stato fabbricato da o per conto di Sony Corporation, 1-7-1 Konan Minato-ku Tokyo, 108-0075 Giappone. Eventuali richieste in merito alla conformità del prodotto in ambito della legislazione Europea, dovranno essere indirizzate al rappresentante autorizzato, Sony Deutschland GmbH, Hedelfinger Strasse 61, 70327 Stuttgart, Germania. Per qualsiasi informazione relativa al servizio o la garanzia, si prega di fare riferimento agli indirizzi riportati separatamente sui documenti relativi all'assistenza o sui certificati di garanzia.

Caratteristiche

L'unità VFA-49R1 è un Adattatore per filtro progettato specificamente per le fotocamera digitali DSC-RX100/RX100M2 Sony (di seguito indicate con il termine "fotocamera").
L'applicazione dell'adattatore per filtro alla fotocamera consente di applicare un filtro da 49 mm di diametro.

Note sull'uso

- Quando si utilizza un flash con la fotocamera, l'adattatore per filtro potrebbe bloccare parzialmente la luce del flash in alcune situazioni di ripresa. In tal caso, rimuovere l'adattatore per filtro.
- Quando si trasporta la fotocamera, rimuovere l'adattatore per filtro.
- Il diametro della vite del filtro dell'adattatore per filtro è di 49 mm.
- Non sollevare o spostare il corpo della fotocamera afferrando l'adattatore per filtro.
- Non applicare all'adattatore per filtro nulla oltre al filtro stesso.
- Fare attenzione a non applicare forza eccessiva al bordo dell'adattatore per filtro, altrimenti potrebbe separarsi dall'obiettivo.
- Se si spegne l'alimentazione della fotocamera con l'adattatore per filtro applicato, l'obiettivo della fotocamera si ritrae. Fare attenzione a non pizzicarsi le dita tra l'adattatore per filtro e la fotocamera.

A Identificazione delle parti

1 Adattatore per filtro
2 Anello di base
3 Anello guida
4 Accessorio per rimozione

B Applicazione dell'adattatore per filtro alla fotocamera

1 **Eliminare ogni traccia di sporco dal bordo dell'obiettivo nel punto in cui andrà applicato l'anello di base.**
2 **Spegnere la fotocamera quindi poggiare l'anello guida sulla parte dell'obiettivo della fotocamera. (Vedere la figura B-2)**
3 **Rimuovere la carta di protezione dall'anello di base. Montare l'anello di base sul foro centrale dell'anello guida. (Vedere la figura B-3)**
4 **Rimuovere l'anello guida.**
5 **Premere la superficie dell'anello di base con il dito per applicarlo saldamente.**
L'aderenza non si sarà stabilizzata fino a diverse ore dopo l'applicazione dell'anello di base.
Iniziare a utilizzare la fotocamera di nuovo un giorno dopo aver applicato l'anello di base.
6 **Applicare il filtro (venduto separatamente) all'adattatore per filtro. (Vedere la figura B-6)**
7 **Montare l'adattatore per filtro nell'anello di base fino a quando scatta in sede. (Vedere la figura B-7)**

Distacco dell'adattatore per filtro (vedere la figura C)

Premere l'aletta dell'adattatore per filtro (A-1) per sbloccarlo, quindi rimuoverlo dall'anello di base.

Distacco dell'anello di base (vedere la figura D)

Spegnere la fotocamera. Infilare l'accessorio per rimozione tra l'anello di base e il corpo dell'obiettivo e tirarlo lentamente per rimuovere l'anello di base.

Note
Non è possibile riutilizzare l'anello di base in quanto la forza adesiva è ridotta.

Caratteristiche tecniche

Dimensioni (circa)	53 mm × 9 mm (diametro × lunghezza)
Peso	Circa 12 g
Accessori inclusi	Adattatore per filtro (1), anello di base (1), anello guida (1), accessorio per rimozione (1), corredo di documentazione stampata

Disegno e caratteristiche tecniche sono soggetti a modifiche senza preavviso.

Português

Antes de utilizar o produto, leia este manual até ao fim e guarde-o para consultas futuras.

< Nota para os clientes nos países que apliquem as Directivas da UE >

Este produto foi fabricado por ou em nome da Sony Corporation, 1-7-1 Konan Minato-ku Tokyo, 108-0075 Japão. As questões relativas à conformidade dos produtos com base na legislação da União Europeia devem ser dirigidas ao representante autorizado, Sony Deutschland GmbH, Hedelfinger Strasse 61, 70327 Stuttgart, Alemanha. Para quaisquer assuntos de serviço ou garantia, consulte os endereços fornecidos nos documentos de serviço ou de garantia.

Características

O VFA-49R1 é um Adaptador de Filtros fabricado especificamente para as Câmaras Fotográficas Digitais DSC-RX100/RX100M2 da Sony (referidas abaixo como "câmara").
Montar o adaptador de filtros na câmara permite montar um filtro com 49 mm de diâmetro.

Notas de utilização

- Quando utilizar um flash com a câmara, o adaptador de filtros pode bloquear parcialmente a luz do flash em certas condições de disparo. Nesse caso, retire o adaptador de filtros.
- Quando transportar a câmara, retire o adaptador de filtros.
- O diâmetro da rosca para o filtro do adaptador de filtros é de 49 mm.
- Não levante nem mova o corpo principal da câmara pelo adaptador de filtros.
- Não monte outro acessório que não um filtro no adaptador de filtros.
- Tenha cuidado para não aplicar força excessiva na extremidade do adaptador de filtros ou pode afastar-se da objectiva.
- Se a corrente da câmara for desligada com o adaptador de filtros fixo, a objetiva da câmara retrai-se. Tenha cuidado para não entalar os dedos entre o adaptador de filtros e a câmara.

A Identificação das peças

1 Adaptador de filtros
2 Anel de base
3 Anel guia
4 Tira-anéis

B Montar o adaptador de filtros na câmara

1 **Remova a sujidade da armação da objectiva onde o anel de base será montado.**
2 **Desligue a câmara e, em seguida, coloque o anel guia na parte da objectiva da câmara. (Consulte a ilustração B-2)**
3 **Retire o papel de libertação do anel de base. Instale o anel de base no orifício central do anel guia. (Consulte a ilustração B-3)**
4 **Retire o anel guia.**
5 **Pressione a superfície do anel de base com o dedo para montá-la firmemente.**
A aderência não é estável durante várias horas após montar o anel de base.
Comece a utilizar a câmara novamente cerca de um dia após montar o anel de base.
6 **Monte o filtro (vendido à parte) no adaptador de filtros. (Consulte a ilustração B-6)**
7 **Instale o adaptador de filtros no anel de base até encaixar no sítio. (Consulte a ilustração B-7)**

Desmontar o adaptador de filtros (consulte a ilustração C)

Pressione o manípulo do adaptador de filtros (A-1) para destrancá-lo e, em seguida, retire-o do anel de base.

Desmontar o anel de base (consulte a ilustração D)

Desligue a câmara. Enrole o tira-anéis entre o anel de base e o corpo da objectiva e puxe-o lentamente para retirar o anel de base.

Notas
O anel de base retirado não pode ser reutilizado porque a sua força adesiva é reduzida.

Características técnicas

Dimensões (Aprox.)	53 mm × 9 mm (Diâmetro × Comprimento)
Peso	Aprox. 12 g
Itens incluídos	Adaptador de filtros (1), Anel de base (1), Anel guia (1), Tira-anéis (1), Documentos impressos

O design e as especificações estão sujeitos a alterações sem aviso prévio.

Ελληνικά

Πριν θέσετε σε λειτουργία αυτό το προϊόν, διαβάστε προσεκτικά το παρόν εγχειρίδιο και κρατήστε το για μελλοντική αναφορά.

< Σημείωση για τους πελάτες στις χώρες που ισχύουν οι οδηγίες της Ε.Ε. >

Αυτό το προϊόν έχει κατασκευαστεί από ή για λογαριασμό της Sony Corporation, 1-7-1 Konan Minato-ku Τόκυο, 108-0075 Ιαπωνία. Ερωτήσεις σχετικά με την συμμόρφωση του προϊόντος ως προς τη νομοθεσία της Ευρωπαϊκής Ένωσης θα πρέπει να απευθύνονται στον εξουσιοδοτημένο εκπρόσωπο Sony Deutschland GmbH, Hedelfinger Strasse 61, 70327 Stuttgart, Γερμανία. Για οποιοδήποτε θέμα υποστήριξης ή εγγύησης του προϊόντος, παρακαλώ ανατρέξατε στις διευθύνσεις που παρέχονται στα ειδικά έγγραφα υποστήριξης ή εγγύησης.

Χαρακτηριστικά

Το VFA-49R1 είναι ένας προσαρμογέας φίλτρου κατασκευασμένος ειδικά για τις ψηφιακές φωτογραφικές μηχανές DSC-RX100/RX100M2 της Sony (αναφέρονται παρακάτω ως "κάμερα").
Η σύνδεση του προσαρμογέα φίλτρου στην κάμερα επιτρέπει τη σύνδεση φίλτρου διαμέτρου 49 mm.

Σημειώσεις σχετικά με τη χρήση

- Όταν χρησιμοποιείτε φλας με την κάμερα, ο προσαρμογέας φίλτρου ενδέχεται να εμποδίσει μερικώς το φως του φλας σε ορισμένες καταστάσεις λήψης. Σε αυτήν την περίπτωση, αφαιρέστε τον προσαρμογέα φίλτρου.
- Κατά τη μεταφορά της κάμερας, αφαιρέστε τον προσαρμογέα φίλτρου.
- Η διάμετρος της βίδας φίλτρου του προσαρμογέα φίλτρου είναι 49 mm.
- Μη σηκώνετε ή μετακινείτε το κύριο μέρος της κάμερας από τον προσαρμογέα φίλτρου.
- Μη συνδέσετε τίποτα άλλο εκτός από ένα φίλτρο στον προσαρμογέα φίλτρου.
- Προσέξτε να μην ασκήσετε υπερβολική δύναμη στην άκρη του προσαρμογέα φίλτρου, καθώς μπορεί να αποσυνδεθεί από το φακό.
- Αν η κάμερα απενεργοποιηθεί ενώ ο προσαρμογέας φίλτρου είναι συνδεδεμένος, ο φακός της κάμερας συμπτύσσεται. Προσέξτε να μην πιάσετε το δάκτυλό σας μεταξύ του προσαρμογέα φίλτρου και της κάμερας.

A Προσδιορισμός των μερών

1 Προσαρμογέας φίλτρου
2 Δακτύλιος βάσης
3 Δακτύλιος οδηγός
4 Εργαλείο αφαίρεσης

B Σύνδεση του προσαρμογέα φίλτρου στην κάμερα

1 **Σκουπίστε τυχόν βρομιά από τη στεφάνη του φακού όπου θα συνδεθεί ο δακτύλιος βάσης.**
2 **Απενεργοποιήστε την κάμερα και έπειτα τοποθετήστε το δακτύλιο οδηγό στο τμήμα του φακού της κάμερας. (Βλ. εικόνα B-2)**
3 **Αφαιρέστε το χαρτί απελευθέρωσης από το δακτύλιο βάσης. Τοποθετήστε το δακτύλιο βάσης στην κεντρική οπή του δακτύλιου οδηγού. (Βλ. εικόνα B-3)**
4 **Αφαιρέστε το δακτύλιο οδηγό.**
5 **Πιέστε την επιφάνεια του δακτύλιου βάσης με το δάκτυλό σας για να συνδεθεί γερά.**
Η επικόλληση δεν είναι σταθερή για αρκετές ώρες μετά από τη σύνδεση του δακτυλίου βάσης.
Ξεκινήστε να χρησιμοποιείτε την κάμερα πάλι περίπου μια μέρα μετά από την επικόλληση του δακτυλίου βάσης.
6 **Συνδέστε το φίλτρο (πωλείται ξεχωριστά) στον προσαρμογέα φίλτρου. (Βλ. εικόνα B-6)**
7 **Τοποθετήστε τον προσαρμογέα φίλτρου στο δακτύλιο βάσης μέχρι να ασφαλίσει στη θέση του με ένα κλικ. (Βλ. εικόνα B-7)**

Αποσύνδεση του προσαρμογέα φίλτρου (Βλ. εικόνα C)

Πιέστε το κουμπί του προσαρμογέα φίλτρου (A-1) για να τον απασφαλίσετε και έπειτα αφαιρέστε τον από το δακτύλιο βάσης.

Αποσύνδεση του δακτύλιου βάσης (Βλ. εικόνα D)

Απενεργοποιήστε την κάμερα. Περάστε το εργαλείο αφαίρεσης μεταξύ του δακτύλιου βάσης και του φακού και τραβήξτε το αργά για να αφαιρέσετε το δακτύλιο βάσης.

Σημειώσεις
Ο δακτύλιος βάσης που αφαιρέσατε δεν μπορεί να επαναχρησιμοποιηθεί καθώς η δύναμη συγκόλλησης του έχει μειωθεί.

Προδιαγραφές

Διαστάσεις (Περίπου)	53 mm × 9 mm (Διάμετρος × Μήκος)
Μάζα	Περίπου 12 g
Περιεχόμενα αντικείμενα	Προσαρμογέας φίλτρου (1), Δακτύλιος βάσης (1), Δακτύλιος οδηγός (1), Εργαλείο αφαίρεσης (1), Σύνολο έντυπης τεκμηρίωσης

Ο σχεδιασμός και οι προδιαγραφές υπόκεινται σε αλλαγή χωρίς προειδοποίηση.

Polski

Przed użyciem zakupionego produktu należy dokładnie zapoznać się z niniejszą instrukcją obsługi, po czym zachować ją na przyszłość.

< Uwaga dla klientów w krajach stosujących dyrektywy UE >

Produkt ten został wyprodukowany przez lub na zlecenie Sony Corporation, 1-7-1 Konan Minato-ku Tokio, 108-0075 Japonia.
Przedsiębiorcą wprowadzającym produkt do obrotu na terytorium Rzeczypospolitej Polskiej jest Sony Europe Limited, The Heights, Brooklands, Weybridge, Surrey KT13 0XW, Wielka Brytania. Zapytania dotyczące zgodności produktu z wymaganiami prawa Unii Europejskiej należy kierować do Sony Deutschland GmbH, Hedelfinger Strasse 61, 70327 Stuttgart, Niemcy.
W kwestiach dotyczących usług serwisowych lub gwarancji należy korzystać z adresów kontaktowych podanych w oddzielnych dokumentach dotyczących usług serwisowych lub gwarancji.

Charakterystyka

VFA-49R1 to adapter filtra przeznaczony specjalnie do aparatów cyfrowych Sony DSC-RX100/RX100M2 (nazywanych dalej „aparatami").
Po podłączeniu adaptera filtra do aparatu można podłączyć filtr o średnicy 49 mm.

Uwagi dotyczące użytkowania

- Podczas wykorzystywania z aparatem lampy błyskowej w niektórych warunkach fotografowania adapter filtra może częściowo blokować światło lampy. W takim przypadku adapter filtra należy zdjąć.
- Przed przenoszeniem aparatu adapter filtra należy zdjąć.
- Średnica śruby filtra adaptera filtra wynosi 49 mm.
- Nie podnosić ani nie przenosić głównego korpusu aparatu za adapter filtra.
- Nie podłączać do adaptera filtra przedmiotów innych niż filtr.
- Uważać, by nie wywierać zbyt dużej siły na krawędź adaptera filtra, ponieważ może on zsunąć się z obiektywu.
- Jeśli zasilanie aparatu zostanie wyłączone z podłączonym adapterem filtra, obiektyw aparatu się zamknie. Należy zachować ostrożność, aby nie przyskrzynić palców między adapterem filtra a aparatem.

A Oznaczenie części

1 Adapter filtra
2 Pierścień podstawowy
3 Pierścień prowadzący
4 Przyrząd do demontażu

B Podłączanie adaptera filtra do aparatu

1 **Zetrzeć wszelkie zabrudzenia z krawędzi obiektywu, w miejscu, w którym będzie podłączany pierścień podstawowy.**
2 **Wyłączyć zasilanie aparatu, a następnie umieścić pierścień prowadzący na obiektywie aparatu (patrz ilustracja B-2)**
3 **Zdjąć papier zabezpieczający z pierścienia podstawowego. Włożyć pierścień podstawowy do środkowego otworu pierścienia prowadzącego (patrz ilustracja B-3)**
4 **Zdjąć pierścień prowadzący.**
5 **Przycisnąć palcem powierzchnię pierścienia podstawowego, aby go dobrze przymocować.**
Mocowanie będzie trwałe dopiero kilka godzin po zamocowaniu pierścienia podstawowego.
Z aparatu można ponownie korzystać mniej więcej dzień po zamocowaniu pierścienia podstawowego.
6 **Podłączyć filtr (dostępny w oddzielnej sprzedaży) do adaptera filtra (patrz ilustracja B-6)**
7 **Włożyć adapter filtra do pierścienia podstawowego, tak by usłyszeć odgłos zatrzaśnięcia (patrz ilustracja B-7)**

Odłączanie adaptera filtra (patrz ilustracja C)

Nacisnąć pokrętło adaptera filtra (A-1), aby go odblokować i zdjąć z pierścienia podstawowego.

Odłączanie pierścienia podstawowego (patrz ilustracja D)

Wyłączyć zasilanie aparatu. Przeciągnąć przyrząd do demontażu między pierścieniem podstawowym a tubusem obiektywu i powoli pociągnąć, aby zdjąć pierścień podstawowy.

Uwagi
Zdjętego pierścienia podstawowego nie można użyć ponownie, ponieważ jego przyczepność będzie znacznie zmniejszona.

Dane techniczne

Wymiary (ok.)	53 mm × 9 mm (średnica × długość)
Waga	Ok. 12 g
W zestawie	Adapter filtra (1), pierścień podstawowy (1), pierścień prowadzący (1), przyrząd do demontażu (1), zestaw drukowanej dokumentacji

Konstrukcja i dane techniczne mogą ulec zmianie bez uprzedzenia.

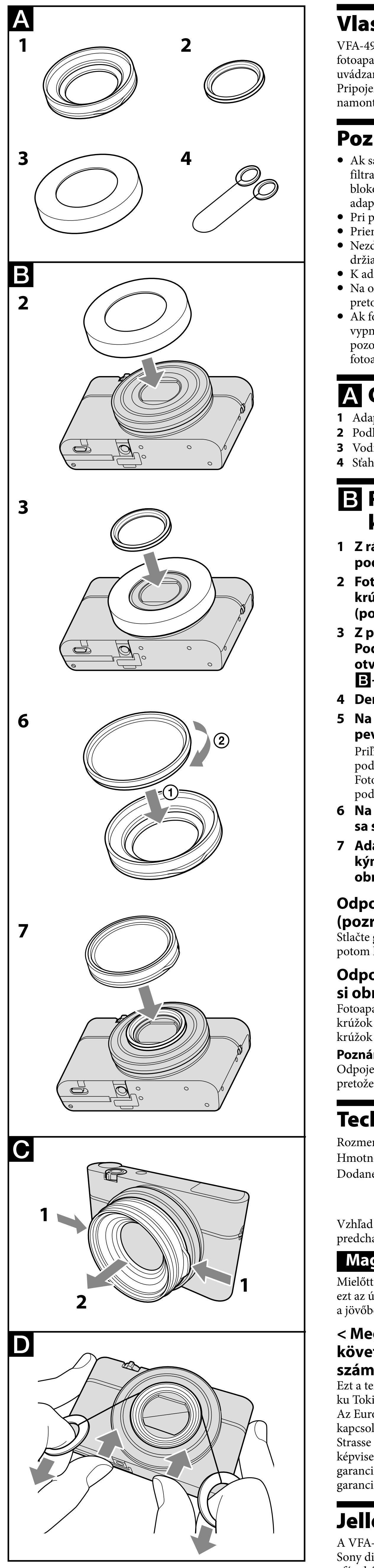

Slovensky

Pred používaním tohto výrobku si dôkladne prečítajte tento návod na obsluhu a uschovajte ho na možnú potrebu v budúcnosti.

< Poznámka pre zákazníkov v krajinách podliehajúcich smerniciam EÚ >

Tento výrobok je vyrobený priamo alebo v mene Sony Corporation, 1-7-1 Konan Minato-ku, Tokyo, 108-0075 Japonsko. Otázky či výrobok vyhovuje požiadavkám podľa legislatívy Európskej únie treba adresovať na autorizovaného zástupcu Sony Deutschland GmbH, Hedelfinger Strasse 61, 70327 Stuttgart, Nemecko. V akýchkoľvek servisných alebo záručných záležitostiach prosím kontaktujte adresy uvedené v separátnych servisných alebo záručných dokumentoch.

Vlastnosti

VFA-49R1 je adaptér filtra špeciálne vyrobený pre digitálne fotoaparáty DSC-RX100/RX100M2 značky Sony (ďalej uvádzané ako „fotoaparát").
Pripojenie adaptéra filtra k fotoaparátu umožňuje namontovanie filtra s priemerom 49 mm.

Poznámky o používaní

- Ak sa v spojení s fotoaparátom používa blesk, adaptér filtra môže v určitých situáciách snímania čiastočne blokovať svetlo blesku. V takom prípade demontujte adaptér filtra.
- Pri prenášaní fotoaparátu demontujte adaptér filtra.
- Priemer skrutky pre filter na adaptéri filtra je 49 mm.
- Nezdvíhajte ani neprenášajte hlavnú časť fotoaparátu držiac za adaptér filtra.
- K adaptéru filtra nepripájajte okrem filtra nič iné.
- Na okraj adaptéra filtra nevyvíjajte nadmernú silu, pretože sa môže z objektívu odpojiť.
- Ak fotoaparát s namontovaným adaptérom filtra vypnete, objektív fotoaparátu sa zatiahne. Dávajte pozor na zachytenie svojho prsta medzi adaptér filtra a fotoaparát.

A Označenie súčastí

1 Adaptér filtra
2 Podložný krúžok
3 Vodiaci krúžok
4 Sťahovák

B Pripojenie adaptéra filtra k fotoaparátu

1 **Z rámu objektívu, kde bude nainštalovaný podložný krúžok, utrite všetku špinu.**
2 **Fotoaparát vypnite a potom nasaďte vodiaci krúžok na časť objektívu fotoaparátu. (pozrite si obrázok B-2)**
3 **Z podložného krúžku snímte papier. Podložný krúžok umiestnite na stredový otvor vodiaceho krúžku. (pozrite si obrázok B-3)**
4 **Demontujte vodiaci krúžok.**
5 **Na pevné nasadenie podložného krúžku pevne pritlačte jeho povrch prstom.**
Priľnavosť nebude stabilná niekoľko hodín po pripojení podložného krúžku.
Fotoaparát začnite používať asi jeden deň po pripojení podložného krúžku.
6 **Na adaptér filtra pripevnite filter (predáva sa samostatne). (pozrite si obrázok B-6)**
7 **Adaptér filtra vložte do podložného krúžku, kým neklikne v správnej polohe. (pozrite si obrázok B-7)**

Odpojenie adaptéra filtra (pozrite si obrázok C)

Stlačte gombík na adaptéri filtra (**A-1**) a odblokujte ho; potom ho snímte z podložného krúžku.

Odpojenie podložného krúžku (pozrite si obrázok D)

Fotoaparát vypnite. Oviňte sťahovák medzi podložný krúžok a valec objektívu a pomalým ťahaním podložný krúžok snímte.

Poznámky
Odpojený podložný krúžok nemožno znova použiť, pretože došlo k zníženiu jeho priľnavosti.

Technické údaje

Rozmery (približne)	53 mm × 9 mm (priemer × dĺžka)
Hmotnosť	približne 12 g
Dodané položky	adaptér filtra (1), podložný krúžok (1), vodiaci krúžok (1), sťahovák (1), súprava vytlačenej dokumentácie

Vzhľad a technické údaje sa môžu zmeniť bez predchádzajúceho upozornenia.

Magyar

Mielőtt használatba venné a terméket, olvassa el alaposan ezt az útmutatót, és tartsa meg, hogy szükség esetén a jövőben is bármikor elővehesse.

< Megjegyzés az EU-s irányelveket követő országokban élő vásárlóink számára >

Ezt a terméket a Sony Corporation (1-7-1 Konan Minato-ku Tokió, 108-0075 Japán), vagy megbízottja gyártotta. Az Európai Unió jogszabályai alapján a termékbiztonsággal kapcsolatban a Sony Deutschland GmbH (Hedelfinger Strasse 61, 70327 Stuttgart, Németország) a jogosult képviselő. Kérjük, bármely szervizeléssel vagy garanciával kapcsolatos ügyben, a különálló szerviz- vagy garanciadokumentumokban megadott címekhez forduljon.

Jellemzők

A VFA-49R1 elsősorban a DSC-RX100/RX100M2 Sony digitális fényképezőgépekhez (a továbbiakban „fényképezőgép") készült szűrőadapter.
A fényképezőgépre szerelt szűrőadapter lehetővé teszi 49 mm-es átmérőjű szűrők felerősítését.

Használatra vonatkozó megjegyzések

- Ha a fényképezőgéphez vakut használ, a szűrőadapter bizonyos szituációkban részben akadályozhatja a vaku fényét. Ez esetben távolítsa el a szűrőadaptert.
- A fényképezőgép hordozása során távolítsa el a szűrőadaptert.
- A szűrőadapter szűrőcsavarjának az átmérője 49 mm.
- Ne emelje meg vagy hordozza a fényképezőgép főegységét a szűrőadapternél fogva.
- A szűrőadapterre ne szereljen mást, csak szűrőt.
- Ügyeljen rá, hogy ne alkalmazzon túlzott erőt a szűrőadapter élére, mert leválhat az objektívről.
- Ha a fényképezőgépet kikapcsolja, miközben a szűrőadapter fel van szerelve, a fényképezőgép lencséje visszahúzódik. Ügyeljen arra, hogy be ne csípje az ujját a szűrőadapter és a fényképezőgép közé.

A A termék részei

1 Szűrőadapter
2 Alsó gyűrű
3 Vezetőgyűrű
4 Eltávolító

B A szűrőadapter rögzítése a fényképezőgéphez

1 **Törölje le a szennyeződéseket az objektív pereméről ott, ahol az alsó gyűrűhöz lesz rögzítve.**
2 **Kapcsolja ki a fényképezőgépet, és helyezze fel a vezetőgyűrűt a fényképezőgép objektív felőli részére. (Lásd a B-2 ábrát)**
3 **Távolítsa el a lefejthető papírt az alsó gyűrűről. Helyezze az alsó gyűrűt a vezetőgyűrű középső nyílásába. (Lásd a B-3 ábrát)**
4 **Távolítsa el a vezetőgyűrűt.**
5 **Nyomja rá ujjával az alsó gyűrű felületét, és erősítse fel.**
A tapadás az alsó gyűrű felszerelése után még néhány óráig nem eléggé erős.
A fényképezőgépet az alsó gyűrű felszerelését követő egy nap után kezdje újra használni.
6 **Csatlakoztassa a (külön forgalmazott) szűrőt a szűrőadapterhez. (Lásd a B-6 ábrát)**
7 **Helyezze a szűrőadaptert az alsó gyűrűbe, míg a helyére nem pattan. (Lásd a B-7 ábrát)**

A szűrőadapter eltávolítása (lásd a C illusztrációt)

A szűrőadapter (**A-1**) gombjának a megnyomásával oldja ki, majd távolítsa el az alsó gyűrűről.

Az alsó gyűrű eltávolítása (lásd a D illusztrációt)

Kapcsolja ki a fényképezőgépet. Forgassa el az alsó gyűrű és az objektív hengere közti eltávolítót, és lassan húzva távolítsa el az alsó gyűrűt.

Megjegyzések
Az eltávolított alsó gyűrűt nem használhatja újra, mivel a tapadóereje már kisebb.

Műszaki adatok

Méretek (kb.)	53 mm × 9 mm (Átmérő × Hosszúság)
Tömeg	Kb. 12 g
A csomag tartalma	Szűrőadapter (1), alsó gyűrű (1), vezetőgyűrű (1), eltávolító (1), nyomtatott dokumentáció

A forma és a műszaki adatok előzetes bejelentés nélkül megváltozhatnak.

Română

Înainte de a utiliza produsul, citiţi în întregime acest manual şi păstraţi-l pentru consultări ulterioare.

< Notă pentru clienţii din ţările care aplică Directivele UE >

Producătorul acestui aparat este: Sony Corporation, 1-7-1 Konan Minato-ku Tokyo, 108-0075 Japonia.
Întrebări legate de conformitatea aparatului cu legislaţia Uniunii Europene pot fi adresate: Sony Deutschland GmbH, Hedelfinger Strasse 61, 70327 Stuttgart, Germania.
Pentru orice intrebări legate de service sau de garanţie, vă rugăm să consultaţi documentele de garanţie ce însoţesc aparatul.

Caracteristici

VFA-49R1 este un adaptor de filtru fabricat special pentru camerele foto digitale Sony DSC-RX100/RX100M2 (denumite în continuare „camere").
Prin fixarea adaptorului de filtru la o cameră, este posibilă fixarea unui filtru cu diametrul de 49 mm.

Observaţii privind utilizarea

- Dacă utilizaţi camera cu bliţ, adaptorul de filtru poate bloca parţial lumina bliţului în anumite situaţii de fotografiere. În această situaţie, scoateţi adaptorul de filtru.
- Când transportaţi camera, scoateţi adaptorul de filtru.
- Diametrul şurubului adaptorului de filtru este de 49 mm.
- Nu ridicaţi şi nu mişcaţi corpul principal al camerei cu ajutorul adaptorului de filtru.
- Nu fixaţi nimic altceva în afara unui filtru la adaptorul de filtru.
- Aveţi grijă să nu supuneţi marginea adaptorului de filtru unei forţe excesive; în caz contrar, aceasta se poate desprinde de obiectiv.
- Dacă alimentarea camerei este dezactivată cu adaptorul de filtru fixat, obiectivul camerei se retrage. Aveţi grijă să nu vă prindeţi degetul între adaptorul de filtru şi cameră.

A Identificarea pieselor

1 Adaptor filtru
2 Inel de bază
3 Inel de ghidare
4 Extractor

B Fixarea adaptorului de filtru la cameră

1 **Ştergeţi impurităţile de pe marginea obiectivului la care se va fixa inelul de bază.**
2 **Opriţi camera şi apoi puneţi inelul de ghidare pe porţiunea cu obiectiv a camerei. (Consultaţi ilustraţia B-2)**
3 **Scoateţi hârtia de eliberare din inelul de bază. Fixaţi inelul de bază în orificiul central al inelului de ghidare. (Consultaţi ilustraţia B-3)**
4 **Scoateţi inelul de ghidare.**
5 **Apăsaţi suprafaţa inelului de bază cu degetul pentru a-l fixa bine.**
Timp de câteva ore după fixarea inelului de bază, acesta nu este bine prins.
Începeţi să utilizaţi camera din nou la aproximativ o zi după fixarea inelului de bază.
6 **Fixaţi filtrul (comercializat separat) la adaptorul de filtru. (Consultaţi ilustraţia B-6)**
7 **Montaţi adaptorul de filtru pe inelul de bază până ce se angrenează în locaş. (Consultaţi ilustraţia B-7)**

Detaşarea adaptorului de filtru (consultaţi ilustraţia C)

Apăsaţi pe partea proeminentă a adaptorului de filtru (**A-1**) pentru a-l debloca şi apoi scoateţi-l din inelul de bază.

Detaşarea inelului de bază (consultaţi ilustraţia D)

Opriţi alimentarea camerei. Înfăşuraţi extractorul între inelul de bază şi cilindrul obiectivului şi trageţi-l lent pentru a scoate inelul de bază.

Observaţii
Odată scos, inelul de bază nu poate fi reutilizat deoarece aderenţa sa este redusă.

Specificaţii

Dimensiuni (Aprox.)	53 mm × 9 mm (Diametru × lungime)
Greutate	Aprox. 12 g
Articole incluse	Adaptor filtru (1), inel de bază (1), inel de ghidare (1), extractor (1), documentaţie imprimată

Concepţia şi specificaţiile pot fi modificate fără notificare prealabilă.

Dansk

Læs denne betjeningsvejledning omhyggeligt igennem, inden anvendelse af produktet, og gem den til senere brug.

< Bemærkning til kunder i lande, hvor EU-direktiverne gælder >

Dette produkt er fremstillet af eller på vegne af Sony Corporation, 1-7-1 Konan Minato-ku Tokyo, 108-0075 Japan. Forespørgsler relateret til produkt overensstemmelse i henhold til EU lovgivning skal adresseres til den autoriserede repræsentant, Sony Deutschland GmbH, Hedelfinger Strasse 61, 70327 Stuttgart, Tyskland. For service eller garanti henviser vi til de adresser, som fremgår af vedlagte service- eller garantidokumenter.

Funktioner

VFA-49R1 er en filteradapter udviklet specielt til Sonys digitale stillbilledkameraer DSC-RX100/RX100M2 (nedenfor omtalt som "kamera").
Påsætning af filteradapteren på kameraet gør det muligt at montere et filter med en diameter på 49 mm.

Bemærkninger om brug

- Når du anvender en blitz med kameraet, blokerer filteradapteren muligvis delvist for lyset fra blitzen i visse optagesituationer. I dette tilfælde skal du fjerne filteradapteren.
- Fjern filteradapteren, når du transporterer kameraet.
- Diameteren på filteradapterens filterskrue er 49 mm.
- Du skal ikke løfte eller flytte kamerahuset ved at holde i filteradapteren.
- Sæt ikke noget andet end et filter på filteradapteren.
- Pas på ikke at anvende for meget kraft på kanten af filteradapteren, ellers kan den gå løs fra objektivet.
- Hvis der slukkes for kameraet, mens filteradapteren er monteret, trækkes kameraets objektiv tilbage. Pas på du ikke får fingeren i klemme mellem filteradapteren og kameraet.

A Identificering af delene

1 Filteradapter
2 Basisring
3 Styrering
4 Fjerneanordning

B Påsætning af filteradapteren på kameraet

1 **Tør alt snavs af objektivets kant hvor basisringen skal sættes på.**
2 **Sluk for strømmen på kameraet og placer derefter styreringen på kameraets objektivdel. (Se illustration B-2)**
3 **Fjern bagbeklædningen fra basisringen. Sæt basisringen ind i midterhullet på styreringen. (Se illustration B-3)**
4 **Fjern styreringen.**
5 **Tryk på overfladen af basisringen med fingrene for at sætte den ordentligt på.**
Klæbeevnen er ikke stabil i adskillelige timer efter påsætning af basisringen.
Påbegynd brugen af kameraet igen ca. en dag efter montering af basisringen.
6 **Sæt filteret (sælges separat) fast på filteradapteren. (Se illustration B-6)**
7 **Sæt filteradapteren ind i basisringen, indtil det klikker på plads. (Se illustration B-7)**

Afmontering af filteradapteren (Se illustration C)

Tryk på knappen på filteradapteren (**A-1**) for at låse den op og fjern den derefter fra basisringen.

Afmontering af basisringen (Se illustration D)

Sluk for strømmen på kameraet. Vikl fjerneanordningen ind mellem basisringen og objektivcylinderen og træk langsomt i den for at fjerne basisringen.

Bemærkninger
Den afmonterede basisring kan ikke anvendes igen, da dens klæbeevne er reduceret.

Specifikationer

Mål (ca.)	53 mm × 9 mm (diameter × længde)
Vægt	Ca. 12 g
Medfølgende genstande	Filteradapter (1), basisring (1), styrering (1), fjerneanordning (1), trykt dokumentation

Ret til ændring af design og specifikationer uden varsel forbeholdes.

Česky

Před provozováním výrobku si důkladně přečtěte tento manuál, který uchovejte pro budoucí referenci.

< Upozornění pro zákazníky v zemích, na které se vztahují směrnice ES >

Tento výrobek byl vyroben buď přímo nebo v zastoupení společností Sony Corporation, 1-7-1 Konan Minato-ku Tokyo, 108-0075 Japonsko.
Žádosti týkající se technických požadavků na výrobky danými směrnicemi Evropské unie je třeba adresovat na zplnomocněného zástupce, kterým je Sony Deutschland GmbH, Hedelfinger Strasse 61, 70327 Stuttgart, SRN. Pro záležitosti servisu a záručních podmínek se obracejte na adresy uvedené v servisních a záručních dokumentech.

Funkce

VFA-49R1 je redukční kroužek určený výhradně pro digitální fotoaparáty Sony DSC-RX100/RX100M2 (dále jen „fotoaparát").
Nasazení redukčního kroužku na fotoaparát umožňuje nasadit filtr o průměru 49 mm.

Poznámky k použití

- Při použití fotoaparátu s bleskem může redukční kroužek v určitých situacích snímání částečně zastínit světlo blesku. V tomto případě redukční kroužek sejměte.
- Při přenášení fotoaparátu redukční kroužek sejměte.
- Průměr filtrového závitu redukčního kroužku je 49 mm.
- Nezvedejte ani nepřemisťujte tělo fotoaparátu pomocí redukčního kroužku.
- Na redukční kroužek nenasazujte nic jiného než filtr.
- Zajistěte, aby okraj redukčního kroužku nebyl vystaven nadměrné síle, jinak by se mohl oddělit od objektivu.
- Při vypnutí fotoaparátu s nasazeným redukčním kroužkem dojde k zasunutí objektivu fotoaparátu. Zajistěte, aby nedošlo ke skřípnutí prstu mezi redukčním kroužkem a fotoaparátem.

A Identifikace součástek

1 Redukční kroužek
2 Základní kroužek
3 Vodicí kroužek
4 Uvolňovač

B Nasazení redukčního kroužku na fotoaparát

1 **Otřete všechny nečistoty z obruby objektivu, kde se nasadí základní kroužek.**
2 **Vypněte napájení fotoaparátu a pak na jeho objektivovou část nasaďte vodicí kroužek. (Viz obrázek B-2)**
3 **Odstraňte zadní krycí papír ze základního kroužku. Usaďte základní kroužek do středové díry vodicího kroužku. (Viz obrázek B-3)**
4 **Vyjměte vodicí kroužek.**
5 **Tlakem na plochu základního kroužku pomocí prstu jej řádně nalepte.**
Několik hodin po nalepení základního kroužku není adheze stabilní.
Fotoaparát lze opět začít používat asi den po nalepení základního kroužku.
6 **Nasaďte filtr (prodává se zvlášť) na redukční kroužek. (Viz obrázek B-6)**
7 **Usaďte redukční kroužek do základního kroužku, až zaklapne na místo. (Viz obrázek B-7)**

Sejmutí redukčního kroužku (Viz obrázek C)

Stisknutím knoflíku redukčního kroužku (**A-1**) jej odblokujte a pak vyjměte ze základního kroužku.

Vyjmutí základního kroužku (Viz obrázek D)

Vypněte napájení fotoaparátu. Naviňte uvolňovač mezi základní kroužek a tubus objektivu a pomalým tahem vyjměte základní kroužek.

Poznámky
Vyjmutý základní kroužek již nelze znovu použít kvůli snížené adhezní síle.

Technické údaje

Rozměry (přibl.)	53 mm × 9 mm (průměr × délka)
Hmotnost	Přibl. 12 g
Součásti balení	Redukční kroužek (1), základní kroužek (1), vodicí kroužek (1), uvolňovač (1), sada tištěné dokumentace

Změna vzhledu a technických údajů je vyhrazena bez předchozího upozornění.

Suomi

Lue tämä käyttöohje huolellisesti läpi ennen tuotteen käyttöä ja säilytä ohje myöhempää käyttöä varten.

< Ilmoitus EU-maiden asiakkaille >

Tämä tuote on valmistettu Sony Corporationin puolesta, Sony Corporation, 1-7-1 Konan Minato-ku Tokyo, 108-0075 Japani. Tämän tuotteen Euroopan Unionin lainsäädännön vaatimustenmukaisuutta koskevat kyselyt tulee osoittaa valtuutetulle edustajalle, Sony Deutschland GmbH, Hedelfinger Strasse 61, 70327 Stuttgart, Saksa. Huolto tai takuu asioita koskevat kyselyt pyydämme ystävällisesti osoittamaan takuu tai huolto dokumenteissa mainituille edustajille.

Ominaisuudet

VFA-49R1 on erityisesti DSC-RX100/RX100M2 Sony-digitaalikameroille (tästä lähtien siitä käytetään nimitystä "kamera") valmistettu suodattimen sovitin.
Kun tämä suodattimen sovitin kiinnitetään kameraan, on mahdollista kiinnittää halkaisijaltaan 49 mm:n suodatin.

Käyttöä koskevia huomautuksia

- Kun käytetään salamaa kameran kanssa, suodattimen sovitin saattaa osittain estää salamavalon pääsyn tietyissä kuvaustilanteissa. Ota tällaisissa tapauksissa suodattimen sovitin pois.
- Kun kannat kameraa, ota suodattimen sovitin pois.
- Suodattimen sovittimen suodattimen ruuvin halkaisija on 49 mm.
- Älä nosta äläkä siirrä kameran runkoa ottamalla kiinni suodattimen sovittimesta.
- Älä kiinnitä suodattimen sovittimeen muuta laitetta kuin suodatin.
- Älä paina suodattimen sovitinta kovasti reunasta, sillä se saattaa irrota objektiivista.
- Jos kameran virta sammutetaan suodattimen sovittimen ollessa kiinnitettynä, kameran objektiivi vetäytyy sisään. Varo etteivät sormesi jää suodattimen sovittimen ja kameran väliin.

A Osien tunnistaminen

1 Suodattimen sovitin
2 Pohjarengas
3 Opasrengas
4 Irrotin

B Suodattimen sovittimen kiinnittäminen kameraan

1 **Pyyhi lika objektiivin reunasta, johon pohjarengas kiinnitetään.**
2 **Sammuta kamerasta virta ja pane opasrengas kameran objektiiville. (Katso kuvaa B-2)**
3 **Irrota suojapaperi pohjarenkaasta. Sovita pohjarengas opasrenkaan keskiaukkoon. (Katso kuvaa B-3)**
4 **Irrota opasrengas.**
5 **Kiinnitä pohjarengas lujasti painamalla sen pintaa sormillasi.**
Kiinnitys ei ole luja muutamaan tuntiin pohjarenkaan kiinnittämisen jälkeen.
Käytä kameraa taas noin päivän kuluttua pohjarenkaan kiinnittämisen jälkeen.
6 **Kiinnitä suodatin (myydään erikseen) suodattimen sovittimeen. (Katso kuvaa B-6)**
7 **Sovita suodattimen sovitin pohjarenkaaseen niin, että se napsahtaa paikalleen. (Katso kuvaa B-7)**

Suodattimen sovittimen irrottaminen (katso kuvaa C)

Avaa suodattimen sovitin (**A-1**) painamalla siinä olevaa nuppia ja ota se sitten pois pohjarenkaasta.

Pohjarenkaan irrottaminen (katso kuvaa D)

Kytke kameran virta pois päältä. Irrota pohjarengas kiertämällä irrotin pohjarenkaan ja objektiiviputken väliin ja vetämällä hitaasti.

Huomautuksia
Irrotettua pohjarengasta ei voi käyttää uudelleen, koska sen liimapinnan pito on heikentynyt.

Tekniset tiedot

Mitat (noin)	53 mm × 9 mm (Halkaisija × Pituus)
Paino	Noin 12 g
Mukana tulevat tarvikkeet	Suodattimen sovitin (1), pohjarengas (1), opasrengas (1), irrotin (1), painetut asiakirjat

Ulkoasua ja teknisiä ominaisuuksia saatetaan muuttaa ilman ennakkoilmoitusta.

Русский

Перед использованием данного изделия рекомендуется внимательно прочитать настоящую инструкцию и сохранить ее для справок.

< Примечание для клиентов в странах, на которые распространяются Директивы ЕС >

Данное изделие произведено непосредственно или от имени Sony Corporation, 1-7-1 Konan Minato-ku Tokyo, 108-0075 Japan. Все запросы, касающиеся соответствия данного изделия законодательству Европейского Союза, следует направлять авторизованному представителю, компании Sony Deutschland GmbH, Hedelfinger Strasse 61, 70327 Stuttgart, Germany.
По любым вопросам обслуживания и гарантии, пожалуйста, обращайтесь по адресам, указанным в соответствующих сопроводительных документах или гарантийном талоне документах.

Характеристики

VFA-49R1 представляет собой адаптер светофильтра, специально предназначенный для цифровых фотоаппаратов DSC-RX100/RX100M2 Sony (далее именуемых как "камера").
Прикрепление адаптера светофильтра к камере позволяет присоединять светофильтр диаметром 49 мм.

Примечания относительно использования

- При использовании вспышки с камерой адаптер светофильтра может частично закрывать свет вспышки при определенных условиях съемки. В этом случае снимите адаптер светофильтра.
- При переноске камеры снимите адаптер светофильтра.
- Диаметр винта адаптера светофильтра составляет 49 мм.
- Не поднимайте и не перемещайте корпус камеры с помощью адаптера светофильтра.
- Не прикрепляйте ничего другого, кроме светофильтра к адаптеру светофильтра.
- Будьте осторожны, чтобы не приложить чрезмерного усилия к краю адаптера светофильтра, иначе он может отсоединиться от объектива.
- Если питание камеры выключается с помощью прикрепленного адаптера светофильтра, объектив камеры втягивается. Будьте осторожны, чтобы не защемить пальцы между адаптером светофильтра и камерой.

A Наименование компонентов

1 Адаптер светофильтра
2 Опорное кольцо
3 Направляющее кольцо
4 Съемник

B Прикрепление адаптера светофильтра к камере

1 **Удалите грязь с обода объектива в том месте, где будет прикреплено опорное кольцо.**
2 **Выключите питание камеры, а затем поместите направляющее кольцо на объектив камеры. (См. рисунок B-2)**
3 **Удалите прокладочную бумагу с опорного кольца. Установите опорное кольцо по центру отверстия направляющего кольца. (См. рисунок B-3)**
4 **Снимите направляющее кольцо.**
5 **Нажмите поверхность опорного кольца пальцем, чтобы плотно прикрепить его.**
Сцепление не является стабильным в течение нескольких часов после прикрепления опорного кольца.
Начинайте использовать камеру вновь приблизительно через день после прикрепления опорного кольца.
6 **Прикрепите светофильтр (продается отдельно) к адаптеру светофильтра. (См. рисунок B-6)**
7 **Установите адаптер светофильтра в опорное кольцо до упора, чтобы он защелкнулся на месте. (См. рисунок B-7)**

Отсоединение адаптера светофильтра (См. рисунок C)

Нажмите ручку адаптера светофильтра (**A-1**) для разблокировки, а затем снимите его с опорного кольца.

Отсоединение опорного кольца (См. рисунок D)

Выключите питание камеры. Проденьте съемник между опорным кольцом и оправой объектива и потяните его медленно для снятия опорного кольца.

Примечания
Снятое опорное кольцо не может быть повторно использовано, поскольку сила сцепления его уменьшилась.

Технические характеристики

Размеры (приблиз.)	53 мм × 9 мм (Диаметр × Длина)
Масса	Приблиз. 12 г
Комплектность поставки	Адаптер светофильтра (1), опорное кольцо (1), направляющее кольцо (1), съемник (1), набор печатной документации

Конструкция и технические характеристики могут быть изменены без уведомления.
Изготовитель: Сони Корпорейшн
Адрес: 1-7-1 Конан, Минато-ку, Токио, 108-0075 Япония
Страна-производитель: Китай
Импортер на территории РФ и название и адрес организации, расположенной на территории РФ, уполномоченной принимать претензии от пользователей:
ЗАО "Сони Электроникс", 123103, Москва, Карамышевский проезд, 6, Россия

Дата изготовления напечатана на картонной коробке.

中文（繁）

操作本產品前，請先詳讀本手冊並妥善保存，以供日後參考。

功能

VFA-49R1 是專為 DSC-RX100/RX100M2 Sony 數位相機（以下稱“相機”）所設計的濾鏡轉接環。將濾鏡轉接環安裝至相機可加裝直徑 49 mm 的濾鏡。

使用注意事項

- 當相機使用閃光燈時，在特定拍攝情況下，濾鏡轉接環可能會有局部擋住閃光燈的光線。 在此情況下，請取下濾鏡轉接環。
- 攜帶相機時，請取下濾鏡轉接環。
- 濾鏡轉接環的濾鏡螺絲直徑為 49 mm。
- 請勿抓握濾鏡轉接環抬起或移動相機主體。
- 請勿將濾鏡以外的任何物品安裝至濾鏡轉接環。
- 小心不要對濾鏡轉接環的邊緣施加過大的外力，否則可能導致濾鏡轉接環脫離鏡頭。
- 如果裝上濾鏡轉接環時關閉相機的電源，相機的鏡頭會縮回。在濾鏡轉接環與相機之間，請小心不要夾到手指。

A 零件識別

1 濾鏡轉接環
2 基礎環
3 導環
4 卸除環

B 將濾鏡轉接環安裝至相機

1 **將要安裝基礎環鏡頭邊緣的任何髒汙擦拭乾淨。**
2 **關閉相機電源，然後將導環置於相機的鏡頭零件上。（參見圖 B-2）**
3 **從基礎環取下釋放紙。將基礎環裝上導環的中心孔。（參見圖 B-3）**
4 **取下導環。**
5 **用手指按壓基礎環的表面，將其確實裝好。**
裝上基礎環後，需經數個小時才能穩固黏著。
請在裝上基礎環約一天後，再開始使用相機。
6 **將濾鏡（另售）安裝至濾鏡轉接環。（參見圖 B-6）**
7 **將濾鏡轉接環安裝至基礎環，直到卡入定位。（參見圖 B-7）**

拆卸濾鏡轉接環（參見圖 C）

按下濾鏡轉接環（A-1）的旋鈕以解鎖，然後從基礎環取下。

拆卸基礎環（參見圖 D）

關閉相機電源。將卸除環纏繞在基礎環與鏡頭鏡筒之間，慢慢拉即可取下基礎環。

備註
由於取下的基礎環黏著力降低，因此無法重複使用。

規格

尺寸（約）	53 mm × 9 mm （直徑 × 長度）
質量	約 12 g
所含物品	濾鏡轉接環 (1)、基礎環 (1)、導環 (1)、卸除環 (1)、成套印刷文件

設計和規格有所變更時，恕不另行通知。

中文（简）

操作本产品之前，请全文阅读本说明书并加以妥善保存，以备将来参考。

特性

VFA-49R1 是一款专为 DSC-RX100/RX100M2 Sony 数码相机（以下简称“相机”）而制造的滤镜转接环。
通过为相机安装滤镜转接环，即可安装 49 mm 直径的滤镜。

使用须知

- 对相机使用闪光灯时，在某些拍摄条件下，滤镜转接环可能会部分阻挡闪光灯的光线。 在这种情况下，请卸下滤镜转接环。
- 携带相机时，请卸下滤镜转接环。
- 滤镜转接环的滤镜螺丝直径为 49 mm。
- 上提或移动相机机身时，切勿只抓握滤镜转接环。
- 切勿向滤镜转接环上安装除滤镜以外的其他任何物体。
- 小心不要向滤镜转接环的边缘施加过大力量，以防它从镜头上脱落。
- 在安装滤镜转接环的情况下，如果关闭相机电源，相机的镜头就会回缩。小心不要让手指卡在滤镜转接环与相机之间。

A 部件识别

1 滤镜转接环
2 底环
3 导向环
4 去除器

B 将滤镜转接环安装至相机

1 **将镜头边缘上底环安装处的污垢擦拭干净。**
2 **关闭相机电源，然后将导向环放在相机的镜头部分（参见图 B-2）。**
3 **去掉底环上的粘性处理纸。 将底环卡入导向环的中心孔内（参见图 B-3）。**
4 **取下导向环。**
5 **用手指按压底环表面，将其安装牢固。**
在底环安装后的数小时内，粘结并不稳固。
请在安装底环大约一天之后再使用相机。
6 **将滤镜（另售）安装到滤镜转接环上（参见图 B-6）。**
7 **将滤镜转接环卡入底环内，直至听到咔哒一声就位。（参见图 B-7）**

拆卸滤镜转接环（参见图 C）

按压滤镜转接环（A-1）旋钮进行解锁，然后将其从底环上卸下。

拆卸底环（参见图 D）

关闭相机电源。 将去除器缠绕在底环与镜筒之间，轻轻拉动，将底环卸下。

注意
由于粘结力降低，不得重复使用卸下的底环。

规格

尺寸（约）	53 mm × 9 mm （直径 × 长度）
质量	约 12 g
所含物品	滤镜转接环 (1)、底环 (1)、导向环 (1)、去除器 (1)、成套印刷文件

设计或规格如有变动，恕不另行通知。

制造商：	索尼公司
总经销商：	索尼（中国）有限公司
总经销商地址：	北京市朝阳区 太阳宫中路12号楼 冠城大厦701
原产地：	中国（主机）
出版日期：	2013 年 5 月

한국어

제품을 작동하기 전에, 본 설명서를 잘 읽으시고 나중에 참고할 수 있도록 잘 보관해 주십시오.

특징

VFA-49R1은 DSC-RX100/RX100M2 Sony 디지털 스틸 카메라용(이하 "카메라"라고 함)으로 특별히 만들어진 필터 어댑터입니다.
카메라에 필터 어댑터를 부착하면 49 mm 직경의 필터를 부착할 수 있게 됩니다.

사용상의 주의

- 카메라와 함께 플래시를 사용하는 경우, 필터 어댑터가 특정 촬영 상황에서는 플래시의 빛을 부분적으로 차단할 수 있습니다. 이런 경우에는 필터 어댑터를 제거해 주십시오.
- 카메라를 운반할 때에는 필터 어댑터를 제거해 주십시오.
- 필터 어댑터의 필터 나사 직경은 49 mm입니다.
- 필터 어댑터를 잡고 카메라 본체를 들어올리거나 운반하지 마십시오.
- 필터 어댑터에 필터 이외의 것을 부착하지 마십시오.
- 렌즈로부터 떨어질 수 있으므로 필터 어댑터의 가장자리에 과도한 힘을 가하지 않도록 주의하십시오.
- 필터 어댑터를 부착한 상태로 카메라의 전원이 꺼진 경우에는 카메라의 렌즈가 수축됩니다. 필터 어댑터와 카메라 사이에 손가락이 끼이지 않도록 주의하십시오.

A 부품 확인하기

1 필터 어댑터
2 베이스 링
3 가이드 링
4 리무버

B 카메라에 필터 어댑터 부착하기

1 **베이스 링을 부착할 곳의 렌즈 가장자리의 먼지를 닦아내 주십시오.**
2 **카메라의 전원을 끈 후, 가이드 링을 카메라의 렌즈 부분에 부착합니다. (그림 B-2 참조)**
3 **베이스 링으로부터 박리지를 제거합니다. 베이스 링을 가이드 링의 중앙 구멍에 부착합니다. (그림 B-3 참조)**
4 **가이드 링을 제거합니다.**
5 **베이스 링의 표면을 손가락으로 눌러서 단단히 부착합니다.**
베이스 링을 부착한 후 수 시간동안은 접착이 불안정합니다.
베이스 링을 부착한 지 대략 1일이 지난 후 카메라 사용을 시작해 주십시오.
6 **필터 어댑터에 필터(별매)를 부착해 주십시오. (그림 B-6 참조)**
7 **베이스 링에 딸깍하고 소리가 날 때까지 필터 어댑터를 넣습니다. (그림 B-7 참조)**

필터 어댑터 분리하기(그림 C 참조)

필터 어댑터(A-1)의 노브를 눌러서 잠금 해제한 후, 베이스 링에서 제거합니다.

베이스 링 분리하기(그림 D 참조)

카메라의 전원을 끕니다. 베이스 링과 렌즈 배럴 사이의 리무버를 감아 천천히 당겨서 베이스 링을 제거합니다.

참고
제거한 베이스 링은 접착력이 감소하므로 재사용할 수 없습니다.

주요 제원

외형 치수 (약)	53 mm × 9 mm (직경 × 길이)
중량	약 12 g
동봉품	필터 어댑터(1), 베이스 링 (1), 가이드 링(1), 리무버(1), 도큐먼트 세트

디자인 및 주요 제원은 예고없이 변경할 경우가 있습니다.

عربي

قبل تشغيل المنتج، يرجى قراءة هذا الدليل بشكل كامل والاحتفاظ به كمرجع للمستقبل.

المزايا

VFA-49R1 هي حلقة تعديل مرشح مصنوعة خصيصا لكاميرات الصور الثابتة الرقمية DSC-RX100/RX100M2 من Sony (يشار إليها فيما بعد بمصطلح «الكاميرا»).
تثبيت حلقة تعديل المرشح بالكاميرا يمكن من تثبيت مرشح بقطر 49 مم.

ملاحظات حول الاستعمال

- عند استعمال فلاش مع الكاميرا، قد تمنع حلقة تعديل المرشح جزئيا ضوء الفلاش في بعض حالات التصوير. في هذه الحالة، انزع حلقة تعديل المرشح.
- عند حمل الكاميرا، انزع حلقة تعديل المرشح.
- قطر برغي مرشح حلقة تعديل المرشح 49 مم.
- لا ترفع أو تحرك الهيكل الرئيسي للكاميرا بواسطة حلقة تعديل المرشح.
- لا تثبت أي شيء آخر غير مرشح لحلقة تعديل المرشح.
- تأكد من عدم تسليط قوة مفرطة على حافة حلقة تعديل المرشح وإلا سيبتعد عن العدسة.
- إذا توقفت طاقة الكاميرا بينما تكون حلقة تعديل المرشح مثبتة، سيتم ضغط عدسة الكاميرا. احذر ألا يحتبس اصبعك بين حلقة تعديل المرشح والكاميرا.

A تعريف الأجزاء

1 حلقة تعديل المرشح
2 حلقة القاعدة
3 حلقة التوجيه
4 نازع الحلقة

B تركيب حلقة تعديل المرشح على الكاميرا

1 **امسح أي أوساخ من حافة العدسات أين سيتم تثبيت حلقة القاعدة.**
2 **أطفئ الكاميرا ثم ضع حلقة التوجيه على جزء العدسة للكاميرا. (راجع الشكل التوضيحي B-2)**
3 **أزل ورق التحرير من حلقة القاعدة. أدخل حلقة القاعدة في الثقب المركزي لحلقة التوجيه. (راجع الشكل التوضيحي B-3)**
4 **قم بإخراج حلقة التوجيه.**
5 **اضغط سطح حلقة القاعدة باصبعك لتثبيته جيدا.**
الالتصاق غير مستقر لعدة ساعات بعد تثبيت حلقة القاعدة.
ابدأ استعمال الكاميرا مرة أخرى لحوالي يوم بعد تثبيت حلقة القاعدة.
6 **ثبت المرشح (يباع منفصلا) بحلقة تعديل المرشح. (راجع الشكل التوضيحي B-6)**
7 **أدخل حلقة تعديل المرشح في حلقة القاعدة إلى أن تصدر طقة في مكانها. (راجع الشكل التوضيحي B-7)**

فصل حلقة تعديل المرشح (راجع الشكل التوضيحي C)

اضغط مقبض حلقة تعديل المرشح (**A-1**) لفك القفل ثم انزعه من حلقة القاعدة.

فصل حلقة القاعدة (راجع الشكل التوضيحي D)

اطفئ الكاميرا. أدر نازع الحلقة بين حلقة القاعدة واسطوانة العدسة ثم اسحبه ببطء لنزع حلقة القاعدة.

ملاحظات
لا يمكن إعادة استعمال حلقة القاعدة لأن قوة الالتصاق قد ضعفت.

المواصفات

الأبعاد (تقريباً)	53 مم × 9 مم (القطر × الطول)
الكتلة	12 جم تقريباً
البنود المتضمّنة	حلقة تعديل المرشح (1)، حلقة القاعدة (1)، حلقة التوجيه (1)، نازع الحلقة (1)، طقم من وثائق مطبوعة

التصميم والمواصفات عرضة للتغيير دون إشعار.