SONY

3-067-425-**31** (1)

# Digital Video Camera Recorder

Mini DV Digital Video Cassette

## Manual de instrucciones

Antes de utilizar la unidad, lea cuidadosamente este manual y consérvelo para futuras referencias.

## Manual de instruções

Antes de utilizar o aparelho, leia atentamente este manual e guarde-o para futuras consultas.

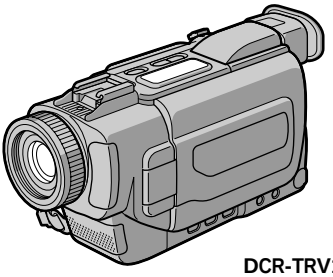

DCR-TRV17

Digital Handycam

InfoLITHIUM™ M SERIES

Cassette Memory

MEMORY STICK ™

## DCR-TRV15/TRV17

©2001 Sony Corporation

Español

# ¡Bienvenido!

Gracias por su compra de esta videocámara Sony Digital Handycam. Con su Digital Handycam, podrá capturar esos preciosos momentos de la vida con una calidad de imagen y sonido superior.
Su Digital Handycam está repleta de características avanzadas, pero a la vez es de fácil manejo. Pronto estará produciendo vídeo familiar que podrá disfrutar años y años.

**AVISO**

Para evitar incendios o el riesgo de electrocución, no exponga la unidad a la lluvia ni a la humedad.

Para evitar sacudidas eléctricas, no abra la caja. Para hacer reparaciones, acuda a personal cualificado solamente.

**Nombre del producto: Videocámara**
**Modelo: DCR-TRV15/TRV17**

## Para los usuarios en México

IMPORTADOR:
SONY ELECTRÓNICOS DE MÉXICO, S.A. DE C.V.
HENRY FORD # 29, FRACC. IND. SAN NICOLAS
TLALNEPANTLA EDO. DE MÉXICO, C.P. 54030
R.F.C. SEM 941001 BJA TEL. 5321-1000

POR FAVOR LEA DETALLADAMENTE ESTE MANUAL DE INSTRUCCIONES ANTES DE CONECTAR Y OPERAR ESTE EQUIPO.

RECUERDE QUE UN MAL USO DE SU APARATO PODRÍA ANULAR LA GARANTÍA.

Português

# Bem-vindo!

Congratulações pela aquisição desta videocâmara Sony Digital Handycam. Com a sua Digital Handycam, poderá capturar os momentos preciosos da vida com qualidades de imagem e som superiores.
A sua Digital Handycam vem provida de características avançadas, mas é, ao mesmo tempo, de muito fácil manejo. Em pouco tempo, estará a produzir montagens personalizadas de vídeo doméstico para desfrutar pelos anos a frente.

**ADVERTÊNCIA**

Para evitar riscos de incêndio ou de choque eléctrico, não exponha o aparelho à chuva ou humidade.

Para evitar descargas eléctricas, não abra o aparelho. Solicite assistência somente a técnicos qualificados.

# Características principales

### Toma de imágenes móviles o fijas, y reproducción de las mismas

- Grabación de una imagen (pág. 28)
- Grabación de una imagen fija en una cinta (pág. 49)
- Reproducción de una cinta (pág. 41)
- Grabación de imágenes fijas en un “Memory Stick” (pág. 147) (DCR-TRV17 solamente)
- Grabación de imágenes móviles en un “Memory Stick” (pág. 157) (DCR-TRV17 solamente)
- Contemplación de una imagen fija grabada en un “Memory Stick” (pág. 169) (DCR-TRV17 solamente)
- Contemplación de imágenes móviles grabadas en un “Memory Stick” (pág. 173) (DCR-TRV17 solamente)

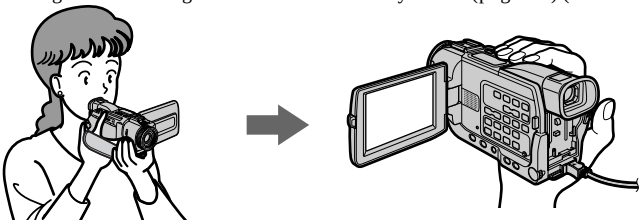

### Captura de imágenes en su PC

- Utilizando una unidad de vídeo analógica y su PC (pág. 102)
- Contemplación de las imágenes grabadas en un “Memory Stick” utilizando un cable USB (pág. 175) (DCR-TRV17 solamente)

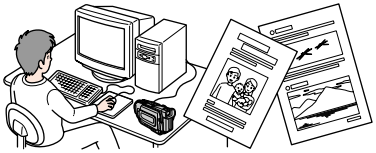

### Otros usos

#### Funciones para ajustar la exposición en el modo de grabación

- Contraluz (pág. 35)
- Videofilmación en la obscuridad (NightShot) / Videofilmación en la obscuridad súper (Super NightShot) (pág. 35)
- Exposición automática programada (PROGRAM AE) (pág. 64)
- Ajuste manual de la exposición (pág. 67)

#### Funciones para dar más impacto a las imágenes

- Zoom digital (pág. 33) El ajuste predeterminado es **OFF**. (Para un zoom superior a 10×, seleccione la potencia del zoom digital en **D ZOOM** de los ajustes del menú.)
- Aumento gradual / desvanecimiento (pág. 57)
- Efectos de imagen (pág. 60)
- Efectos digitales (pág. 61)
- Edición digital de programas (pág. 90)
- Títulos (pág. 79, 117)
- Mezcla en la memoria (MEMORY MIX) (pág. 163) (DCR-TRV17 solamente)

#### Funciones para dar un aspecto más natural a sus grabaciones

- Modo de paisaje (pág. 64)
- Modo de aprendizaje de deportes (pág. 64)
- Enfoque manual (pág. 68)

#### Funciones para utilizar después de la grabación

- Búsqueda de fin (END SEARCH) / Búsqueda para edición (EDITSEARCH) / Revisión de la grabación (pág. 39)
- Código de datos (DATA CODE) (pág. 42)
- Enlace láser súper (SUPER LASER LINK) (pág. 47)
- PB ZOOM de cinta (pág. 77) / PB ZOOM de memoria (pág. 184) (DCR-TRV17 solamente)
- Memorización de cero (pág. 78)
- Búsqueda de títulos (pág. 79)
- Sonido de alta fidelidad (HiFi SOUND) (pág. 123)

# Características principais

## Registo e reprodução de imagens estáticas ou de imagens móveis

- Gravação de uma imagem (pág. 28)
- Gravação de imagens estáticas numa fita (pág. 49)
- Reprodução de uma cassete (pág. 41)
- Gravação de imagens estáticas em «Memory Stick»s (pág. 147) (somente DCR-TRV17)
- Gravação de imagens móveis em «Memory Stick»s (pág. 157) (somente DCR-TRV17)
- Contemplação de uma imagem estática gravada em «Memory Stick»s (pág. 169) (somente DCR-TRV17)
- Contemplação de uma imagem móvel em «Memory Stick»s (pág. 173) (somente DCR-TRV17)

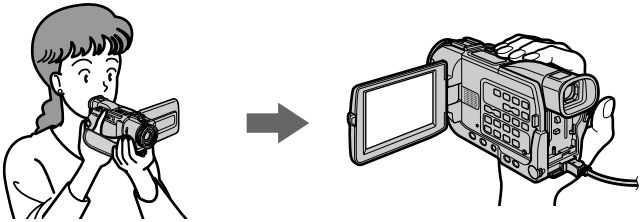

## Captura de imagens no seu computador

- Utilizando um aparelho de vídeo analógico e o computador pessoal (pág. 102)
- Assistindo imagens gravadas no «Memory Stick» utilizando o cabo USB (pág. 175) (somente DCR-TRV17)

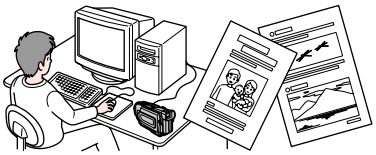

## Outros usos

### Funções para ajustar a exposição no modo de gravação

- Contraluz (pág. 35)
- Filmagem nocturna / Superfilmagem nocturna (pág. 35)
- PROGRAM AE (pág. 64)
- Ajuste manual da exposição (pág. 67)

### Funções que proporcionam maior impacto às imagens

- Zoom digital (pág. 33). O pré-ajuste de fábrica vem regulado em **OFF** (Para obter um zoom maior que 10×, seleccione o zoom digital motorizado em **D ZOOM** nos parâmetros do menu).
- Fusão (pág. 57)
- Efeito de imagem (pág. 60)
- Efeito digital (pág. 61)
- Edição de programa digital (pág. 90)
- Título (pág. 79, 117)
- MEMORY MIX (pág. 163) (somente DCR-TRV17)

### Funções que porporcionam uma aparência natural às suas gravações

- Modo Paisagem (pág. 64)
- Modo lição de esporte (pág. 64)
- Focagem manual (pág. 68)

### Funções para uso após gravações

- END SEARCH / EDITSEARCH / Revisão de gravação (pág. 39)
- DATA CODE (pág. 42)
- SUPER LASER LINK (pág. 47)
- PB ZOOM em cassete (pág. 77) / PB ZOOM da memória (pág. 184) (somente DCR-TRV17)
- Memória do ponto zero (pág. 78)
- Busca por título (pág. 79)
- HiFi SOUND (pág. 131)

# Comprobación de los accesorios suministrados

Compruebe si con su videocámara ha recibido los accesorios siguientes:

# Verificação dos acessórios fornecidos

Certifique-se de que os acessórios a seguir acompanham a sua videocâmara.

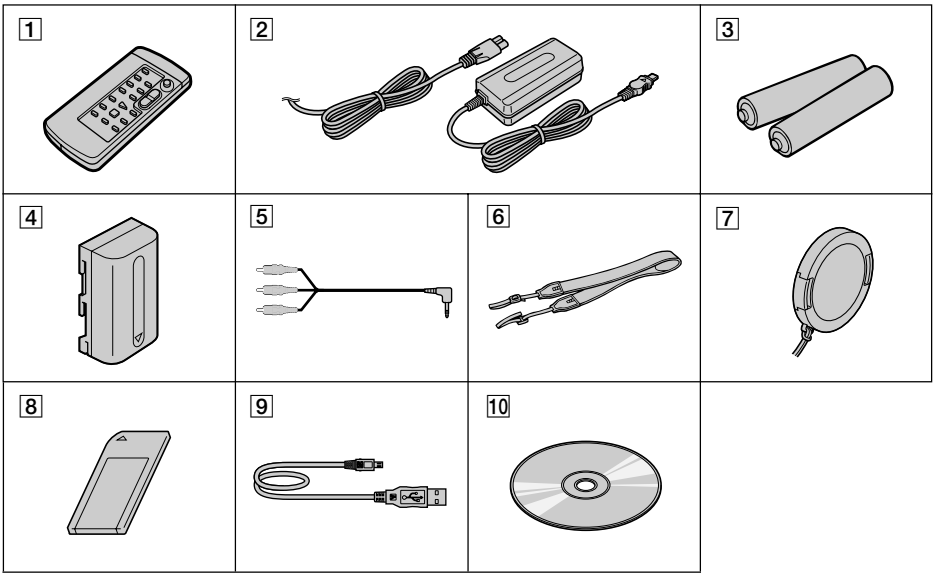


1 **Mando a distancia inalámbrico** (1) (pág. 240)

2 **Adaptador de alimentación de CA AC-L10A/L10B/L10C** (1), **Cable de alimentación** (1) (pág. 18)

3 **Pilas de R6 (tamaño AA) para el mando a distancia** (2) (pág. 241)

4 **Batería NP-FM30** (1) (pág. 17, 18)

5 **Cable conector para audio/vídeo** (1) (pág. 47, 86)

6 **Bandolera** (1) (pág. 235)

7 **Tapa del objetivo** (1) (pág. 28)

8 **"Memory Stick"** (1) (pág. 138) DCR-TRV17 solamente

9 **Cable USB** (1) (pág. 175) DCR-TRV17 solamente

10 **CD-ROM (SPVD-004, Controlador USB)** (1) (pág. 175) DCR-TRV17 solamente

El contenido de la grabación no podrá remunerarse si la videofilmación o la reproducción no se ha realizado debido a un mal funcionamiento de la videocámara, el videocasete, los medios de almacenamiento, etc.

1 **Telecomando sem fio** (1) (pág. 240)

2 **Adaptador CA AC-L10A/L10B/L10C** (1), **Cabo de alimentação** (1) (pág. 18)

3 **Pilhas R6 (tamanho AA) para o telecomando** (2) (pág. 241)

4 **Bateria recarregável NP-FM30** (1) (pág. 17, 18)

5 **Cabo de ligação A/V** (1) (pág. 47, 86)

6 **Correia tiracolo** (1) (pág. 235)

7 **Tampa da objectiva** (1) (pág. 28)

8 **«Memory Stick»** (1) (pág. 138) somente DCR-TRV17

9 **Cabo USB** (1) (pág. 175) somente DCR-TRV17

10 **CD-ROM (Driver USB, SPVD-004)** (1) (pág. 175) somente DCR-TRV17

O conteúdo das gravações não poderá ser compensado se a gravação ou a reprodução não se realizar devido a um mau funcionamento da videocâmara, do meio de armazenamento, etc.

# Índice

Características principales ..... 3
Comprobación de los accesorios suministrados ..... 5

## Guía de inicio rápido ..... 10

## Preparativos

Utilización de este manual ..... 14
Paso 1 Preparación de la fuente de alimentación ..... 17
Instalación de la batería ..... 17
Carga de la batería ..... 18
Conexión a un tomacorriente de la red ..... 22
Paso 2 Ajuste de la fecha y la hora ..... 24
Paso 3 Inserción de un videocasete ..... 26

## Videofilmación – Operaciones básicas

Videofilmación de imágenes ..... 28
Videofilmación de motivos a contraluz - BACK LIGHT ..... 35
Videofilmación in la obscuridad - Videlfilmación en la obscuridad / Videofilmación en la obscuridad súper ..... 35
Videofilmación con autodisparador .... 37
Comprobación de la grabación – Búsqueda de fin (END SEARCH) / Búsqueda para edición (EDITSEARCH) / Revisión de la grabación ..... 39

## Reproducción – Operaciones básicas

Reproducción de una cinta ..... 41
Contemplación de grabaciones en un televisor ..... 46

## Operaciones de videofilmación avanzadas

Grabación de imágenes fijas en una cinta – Grabación de fotos en cinta ..... 49
Ajuste manual del equilibrio del blanco .... 53
Utilización del modo panorámico ..... 55
Utilización de la función de aumento gradual y desvanecimiento ..... 57
Utilización de efectos especiales – Efectos de imagen ..... 60
Utilización de efectos especiales – Efectos digitales ..... 61
Utilización de la función exposición automática programada (PROGRAM AE) ..... 64
Ajuste manual de la exposición ..... 67
Enfoque manual ..... 68
Videofilmación a intervalos ..... 69
Videofilmación por fotogramas – Grabación de cortes ..... 72

## Operaciones avanzadas de reproducción

Reproducción de una cinta con efectos de imagen ..... 74
Reproducción de una cinta con efectos digitales ..... 75
Ampliación de imágenes grabadas en cintas – PB ZOOM de cinta ..... 77
Localización rápida de una escena utilizando la función de memorización de cero .... 78
Búsqueda de los límites de una cinta grabada mediante el título – Búsqueda de títulos ..... 79
Búsqueda de una grabación mediante la fecha – Búsqueda de fechas ..... 81
Búsqueda de fotos – Búsqueda de fotos / Exploración de fotos ..... 83

## Edición

Duplicación de una cinta ..... 86
Duplicación de las escenas deseadas solamente – Edición digital de programas ..... 90
Utilización con una unidad de vídeo analógica y un PC – Función de conversión de señales ..... 102
Grabación de programas de vídeo o de televisión ..... 104
Inserción de una escena de una videograbadora – Edición con inserción ..... 107
Audiomontaje ..... 109
Superposición de un título ..... 113
Confección de sus propios títulos ..... 117
Etiquetado de un videocasete ..... 119

## Personalización de su videocámara

Cambio de los ajustes del menú ..... 121

## Operaciones con el "Memory Stick" (DCR-TRV17 solamente)

Utilización de un "Memory Stick" – Introducción ..... 138
Grabación de imágenes fijas en un "Memory Stick" – Grabación de fotos en la memoria ..... 147
Grabación de imágenes de una cinta como imágenes fijas ..... 153
Grabación de imágenes móviles en un "Memory Stick"– Videofilmación de películas MPEG ..... 157
Grabación de imágenes de una cinta como imágenes móviles ..... 159
Superposición de imágenes fijas del "Memory Stick" en imágenes móviles – MEMORY MIX ..... 163
Copia de imágenes fijas desde una cinta – Almacenamiento de fotos ..... 167
Contemplación de imágenes fijas – Reproducción de fotos de la memoria ..... 169
Contemplación de imágenes móviles – Reproducción de películas MPEG .. 173
Contemplación de imágenes utilizando un PC ..... 175
Copia de imágenes grabadas en un "Memory Stick" en una cinta ..... 182
Ampliación de imágenes fijas grabadas en un "Memory Stick" – PB ZOOM de memoria ..... 184
Reproducción de imágenes un bucle continuo – SLIDE SHOW ..... 186
Protección contra el borrado accidental – Protección de imágenes ..... 188
Borrado de imágenes ..... 190
Escritura de marcas de impresión – PRINT MARK ..... 193
Utilización de una impresora (opcional) ..... 195

## Solución de problemas

Tipos de problemas y sus soluciones ..... 197
Visualización de autodiagnóstico ..... 203
Indicadores y mensajes de advertencia .... 204

## Información adicional

Videocasetes utilizables ..... 215
Acerca de la batería "InfoLITHIUM" ..... 218
Acerca de i.LINK ..... 220
Utilización de su videocámara en el extranjero ..... 222
Información sobre el mantenimiento y precauciones ..... 223
Especificaciones ..... 229

## Referencia rápida

Identificación de partes y controles ..... 233
Índice alfabético ..... 244

# Índice

Características principais ..... 4
Verificação dos acessórios fornecidos ..... 5

## Guia de Iniciação Rápida ..... 12

## Preparativos

Utilização deste manual ..... 14
Passo 1 Preparação da fonte de alimentação ..... 17
Instalação da bateria recarregável ..... 17
Carregamento da bateria recarregável ..... 18
Ligação a uma tomada da rede eléctrica ..... 22
Passo 2 Acerto da data e da hora ..... 24
Passo 3 Inserção de uma cassete ..... 26

## Gravação – Básicos

Gravação de um imagem ..... 28
Filmagem de objectos em contraluz – BACK LIGHT ..... 35
Filmagem no escuro – Filmagem Nocturna / SuperFilmagem Nocturna ..... 35
Gravação temporizada automática ..... 37
Verificação da gravação – END SEARCH / EDIT SEARCH / Revisão de gravação ..... 39

## Reprodução – Básicos

Reprodução de uma cassete ..... 41
Assistência da gravação no televisor ..... 46

## Operações Avançadas de Gravação

Gravação de imagens estáticas em cassete – Gravação Fotográfica em Cassete ..... 49
Ajuste manual do equilíbrio do branco ..... 53
Utilização do modo panorâmico ..... 55
Utilização da função de fusão gradual da imagem ..... 57
Utilização de efeitos especiais – Efeito de imagem ..... 60
Utilização de efeitos especiais – Efeito digital ..... 61
Utilização da função PROGRAM AE ..... 64
Ajuste manual da exposição ..... 67
Focagem manual ..... 68
Gravação com inserção de intervalos ..... 69
Gravação quadro-a-quadro – Gravação com cortes ..... 72

## Operações Avançadas de Reprodução

Reprodução de cassetes com efeitos de imagem ..... 74
Reprodução de cassetes com efeitos digitais ..... 75
Ampliação de imagens gravadas em cassetes – PB ZOOM em Cassete ..... 77
Localização rápida de cenas através da função de memória do ponto zero ..... 78
Busca das delimitações de fitas gravadas por título – Busca por título ..... 79
Busca de gravações por data – Busca por data ..... 81
Busca de fotografias – Busca de foto / Varredura de fotos ..... 83

## Edição

Cópia de cassetes ..... 86
Cópia de apenas cenas desejadas – Edição de programa digital ..... 90
Utilização com aparelho de vídeo analógico e computador pessoal – Função conversora de sinal ..... 102
Gravação de programas de vídeo ou de TV ..... 104
Inserção de cenas de um videogravador – Edição com inserção ..... 107
Dobragem de áudio ..... 109
Sobreposição de títulos ..... 113
Confecção de títulos personalizados ..... 117
Etiquetagem de cassetes ..... 119

## Personalização da sua Videocâmara

Alteração dos parâmetros do menu ..... 121

## Operações com «Memory Stick» (Somente DCR-TRV17)

Utilização de um «Memory Stick» – Introdução ..... 138
Gravação de imagens estáticas em «Memory Stick»s – Gravação Fotográfica na Memória ..... 147
Gravação de imagens de uma cassete como imagens estáticas ..... 153
Gravação de imagens móveis em «Memory Stick»s – Filmagem MPEG ..... 157
Gravação de imagens de uma cassete como imagens móveis ..... 159

Sobreposição de uma imagem estática de um «Memory Stick» numa imagem móvel – MEMORY MIX ..... 163
Cópia de imagens estáticas de uma cassete – Salvaguarda de fotos ..... 167
Contemplação de imagens estáticas – Reprodução Fotográfica da Memória ..... 169
Assistência de imagem móvel – Reprodução de Filmes MPEG ..... 173
Assistência de imagens com um computador pessoal ..... 175
Cópia das imagens de «Memory Stick»s em cassetes ..... 182
Ampliação de imagens estáticas gravadas em «Memory Stick»s – PB ZOOM da Memória ..... 184
Reprodução de imagens em cadeia contínua – SLIDE SHOW ..... 186
Prevenção contra apagamentos acidentais – Protecção de imagens ..... 188
Eliminação de imagens ..... 190
Inscrição de marcas de impressão – PRINT MARK ..... 193
Utilização da impressora (opcional) ..... 195

## Resolução de problemas

Tipos de problemas e suas soluções ..... 206
Indicação de auto-diagnóstico ..... 212
Indicadores e mensagens de advertência ..... 213

## Informações Adicionais

Cassetes utilizáveis ..... 215
Sobre a bateria recarregável «InfoLITHIUM» ..... 218
Sobre i.LINK ..... 220
Utilização da sua videocâmara no estrangeiro ..... 222
Informações sobre manutenção e precauções ..... 223
Especificações ..... 231

## Rápida referência

Identificação das partes e dos controlos ... 233
Índice remissivo ..... 245

# Guía de inicio rápido

En este capítulo se presentan las funciones básicas de su videocámara. Para más información, consulte las páginas entre paréntesis “( )”.

## 1 Conexión del cable de alimentación (pág. 22)

Cuando utilice su videocámara en exteriores, use la batería (pág. 17).

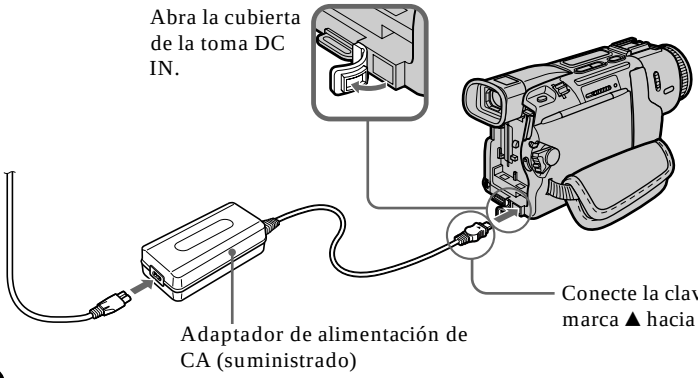


## 2 Inserción de un videocasete (pág. 26)

❶ Deslice OPEN / ▙ EJECT en el sentido de la flecha y abra la tapa.

❷ Empuje la parte central del dorso del videocasete para insertarlo.
Inserte el videocasete en línea recta y a fondo en el compartimiento para el mismo con la ventanilla hacia fuera.

❸ Cierre el compartimiento del videocasete presionando la marca PUSH del mismo. Después de que el compartimiento del videocasete haya descendido completamente, cierre la tapa hasta que chasquee.

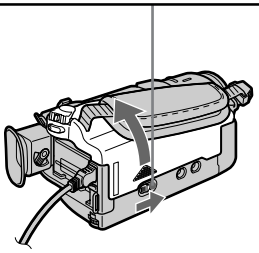

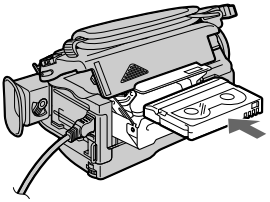

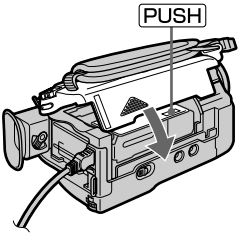

# 3 Videofilmación de imágenes (pág. 28)

1 Quite la tapa del objetivo.

2 Ponga el selector POWER en CAMERA manteniendo presionado el pequeño botón verde.

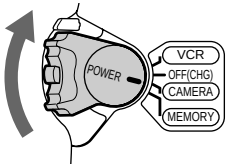


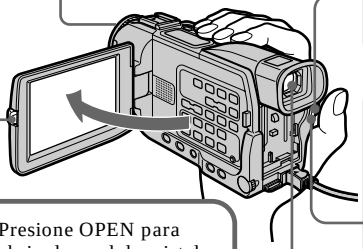

3 Presione OPEN para abrir el panel de cristal líquido. En la pantalla de cristal líquido aparecerán imágenes.

4 Presione START/STOP. Su videocámara comenzará a grabar. Para parar la grabación, vuelva a presionar START/STOP.

**Visor**
Cuando el panel de cristal líquido esté cerrado, utilice el visor colocando su ojo contra el ocular.

Cuando adquiera su videocámara, el reloj no estará ajustado. Si desea grabar la fecha y la hora para una imagen, ajuste el reloj antes de videofilmar (pág. 24).

# 4 Contemplación de las imágenes de reproducción en la pantalla de cristal líquido (pág. 41)

1 Ponga el selector POWER en VCR manteniendo presionado el pequeño botón verde.

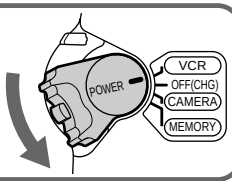


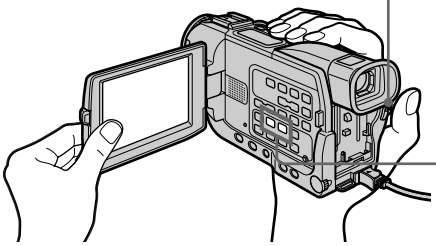

2 Para rebobinar la cinta, presione ◄◄.

3 Para iniciar la reproducción, presione ►.

**NOTA**
No tome su videocámara sujetándola por el visor, el panel de cristal líquido, ni la batería.

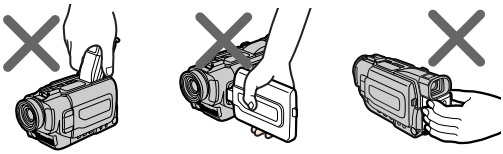

# Guia de Iniciação Rápida

Este capítulo apresenta-lhe as características básicas da sua videocâmara. Consulte as páginas entre parênteses «( )» quanto a maiores informações.

## 1 Ligação do cabo de alimentação (pág. 22)

Use a bateria recarregável quando for utilizar a sua videocâmara em exteriores (pág. 17).

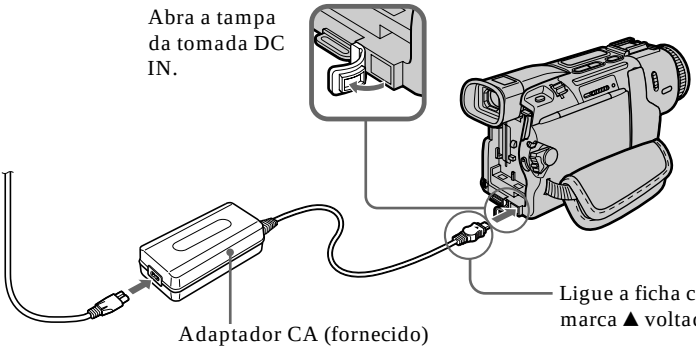


## 2 Inserção de uma cassete (pág. 26)

❶ Deslize OPEN / EJECT na direcção indicada pela seta e abra a tampa.

❷ Empurre a porção média da traseira da cassete para inseri-la. Introduza a cassete em linha recta até o fundo do compartimento de cassete, com a janela voltada para fora.

❸ Feche o compartimento de cassete premindo a marca PUSH no mesmo. Após o compartimento de cassete descer completamente, feche a tampa até produzir um estalido de encaixe.

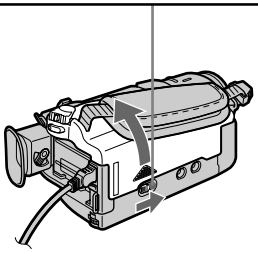

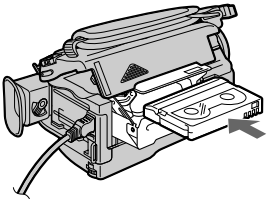

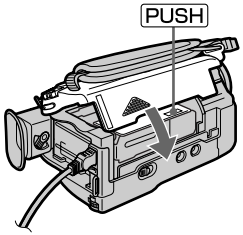

# 3 Gravação de uma imagem (pág. 28)

1 Remova a tampa da objectiva.

2 Regule o interruptor POWER a CAMERA enquanto preme a pequena tecla verde.

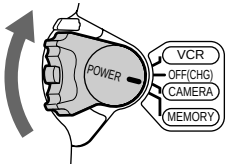


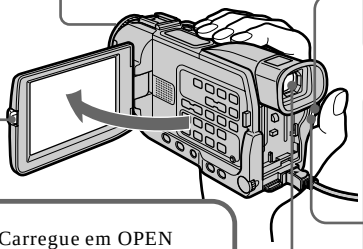

3 Carregue em OPEN para abrir o painel LCD. A imagem aparece no écran LCD.

4 Carregue em START/STOP. A videocâmara inicia a gravação. Para cessar a gravação, carregue em START/STOP novamente.

**Visor electrónico**
Quando o painel LCD estiver fechado, utilize o visor electrónico, posicionando o seu olho contra a ocular.

Quando adquirir a videocâmara, o relógio estará desactivado. Caso queira gravar a data e a hora para uma imagem, acerte o relógio antes de efectuar a gravação (pág. 24).

# 4 Monitorização da imagem de reprodução no écran LCD (pág. 41)

1 Regule o interruptor POWER a VCR enquanto preme a pequena tecla verde.

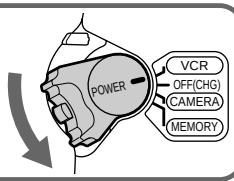


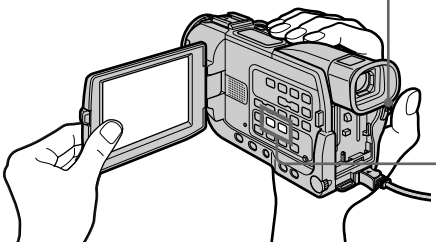

2 Carregue em ◄◄ para rebobinar a fita.

3 Carregue em ► para accionar a reprodução.

**NOTA**
Não levante a sua videocâmara segurando-a pelo visor electrónico, tampouco pelo painel LCD ou pela bateria recarregável.

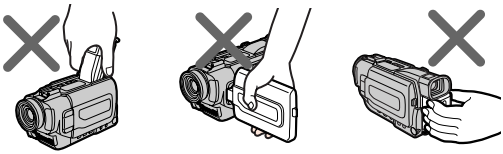

# Utilización de este manual

Las instrucciones de este manual son para los dos modelos indicados en la tabla de abajo. Antes de comenzar a leer este manual y de utilizar su videocámara, compruebe el número de modelo observando la base de su videocámara. El DCR-TRV17 es el modelo utilizado para fines de ilustración. En caso contrario, el nombre del modelo se indicará en las ilustraciones. Cualquier diferencia en la operación se indicará claramente en el texto, por ejemplo, “DCR-TRV17 solamente”.

Cuando lea este manual, las teclas y los ajustes de su videocámara se mostrarán en mayúsculas.

p. ej. Ponga el selector POWER en CAMERA. Cuando realice una operación, podrá oír un pitido para notificarle que tal operación se está realizando.



# Utilização deste manual

As instruções neste manual destinam-se aos dois modelos listados na tabela abaixo. Antes de iniciar a leitura deste manual e a operação da sua videocâmara, verifique o número do seu modelo na base do aparelho. O DCR-TRV17 é o modelo utilizado para propósitos de ilustração. Em caso diferente, o nome do modelo estará indicado nas ilustrações. Quaisquer diferenças no funcionamento estarão claramente citadas no texto, por exemplo com os dizeres «somente DCR-TRV17».

Neste manual, as teclas e os parâmetros da sua videocâmara são mostrados em letras maiúsculas.

Ex.: Regule o interruptor POWER a CAMERA. Quando for executar uma operação, um sinal sonoro poderá ser emitido para indicar que tal operação está em execução.

**Tipos de diferencias/Tipos de diferença**

| DCR- | TRV15 | TRV17 |
|---|---|---|
| Marca MEMORY*1) (en el selector POWER) / Marca MEMORY*1) (no interruptor POWER) | — | ● |
| Toma Ψ (USB) / Tomada Ψ (USB) | — | ● |
| Zapata para accesorios inteligentes / Calço de acessório inteligente | 8 contactos / 8 terminais | 15 contactos*2) / 15 terminais*2) |

● Existe
— No existe

*1) El modelo marcado con MEMORY en el selector POWER dispone de funciones de memoria. Con respecto a los detalles, consulte la página 141.
*2) La zapata para accesorios inteligentes ha sido diseñada para utilizar una impresora (opcional) (pág. 109).

● Fornecido
— Não fornecido

*1) Os modelos com MEMORY marcados no interruptor POWER são fornecidos com funções de memória. Consulte a pág. 141 quanto aos pormenores.
*2) Este calço de acessório inteligente destina-se ao uso com uma impressora (opcional) (pág. 109).

## Nota sobre la memoria de videocasete

Su videocámara se basa en el formato DV. Usted solamente podrá utilizar videocasetes mini DV con su videocámara. Le recomendamos que utilice cintas con memoria de videocasete CM.

Las funciones que requieren operaciones diferentes dependiendo de si la cinta posee o no memoria de videocasete son:
- Búsqueda de fin (pág. 39)
- Búsqueda de fechas (pág. 81)
- Búsqueda de fotos (pág. 83)

Las funciones que solamente podrán trabajar con la memoria de videocasete son:
- Búsqueda de títulos (pág. 79)
- Superposición de títulos (pág. 113)
- Confección de sus propios títulos (pág. 117)
- Etiquetado de videocasetes (pág. 119)

Con respecto a los detalles, consulte la página 215.

CM only Usted verá esta marca en la presentación de las funciones que solamente trabajarán con la memoria de videocasete.

Los videocasetes con memoria de videocasete están marcados con CM (Memoria de videocasete).

## Nota sobre los sistemas de televisión en color

Los sistemas de televisión en color difieren de acuerdo con los países. Si desea ver sus grabaciones en un televisor, éste deberá estar basado en el sistema NTSC.

## Precauciones sobre los derechos de autor

Los programas de televisión, películas, videocintas y demás materiales pueden tener reservado el derecho de reproducción. La grabación no autorizada de tales materiales puede ir en contra de lo dispuesto por las leyes sobre los derechos de autor.



## Nota sobre a Memória de Cassete

A sua videocâmara é baseada no formato DV. Somente minicassetes DV podem ser utilizadas com esta videocâmara. Recomendamos a utilização de fitas com memória de cassete CM.

As funções que requerem operações diferentes dependendo da presença ou não da memória – de cassete são:
- Busca do final (pág. 39)
- Busca por data (pág. 81)
- Busca de foto (pág. 83)

As funções que podem ser operadas somente com a memória de cassete são:
- Busca por título (pág. 79)
- Sobreposição de títulos (pág. 113)
- Confecção de títulos personalizados (pág. 117)
- Etiquetagem de cassetes (pág. 119)

Quanto aos pormenores, consulte a página 215.

CM only Esta marca aparece na apresentação das funções que são operadas somente com memória de cassete.

Fitas com memória de cassete estão marcadas com CM (Memória de Cassete).

## Nota sobre os sistemas de cores de TV

Os sistemas de cores de TV diferem de país a país. Para assistir às suas gravações num televisor, este deve ser baseado no sistema NTSC.

## Precaução sobre os direitos de autor

Programas de televisão, filmes, fitas de vídeo e outros materiais podem estar protegidos por direitos de autor. Gravações não-autorizadas de tais materiais podem infringir as determinações das leis dos direitos de autor.

## Precauciones sobre el cuidado de la videocámara

### Objetivo y pantalla de cristal líquido/visor (para los modelos en los que estén montados solamente)

- **La pantalla de cristal líquido y el visor han sido fabricados utilizando tecnología de gran precisión por lo que más del 99,99 % de los píxeles están operacionales para el uso efectivo. Sin embargo, es posible que en esta pantalla de cristal líquido y en el visor aparezcan continuamente algunos puntos diminutos negros y/o puntos brillantes (blancos, rojos, azules, o verdes). Estos puntos son normales en el proceso de fabricación y no afectarán de ninguna forma la grabación.**
- No deje que la videocámara se moje. Proteja la videocámara de la lluvia y del agua de mar. Si dejase que su videocámara se humedeciese, podría funcionar mal. Este mal funcionamiento podría resultar a veces irreparable **[a]**.
- No deje la videocámara expuesta a temperaturas superiores a 60 °C, como en un automóvil estacionado al sol o bajo la luz solar directa **[b]**.
- Tenga cuidado cuando coloque la videocámara cerca de una ventana o en exteriores. La exposición de la pantalla de cristal líquido, el visor, o el objetivo a la luz solar directa durante mucho tiempo podrá causar el mal funcionamiento **[c]**.
- No apunte directamente hacia el sol. Si lo hiciese, su videocámara podría funcionar mal. Tome fotos del sol en condiciones de baja iluminación como al atardecer **[d]**.



## Precauções sobre os cuidados com a videocâmara

### Objectiva e écran LCD/visor electrónico (somente nos modelos instalados)

- **O écran LCD e o visor electrónico são fabricados com tecnologia de extrema alta precisão, de maneira que mais de 99,99 % de pixels sejam operacionais para o uso efectivo. Entretanto, pode haver alguns minúsculos pontos pretos e/ou pontos brilhantes (de cor branca, vermelha, azul ou verde) a aparecerem constantemente no écran LCD e no visor electrónico. Tais pontos ocorrem normalmente no processo de fabricação e não afectam a gravação de nenhuma forma.**
- Não permita que a sua videocâmara se molhe. Mantenha-a fora do alcance de chuva e água do mar. Se a sua videocâmara se molhar, poderá ocorrer um mau funcionamento da mesma, às vezes impossível de ser consertado **[a]**.
- Nunca deixe a sua videocâmara exposta a temperaturas acima de 60 °C (140 °F), tal como no interior de um automóvel estacionado ao sol ou sob a luz solar directa **[b]**.
- Tenha cuidado quando posicionar a câmara nas proximidades de janelas ou em exteriores. A exposição do écran LCD, do visor electrónico ou da objectiva à luz solar directa durante períodos prolongados poderá causar um mau funcionamento **[c]**.
- Não tente registar directamente o sol. Se o fizer, poderá provocar o mau funcionamento da videocâmara. Tome fotografias do sol em condições de baixa iluminação, tais como crepúsculo **[d]**.

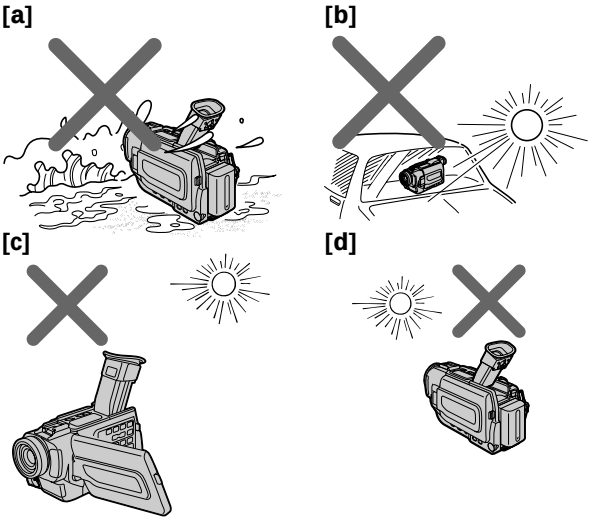

# Paso 1 Preparación de la fuente de alimentación

## Instalación de la batería

Para utilizar su videocámara en exteriores, instálele la batería.

**(1)** Levante el visor.
**(2)** Deslice la batería hacia abajo hasta que parpadee.

# Passo 1 Preparação da fonte de alimentação

## Instalação da bateria recarregável

Recomenda-se o uso da bateria recarregável quando utilizar a sua videocâmara em exteriores.

**(1)** Levante o visor electrónico.
**(2)** Deslize a bateria recarregável para baixo até obter um estalido de encaixe.



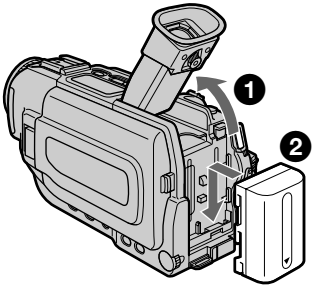


### Para extraer la batería

**(1)** Levante el visor.
**(2)** Deslice la batería hacia fuera en el sentido de la flecha presionando hacia abajo el mando BATT.

### Para remover a bateria recarregável

**(1)** Levante o visor electrónico.
**(2)** Deslize a bateria recarregável para fora na direcção indicada pela seta, enquanto pressiona BATT para baixo.

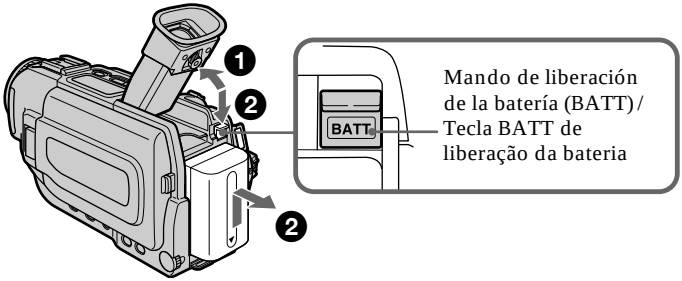


**Si utiliza una batería de gran capacidad**
Para instalar una batería NP-FM70/FM90/FM91 en su videocámara, extienda el visor de la misma.

**Caso utilize a bateria recarregável de grande capacidade**
Caso instale a bateria recarregável NP-FM70/FM90/FM91 na sua videocâmara, estenda o seu visor electrónico.

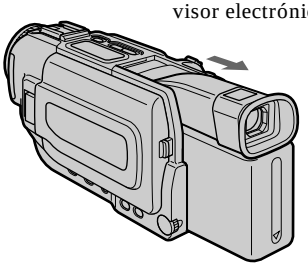

## Paso 1 Preparación de la fuente de alimentación

### Carga de la batería

Utilice la batería con su videocámara después de haberla cargado.
Su videocámara solamente funcionará con baterías “InfoLITHIUM” (serie M).
Con respecto a los detalles sobre la batería “InfoLITHIUM”, consulte la página 218.

**(1)** Abra la cubierta de la toma DC IN y conéctele el adaptador de alimentación de CA suministrado con su videocámara en la toma DC IN de la misma con la marca ▲ de la clavija encarada hacia arriba.
**(2)** Conecte el cable de alimentación al adaptador de alimentación de CA.
**(3)** Conecte el cable de alimentación en un tomacorriente de la red.
**(4)** Ponga el selector POWER en OFF (CHG). Se iniciará la carga. El tiempo de batería restante se indicará en minutos en el visualizador.

Cuando el indicador de batería restante cambie a ▰, habrá finalizado la **carga normal**. Para cargar completamente la batería **(carga completa)**, deje ésta instalada durante aproximadamente una hora después de haber finalizado la carga normal hasta que en el visualizador aparezca FULL. La carga completa de la batería le permitirá utilizar ésta durante más tiempo del usual.

## Passo 1 Preparação da fonte de alimentação

### Carregamento da bateria recarregável

Utilize a bateria recarregável após carregá-la para a sua videocâmara.
A sua videocâmara funciona somente com a bateria recarregável «InfoLITHIUM» (série M).
Quanto aos pormenores sobre a bateria recarregável «InfoLITHIUM», consulte a página 218.

**(1)** Abra a tampa da tomada DC IN e ligue o adaptador CA fornecido com a sua videocâmara, à tomada DC IN com a marca da ficha ▲ voltada para cima.
**(2)** Ligue o cabo de alimentação ao adaptador CA.
**(3)** Ligue o cabo de alimentação a uma tomada da rede eléctrica.
**(4)** Regule o interruptor POWER a OFF (CHG). Inicia-se o carregamento. O tempo de carga restante na bateria é indicado em minutos no mostrador.

Quando o indicador de carga restante da bateria alterar-se para ▰, a **carga normal** estará completada. Para carregar totalmente a bateria **(carga total)**, deixe a bateria recarregável acoplada por cerca de 1 hora após o carregamento normal ter-se completado, ou seja, até que FULL apareça no mostrador. O carregamento total da bateria permite-lhe utilizar a mesma por mais tempo que o usual.

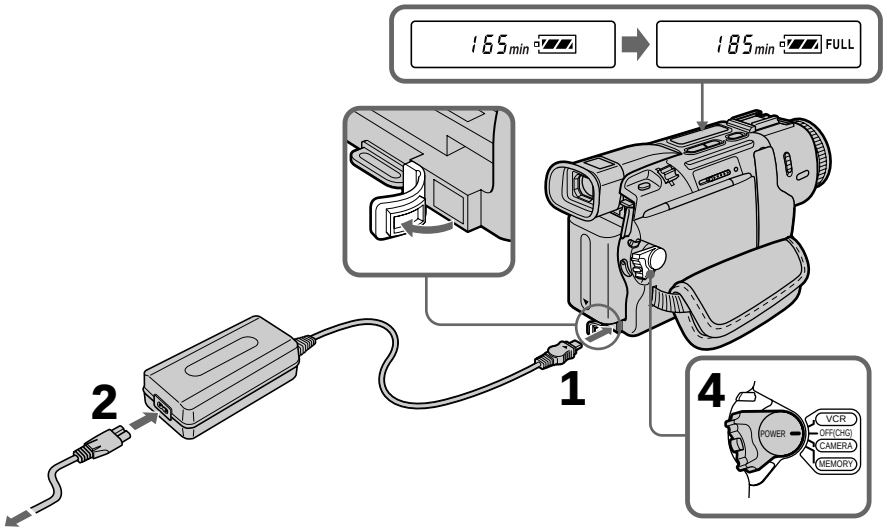

## Paso 1 Preparación de la fuente de alimentación

El número del visualizador de la ilustración puede diferir del de su videocámara.

### Después de haber cargado la batería

Desconecte el adaptador de alimentación de CA de la toma DC IN de su videocámara.

**Nota**

Evite que entren objetos metálicos en contacto con las partes metálicas de la clavija de CC del adaptador de alimentación de CA. Esto podría provocar un cortocircuito que dañaría el adaptador de alimentación de CA.

**Cuando la batería esté completamente cargada**

En el visualizador aparecerá “FULL”.

**Indicador de tiempo de batería restante**

Mostrará el tiempo de batería restante para vidodefilmar con el visor.
El indicador de tiempo de batería restante del visor señala el tiempo aproximado de videofilmación con el visor.

**Hasta que la videocámara haya calculado el tiempo de batería restante real**

En el visualizador aparecerá “--- min”.

## Passo 1 Passo 1 Preparação da fonte de alimentação

O número na ilustração do mostrador poderá diferir daquele indicado na sua videocâmara.

### Após o carregamento da bateria recarregável

Desligue o adaptador CA da tomada DC IN na sua videocâmara.

**Nota**

Evite o contacto de objectos metálicos com as partes metálicas da ficha CC do adaptador CA. Do contrário, poderá ocorrer um curto-circuito, com avarias do adaptador CA.

**Quando a bateria recarregável estiver totalmente carregada**

«FULL» aparecerá no mostrador.

**Indicador do tempo de carga restante na bateria**

É indicado o tempo de carga restante na bateria quando se efectua a gravação com o visor electrónico.
O indicador do tempo de carga restante na bateria informa no mostrador o tempo de gravação aproximado com o visor electrónico.

**Até a sua videocâmara calcular o tempo real de carga restante da bateria**

«--- min» aparece no mostrador.

### Tiempo de carga/Tempo de carregamento

| Batería/<br>Bateria recarregável | Carga completa (Carga normal)/<br>Carga total (Carga normal) |
|---|---|
| NP-FM30 (suministrada)/(fornecida) | 145 (85) |
| NP-FM50 | 150 (90) |
| NP-FM70 | 240 (180) |
| NP-FM90 | 330 (270) |
| NP-FM91 | 360 (300) |

Número aproximado de minutos para cargar una batería vacía a 25 °C.

Tempo aproximado em minutos para carregar uma bateria recarregável vazia a 25 °C.

## Tiempo de videofilmación/Tempo de gravação

**DCR-TRV15**

| Batería/ Bateria recarregável | Videofilmación con el visor/ Gravação com visor electrónico | | Videofilmación con la pantalla de cristal líquido/ Gravação com écran LCD | |
|---|---|---|---|---|
| | Continua*/ Contínua* | Típica**/ Típica** | Continua*/ Contínua* | Típica**/ Típica** |
| NP-FM30 (suministrada)/(fornecida) | 125 | 65 | 90 | 45 |
| NP-FM50 | 200 | 110 | 150 | 75 |
| NP-FM70 | 415 | 225 | 310 | 165 |
| NP-FM90 | 630 | 345 | 475 | 255 |
| NP-FM91 | 725 | 395 | 550 | 290 |

**DCR-TRV17**

| Batería/ Bateria recarregável | Videofilmación con el visor/ Gravação com visor electrónico | | Videofilmación con la pantalla de cristal líquido/ Gravação com écran LCD | |
|---|---|---|---|---|
| | Continua*/ Contínua* | Típica**/ Típica** | Continua*/ Contínua* | Típica**/ Típica** |
| NP-FM30 (suministrada)/(fornecida) | 120 | 60 | 80 | 40 |
| NP-FM50 | 195 | 105 | 135 | 65 |
| NP-FM70 | 400 | 220 | 275 | 145 |
| NP-FM90 | 600 | 330 | 425 | 225 |
| NP-FM91 | 695 | 380 | 490 | 255 |

Minutos aproximados cuando utilice una batería completamente cargada

* Tiempo aproximado de videofilmación continua a 25 °C. La duración de la batería será más corta si utiliza su videocámara en un ambiente frío.

** Número aproximado de minutos cuando videofilme repitiendo las operaciones de inicio/parada, utilización del zoom y conexión/ desconexión de la alimentación. La duración real de la batería puede ser más corta.

Tempo aproximado em minutos quando se utiliza uma bateria totalmente carregada

* Tempo aproximado de gravação contínua a 25 °C. A duração da carga da bateria será encurtada se a videocâmara for utilizada em ambientes frios.

** Tempo aproximado de gravação em minutos com operações repetidas de início/paragem de gravação, zoom e activação/desactivação da alimentação. A duração real da carga da bateria pode ser mais curta.

## Tiempo de reproducción/Tempo de reprodução

**DCR-TRV15**

| Batería/<br>Bateria recarregável | Reproducción con la pantalla de cristal líquido abierta/<br>Tempo de reprodução no écran LCD | Reproducción con la pantalla de cristal líquido cerrada/<br>Tempo de reprodução com LCD fechado |
|---|---|---|
| NP-FM30 (suministrada)/(fornecida) | 100 | 135 |
| NP-FM50 | 160 | 220 |
| NP-FM70 | 335 | 450 |
| NP-FM90 | 505 | 685 |
| NP-FM91 | 585 | 785 |

**DCR-TRV17**

| Batería/<br>Bateria recarregável | Reproducción con la pantalla de cristal líquido abierta/<br>Tempo de reprodução no écran LCD | Reproducción con la pantalla de cristal líquido cerrada/<br>Tempo de reprodução com LCD fechado |
|---|---|---|
| NP-FM30 (suministrada)/(fornecida) | 85 | 130 |
| NP-FM50 | 140 | 210 |
| NP-FM70 | 295 | 430 |
| NP-FM90 | 450 | 655 |
| NP-FM91 | 520 | 755 |

Minutos aproximados cuando utilice una batería completamente cargada

Minutos aproximados cuando reproduzca a 25 °C. La duración de la batería será más corta si utiliza su videocámara en un ambiente frío.

Los tiempos de grabación y reproducción de una batería normalmente cargada son aproximadamente el 90% de los de una batería completamente cargada.

Tempo aproximado em minutos quando se utiliza uma bateria totalmente carregada

Tempo aproximado de reprodução contínua a 25 °C. A duração da carga da bateria será encurtada se a videocâmara for utilizada em ambientes frios.

Os tempos de gravação e reprodução de uma bateria carregada normalmente correspondem a aproximadamente 90% dos tempos de gravação e reprodução de uma bateria carregada totalmente.

## Paso 1 Preparación de la fuente de alimentación

**Si la alimentación se desconecta aunque el indicador de batería restante señale que la batería posee energía suficiente para funcionar**
Vuelva a cargar completamente la batería para que la indicación de batería restante sea correcta.

**¿Qué es "InfoLITHIUM"?**
"InfoLITHIUM" es una batería de iones de litio que puede intercambiar datos, tales como el consumo de la batería, con equipos de electrónicos compatibles. Esta unidad es compatible con baterías "InfoLITHIUM" (serie M). Su videocámara solamente funciona con baterías "InfoLITHIUM". Las baterías "InfoLITHIUM" de la serie M poseen la marca InfoLITHIUM M SERIES.

"InfoLITHIUM" es marca comercial de Sony Corporation.
Le recomendamos que cargue la batería a una temperatura ambiental de 10 y 30 °C.

## Conexión a un tomacorriente de la red

Cuando vaya a utilizar su videocámara durante mucho tiempo, le recomendamos que la alimente de una toma de la red utilizando el adaptador de alimentación de CA.

**(1)** Abra la cubierta de la toma DC IN, tirando ligeramente de ella y girándola. Conéctele el adaptador de alimentación de CA suministrado con su videocámara a la toma DC IN de la misma, con la marca ▲ de la clavija encarada hacia arriba.
**(2)** Conecte el cable de alimentación al adaptador de alimentación de CA.
**(3)** Conecte el cable de alimentación en un tomacorriente de la red.

## Passo 1 Preparação da fonte de alimentação

**Se a alimentação se desligar mesmo que o indicador de carga restante informe que a bateria possui carga suficiente para operar**
Recarregue completamente a bateria de forma que a informação do indicador de carga restante fique correcta.

**O que é «InfoLITHIUM»?**
A «InfoLITHIUM» é uma bateria recarregável de íon lítio capaz de intercambiar dados, tais como consumo de carga com equipamentos electrónicos compatíveis. Este aparelho é compatível com a bateria recarregável «InfoLITHIUM» (série M). A sua videocâmara funciona somente com a bateria «InfoLITHIUM». As baterias recarregáveis «InfoLITHIUM» da série M possuem a marca InfoLITHIUM M SERIES.

«InfoLITHIUM» é uma marca comercial de Sony Corporation.
Recomenda-se carregar a bateria a uma temperatura ambiente entre 10 °C a 30 °C.

## Ligação a uma tomada da rede eléctrica

Quando for utilizar a sua videocâmara por um longo tempo, recomenda-se alimentá-la a partir de uma tomada da rede eléctrica, usando o adaptador CA.

**(1)** Abra a tampa da tomada DC IN, puxando a tampa um pouco para fora e rodando-a. Ligue o adaptador CA fornecido com a sua videocâmara à tomada DC IN na sua videocâmara com a marca ▲ da ficha voltada para cima.
**(2)** Ligue o cabo de alimentação ao adaptador CA.
**(3)** Ligue o cabo de alimentação a uma tomada da rede eléctrica.

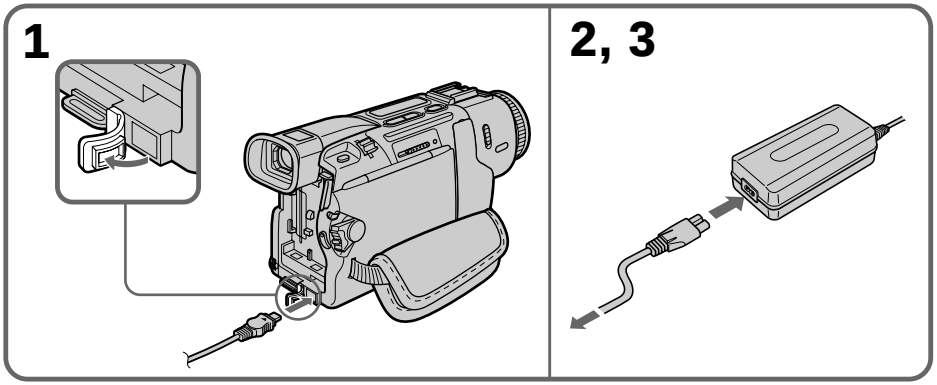

## Paso 1 Preparación de la fuente de alimentación

**PRECAUCIÓN**
Su videocámara no se desconectará de la fuente de alimentación de CA (red) mientras permanezca conectada a dicha red, incluso aunque desconecte la alimentación de la misma.

**Notas**
- Coloque el adaptador cerca del tomacorriente de la red.
  Cuando utilice el adaptador de alimentación de CA, si ocurre algún problema con esta unidad, desconecte lo antes posible el enchufe del tomacorriente de la red para cortar la alimentación.
- El adaptador de alimentación de CA podrá suministrar alimentación incluso aunque la batería esté instalada en su videocámara.
- La toma DC IN tiene "prioridad de fuente". Esto significa que la batería no podrá suministrar alimentación si el cable de alimentación está conectado en la toma DC IN, incluso aunque el cable de alimentación de CA no esté enchufado en un tomacorriente de la red.

**Utilización de la batería de un automóvil**
Utilice un adaptador de CC / cargador Sony (opcional).
Para más información, consulte el manual de instrucciones del adaptador de alimentación de CC / cargador.

## Passo 1 Preparação da fonte de alimentação

**PRECAUÇÃO**
Mesmo com o interruptor de alimentação desactivado, o aparelho não estará desligado da fonte de alimentação CA (tensão da rede local) enquanto permanecer ligado a uma tomada da rede.

**Notas**
- Coloque o adaptador CA nas cercanias de uma tomada da rede eléctrica.
  Caso ocorra algum problema com o adaptador CA durante o seu uso, retire a ficha da tomada da rede eléctrica o mais rápido possível para desligar a alimentação.
- O adaptador CA pode fornecer alimentação mesmo que a bateria recarregável esteja acoplada à sua videocâmara.
- A tomada DC IN possui "prioridade de fonte". Isto significa que a bateria recarregável não poderá fornecer alimentação, se o cabo de alimentação estiver ligado à tomada DC IN, inclusive quando o cabo de alimentação não estiver ligado a uma tomada da rede eléctrica.

**Utilização de uma bateria de automóvel**
Utilize o adaptador CC / carregador Sony (opcional).
Consulte o manual de instruções do adaptador CC / carregador quanto a maiores informações.

# Paso 2 Ajuste de la fecha y la hora

Antes de utilizar su videocámara por primera vez, ajuste la fecha y la hora. Cada vez que ponga el selector POWER en CAMERA / MEMORY (DCR-TRV17 solamente), se visualizará “CLOCK SET”, a menos que haya ajustado la fecha y la hora.
Si no utiliza la videocámara durante unos cuatro meses, es posible que se pierdan los ajustes de la fecha y la hora (pueden aparecer barras) debido a la descarga de la batería incorporada en su videocámara (pág. 224).
En primer lugar, ajuste el año, después el mes, el día, la hora, y por último los minutos.

**(1)** Ponga el selector POWER en CAMERA o MEMORY (DCR-TRV17 solamente), y después presione MENU para hacer que se visualicen los ajustes del menú.
**(2)** Gire el dial SEL / PUSH EXEC para seleccionar [ ], y después presiónelo.
**(3)** Gire el dial SEL / PUSH EXEC para seleccionar CLOCK SET, y después presiónelo.
**(4)** Gire el dial SEL / PUSH EXEC para ajustar el año deseado, y después presiónelo.
**(5)** Ajuste el mes, el día, y la hora girando el dial SEL / PUSH EXEC, y después presiónelo.
**(6)** Ajuste los minutos girando el dial SEL / PUSH EXEC, y después presiónelo al escuchar una señal horaria. El reloj comenzará a funcionar.
**(7)** Presione MENU para hacer que desaparezcan los ajustes del menú.

# Passo 2 Acerto da data e da hora

Acerte a data e a hora, quando for utilizar a sua videocâmara pela primeira vez. «CLOCK SET» será indicado cada vez que regular o interruptor POWER a CAMERA / MEMORY (somente DCR-TRV17), a menos que efectue os acertos de data e hora.
Caso não utilize a sua videocâmara por cerca de 4 meses, os acertos de data e hora podem ser liberados (barras podem aparecer) porque a pilha recarregável incorporada instalada na videocâmara terá-se descarregado (pág. 224).
Primeiro ajuste o ano, depois o mês, o dia, a hora, e então os minutos.

**(1)** Regule o interruptor POWER a CAMERA ou MEMORY (somente DCR-TRV17), e então carregue em MENU para exibir os parâmetros do menu.
**(2)** Rode o anel SEL / PUSH EXEC para seleccionar [ ], e então prima o anel.
**(3)** Rode o anel SEL / PUSH EXEC para seleccionar CLOCK SET, e então prima o anel.
**(4)** Rode o anel SEL / PUSH EXEC para ajustar o ano desejado, e então prima o anel.
**(5)** Defina o mês, o dia e a hora rodando o anel SEL / PUSH EXEC e premindo o mesmo.
**(6)** Defina os minutos rodando o anel SEL / PUSH EXEC e premindo o mesmo ao sinal informativo de hora. O relógio começa a funcionar.
**(7)** Carregue em MENU para fazer os parâmetros do menu desaparecerem.

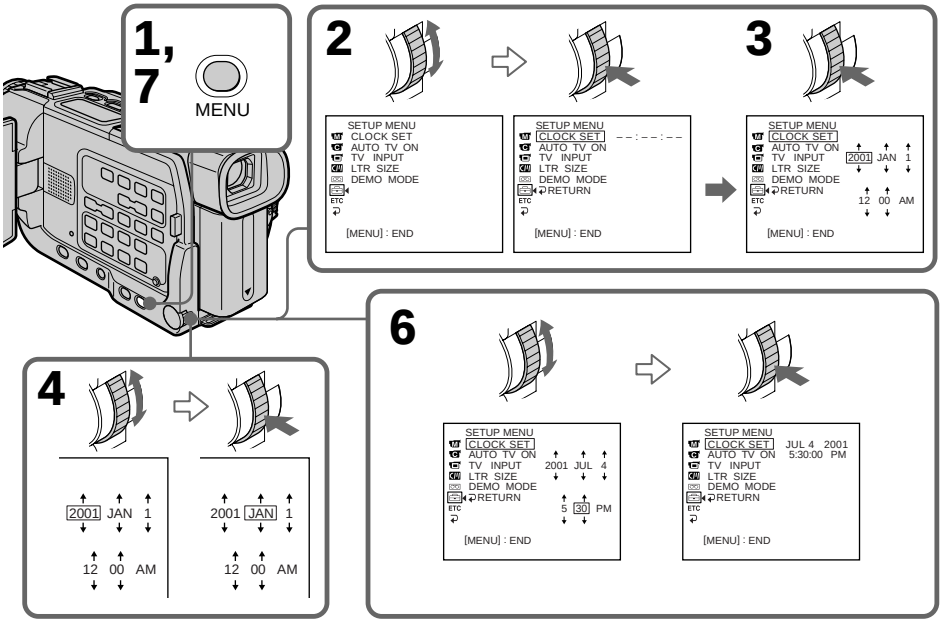

## Paso 2 Ajuste de la fecha y la hora

**El año cambiará de la forma siguiente:**

## Passo 2 Acerto da data e da hora

**O ano altera-se como segue:**

1995 ← · · · · → 2001 ← · · · · → 2079

**Si no ajusta la fecha y la hora**
En el código de datos de la cinta y del "Memory Stick" (DCR-TRV17 solamente) se grabará "--:--:--".

**Nota sobre el indicador de la hora**
El reloj interno de su videocámara funciona según el ciclo de 12 horas.
• 12:00 AM significa medianoche.
• 12:00 AM significa mediodía.

**Caso não acerte a data e a hora**
«--:--:--» é registado no código de dados da fita e do «Memory Stick» (somente DCR-TRV17).

**Nota sobre o indicador de hora**
O relógio interno da sua videocâmara opera em ciclos de 12 horas.
• 12:00 AM representa meia-noite.
• 12:00 PM representa meio-dia.

# Paso 3 Inserción de un videocasete

**(1)** Instale la fuente de alimentación.
**(2)** Deslice OPEN / ▙ EJECT en el sentido de la flecha y abra la tapa. El compartimiento del videocasete se levantará automáticamente y se abrirá.
**(3)** Empuje la parte central del dorso del videocasete para insertarlo.
Inserte el videocasete en línea recta y a fondo en el compartimiento para el mismo con la ventanilla encarada hacia fuera.
**(4)** Cierre el compartimiento del videocasete presionando la marca PUSH del compartimiento del mismo. El compartimiento del videocasete descenderá automáticamente.
**(5)** Después de que el compartimiento del videocasete haya descendido completamente, cierre la tapa hasta que chasquee.

# Passo 3 Inserção de uma cassete

**(1)** Instale a fonte de alimentação.
**(2)** Deslize OPEN / ▙ EJECT na direcção indicada pela seta e abra a tampa. O compartimento de cassete sobe e abre-se automaticamente.
**(3)** Empurre a porção média da traseira da cassete para introduzi-la.
Insira a cassete em linha recta até o fundo do compartimento de cassete, com a janela voltada para fora.
**(4)** Feche o compartimento de cassete premindo a marca PUSH no compartimento de cassete. Este desce automaticamente.
**(5)** Após a descida completa do compartimento de cassete, feche a tampa até produzir um estalido de encaixe.

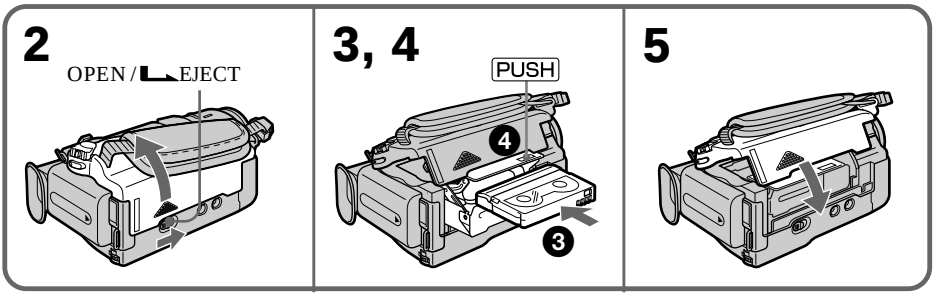


## Para extraer el videocasete

Siga el procedimiento de arriba, y extraiga el videocasete en el paso 3.

### Nota

No presione el compartimiento del videocasete hacia abajo a la fuerza. Si lo hiciese podría causar un mal funcionamiento.
El compartimiento del videocasete puede no cerrarse si presiona cualquier parte de la tapa que no sea la marca PUSH.

### Cuando utilice un videocasete con memoria de videocasete

Para utilizar adecuadamente esta función, lea las instrucciones sobre la memoria de videocasete (pág. 215).

## Para ejectar a cassete

Siga o procedimento acima e retire a cassete no passo 3.

### Nota

Não pressione o compartimento de cassete para baixo com força. Se o fizer, poderá causar um mau funcionamento.
O compartimento de cassete pode não se fechar se for premida alguma outra parte da tampa que não seja a marca PUSH.

### Quando se utiliza uma cassete com memória de cassete

Leia as instruções acerca da memória de cassete para utilizar esta função apropriadamente (pág. 215).

## Paso 3 Inserción de un videocasete

**Para evitar el borrado accidental**
Deslice la lengüeta protectora contra la escritura del videoasete de forma que la marca roja quede al descubierto.

## Passo 3 Inserção de uma cassete

**Para evitar apagamentos acidentais**
Deslize a lingueta protectora da cassete de modo que a marca vermelha fique exposta.

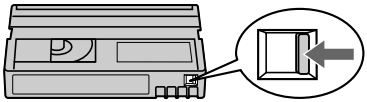

**Cuando extraiga el videocasete**
No presione EDITSEARCH.

**Quando da ejecção de uma cassete**
Não carregue em EDITSEARCH.

# Videofilmación de imágenes

Su videocámara enfocará automáticamente por usted.

**(1)** Quite la tapa del objetivo presionando los mandos ambos lados de la misma y fíjela a la correa de la empuñadura.
**(2)** Instale la fuente de alimentación e inserte un videocasete. Para más información, consulte “Paso 1” a “Paso 3” (pág. 17 a 27).
**(3)** Ponga el selector POWER en CAMERA manteniendo presionado el pequeño botón verde.
Su videocámara pasará al modo de espera.
**(4)** Para abrir el panel de cristal líquido, presione OPEN. El visor se desactivará automáticamente.
**(5)** Presione START/STOP. Su videocámara comenzará a grabar. Aparecerá el indicador REC. La lámpara indicadora de videofilmación ubicada en la parte frontal de su videocámara se encenderá. Para parar la videofilmación, vuelva a presionar START/STOP.



# Gravação de uma imagem

Esta videocâmara efectua a focagem automaticamente pelo utente.

**(1)** Remova a tampa da objectiva pressionando ambos os botões das laterais e fixe a tampa da objectiva à correia da empunhadeira.
**(2)** Instale a fonte de alimentação e insira uma cassete. Consulte «Passo 1» a «Passo 3» para maiores informações (pág. 17 a pág. 27).
**(3)** Regule o interruptor POWER a CAMERA enquanto preme a pequena tecla verde. A sua videocâmara é ajustada ao modo de espera.
**(4)** Carregue em OPEN para abrir o painel LCD. O visor electrónico apaga-se automaticamente.
**(5)** Carregue em START/STOP. A sua videocâmara acciona a gravação. O indicador REC aparece. A lâmpada de filmagem localizada na parte frontal da sua videocâmara acende-se. Para cessar a gravação, carregue novamente em START/STOP.

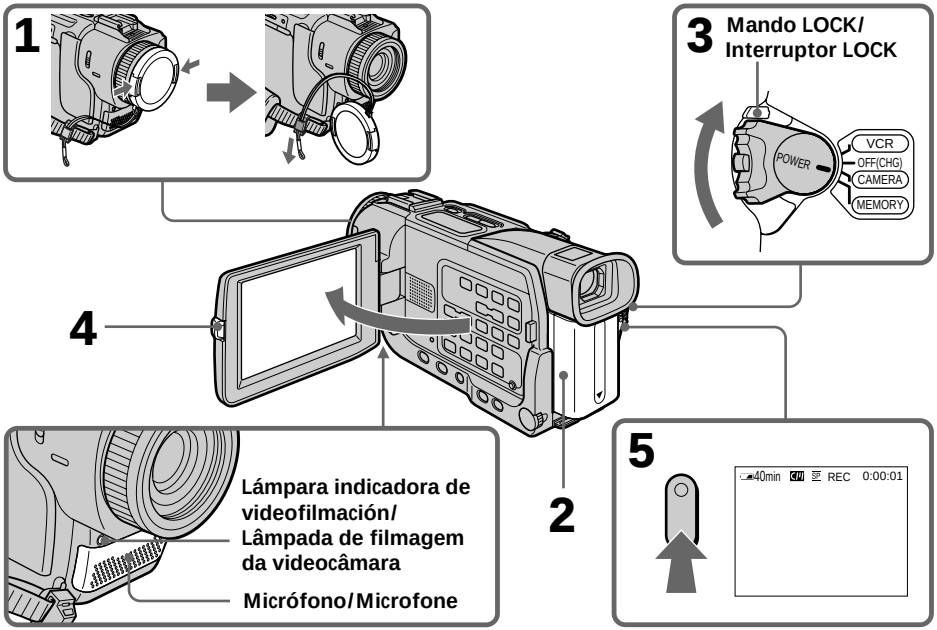

## Videofilmación de imágenes

### Notas

- Apriete firmemente la correa de la empuñadura.
- No toque el micrófono incorporado durante la videofilmación.

### Nota sobre el modo de grabación

Su videocámara puede grabar y reproducir en el modo SP (reproducción estándar) y en el modo LP (reproducción larga). Seleccione SP o LP en los ajustes del menú. En el modo LP, podrá grabar 1,5 veces más que en el modo SP.
Cuando haya grabado una cinta en el modo LP con su videocámara, le recomendamos que la reproduzca en la misma.

### Nota sobre el mando LOCK (DCR-TRV17 solamente)

Si desliza el mando LOCK hacia la derecha, el conmutador POWER no podrá ponerse accidentalmente en MEMORY. Este mando LOCK ha sido ajustado a la izquierda antes de que su videocámara saliese de la fábrica.

### Para permitir una transición uniforme

La transición entre la última escena grabada y la siguiente será uniforme mientras no extraiga el videocasete, incluso aunque desconecte la alimentación de su videocámara.
Sin embargo, compruebe lo siguiente:

- No mezcle en una cinta grabaciones realizadas en el modo SP con otras hechas en el modo LP.
- Antes de cambiar la batería, ponga el selector POWER en OFF (CHG).
- Sin embargo, cuando utilice una cinta con memoria de videocasete, podrá hacer que la transición entre una escena y la siguiente sea uniforme incluso después de haber extraído el videocasete si utiliza la función de búsqueda de fin (END SEARCH) (pág. 39).

### Si deja si videocámara en el modo de espera durante cinco minutos con el videocasete insertado

La alimentación de su videocámara se desconectará automáticamente. Esto es para ahorrar energía de la batería y evitar el desgaste de la cinta. Para reanudar el modo de espera, ponga el selector POWER en OFF (CHG), y después otra vez en CAMERA.

### Cuando haya grabado en los modos SP y LP en una cinta, o cuando haya grabado algunas escenas en el modo LP

Las imágenes reproducidas pueden verse distorsionadas o es posible que el código de tiempo no se haya escrito adecuadamente entre las escenas.

## Gravação de uma imagem

### Notas

- Aperte a correia da empunhadeira firmemente.
- Não toque no microfone incorporado durante a gravação.

### Nota sobre o modo de gravação

A sua videocâmara grava e reproduz nos modos SP (reprodução padrão) e LP (reprodução prolongada). Seleccione SP ou LP nos parâmetros do menu. No modo LP é possível gravar 1,5 vezes mais que no modo SP.
Quando se grava uma cassete no modo LP desta videocâmara, recomendamos reproduzir tal cassete também nesta videocâmara.

### Nota sobre o interruptor LOCK (somente DCR-TRV17)

Quando o interruptor LOCK for deslizado para a direita, o interruptor POWER não mais poderá ser acidentalmente regulado a MEMORY. O interruptor LOCK vem regulado para a esquerda como predefinição original.

### Para possibilitar transições uniformes

A transição entre a última cena gravada e a próxima será uniforme, desde que a cassete não seja ejectada, mesmo que a sua videocâmara seja desactivada.
Entretanto, verifique o seguinte:

- Não misture gravações nos modos SP e LP numa mesma fita.
- Quando for trocar a bateria recarregável, regule o interruptor POWER a OFF (CHG).
- Quando utilizar uma fita com memória de cassete, o utente poderá efectuar transições uniformes, mesmo após ejectar a cassete, caso utilize a função END SEARCH (pág. 39).

### Caso deixe a sua videocâmara no modo de espera por 5 minutos com uma cassete inserida

A sua videocâmara irá desactivar-se automaticamente. Isto ocorre como medida de economia de carga da bateria e prevenção contra desgastes da bateria e da fita. Para retomar o modo de espera, regule o interruptor POWER a OFF (CHG), e então de volta a CAMERA.

### Quando o utente gravar nos modos SP e LP numa fita ou gravar algumas cenas no modo LP

A imagem de reprodução pode distorcer-se ou o código de tempo pode não ser adequadamente inscrito entre cenas.

## Videofilmación de imágenes

### Datos de grabación

Los datos de la grabación (fecha / hora o diversos ajustes de grabación) no se visualizarán durante la videofilmación. Sin embargo, se grabarán automáticamente en la cinta. Para hacer que se visualicen la fecha y la hora, presione DATE CODE del mando a distancia durante la reproducción.

## Ajuste de la pantalla de cristal líquido

El panel de cristal líquido podrá moverse unos 90 grados hacia el lado del visor y unos 180 grados hacia el lado del objetivo.
Si da la vuelta al panel de cristal líquido de forma que quede encarado al revés, en la pantalla de cristal líquido y en el visor aparecerá el indicador ☺ **(Modo de espejo)**.

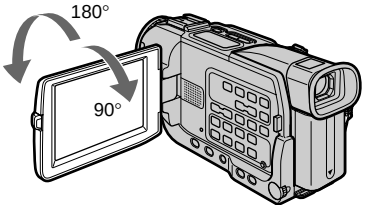


Para cerrar el panel de cristal líquido, colóquelo verticalmente hasta que chasquee, y después repliéguelo en el cuerpo de su videocámara.

### Nota

Cuando utilice la pantalla de cristal líquido, excepto en el modo de espejo, el visor se desactivará automáticamente.

### Cuando utilice la pantalla de cristal líquido en exteriores bajo la luz solar directa

La pantalla de cristal líquido puede ser difícil de ver. Cuando suceda esto, le recomendamos que utilice el visor.

### Imágenes en el modo de espejo

Las imágenes de la pantalla de cristal líquido serán como las vistas en un espejo. Sin embargo, las imágenes se grabarán normalmente.

### Durante la videofilmación en el modo de espejo

ZERO SET MEMORY del mando a distancia no trabajará.

### Indicadores en el modo de espejo

El indicador STBY aparecerá como ❚❚●, y REC como ●. Algunos de los demás indicadores aparecerán invertidos como en un espejo y otros no se visualizarán.

## Gravação de uma imagem

### Dados de gravação

Os dados de gravação (data / hora ou vários parâmetros quando gravados) não são indicados durante a gravação. Entretanto, os mesmos serão gravados automaticamente na fita. Para indicar a data e a hora da gravação, carregue em DATA CODE no telecomando durante a reprodução.

## Ajuste do écran LCD

O painel LCD move-se cerca de 90 graus para o lado do visor electrónico, e cerca de 180 graus para o lado da objectiva.
Caso inverta o painel LCD de forma a ficar voltado para o lado oposto, o indicador ☺ aparecerá no écran LCD e no visor electrónico **(modo Espelho)**.

Quando for fechar o painel LCD, posicione-o verticalmente até produzir um estalido, e gire-o para dentro do corpo da videocâmara.

### Nota

Quando for utilizar o écran LCD, excepto no modo espelho, o visor electrónico apaga-se automaticamente.

### Quando for utilizar o écran LCD em exteriores sob a luz solar directa

A imagem no écran LCD pode ficar difícil de se ver. Neste caso, recomendamos utilizar o visor electrónico.

### Imagem no modo espelho

A imagem no écran LCD é como uma imagem reflectida em espelho. Entretanto, a imagem estará normal na gravação.

### Durante gravações no modo espelho

ZERO SET MEMORY no telecomando não funciona.

### Indicadores no modo espelho

O indicador STBY aparece como ❚❚●, e REC como ●. Alguns dos outros indicadores aparecem invertidos em espelho, e outros não aparecem.

# Videofilmación de imágenes

## Ajuste del brillo de la pantalla de cristal líquido

Ajuste el brillo de la pantalla de cristal líquido con LCD BRIGHT en de los ajustes del menú (pág. 124).

# Gravação de uma imagem

## Ajuste da intensidade de brilho do écran LCD

Ajuste a intensidade de brilho do écran LCD com LCD BRIGHT em nos parâmetros do menu (pág. 132).

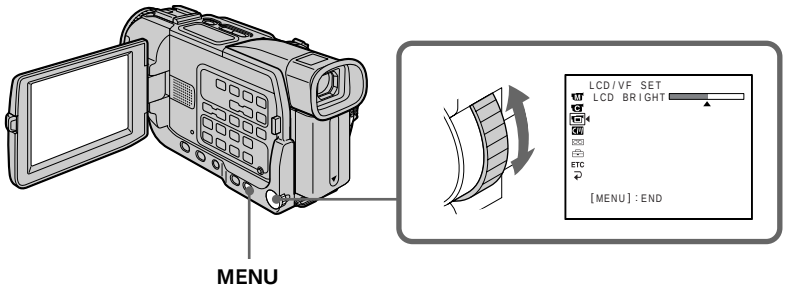


**Iluminación de fondo de la pantalla de cristal líquido**
Usted podrá cambiar el brillo de la iluminación de fondo. Seleccione LCD B.L. en los ajustes del menú (pág. 124).

**Aunque ajuste la iluminación de fondo o el brillo de la pantalla de cristal líquido**
Las imágenes grabadas no se verán afectadas.

**Retroiluminação do écran LCD**
Pode-se regular a intensidade de brilho da retroiluminação. Seleccione LCD B.L. nos parâmetros do menu (pág. 132).

**Mesmo que se ajuste a retroiluminação do écran LCD ou a intensidade de brilho do écran LCD**
A imagem gravada não será afectada.

## Después de la videofilmación

**(1)** Ponga el selector POWER en OFF (CHG).
**(2)** Cierre el panel de cristal líquido.
**(3)** Extraiga el videocasete.

## Após gravações

**(1)** Regule o interruptor POWER a OFF (CHG).
**(2)** Feche o painel LCD.
**(3)** Ejecte a cassete.

## Ajuste del visor

Si videofilma con el panel de cristal líquido cerrado, compruebe las imágenes en el visor. Ajuste la lente del visor de acuerdo con su vista de forma que los indicadores del mismo queden bien enfocados.

Levante el visor y mueva la palanca de ajuste de la lente del mismo.



## Ajuste do visor electrónico

Caso grave imagens com o painel LCD fechado, verifique a imagem com o visor electrónico. Regule a lente do visor electrónico à sua vista, de forma que os indicadores no visor electrónico se tornem nitidamente focados.

Levante o visor e desloque a alavanca de ajuste da lente do visor electrónico.

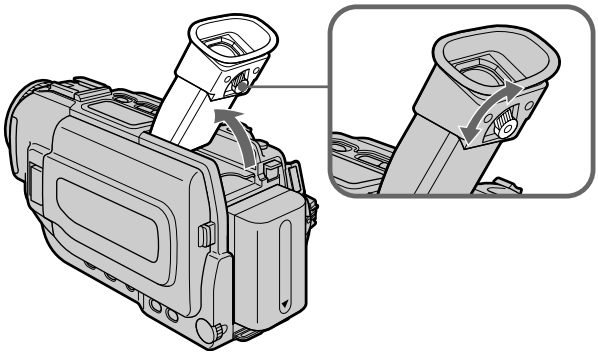

### Iluminación de fondo del visor

Usted podrá cambiar el brillo de la iluminación de fondo. Seleccione VF B.L. en los ajustes del menú (pág. 124).

### Luz de fundo do visor electrónico

É possível ajustar a intensidade de brilho da luz de fundo. Seleccione VF B.L. nos parâmetros do menu (pág. 132).

# Videofilmación de imágenes

## Utilización de la función del zoom

Mueva un poco la palanca del zoom motorizado para realizar un zoom lento. Muévala más para realizar un zoom más rápido.
La utilización moderada del zoom hará que sus videolfilmaciones tengan mejor aspecto.
Lado “T”: para telefoto (el motivo aparece más cercano)
Lado “W”: para gran angular (el motivo aparece más lejano)

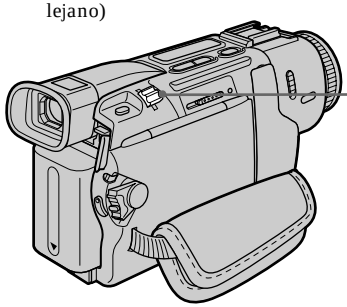

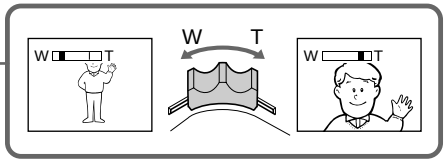


**Para utilizar un zoom de más de 10×**
El zoom de más de 10× (aumentos) se realizará digitalmente. Para activar el zoom digital, seleccione la potencia del mismo en D ZOOM de los ajustes del menú (pág. 122). La función de zoom digital está establecida a OFF como ajuste predeterminado (pág. 122).

**Cuando videofilme cerca del motivo**
Si no puede enfocar nítidamente, mueva la palanca de potencia del zoom hacia el lado “W” hasta enfocar bien. En la posición de telefoto, podrá videofilmar un motivo que se encuentre a un mínimo de unos 80 cm de la superficie del objetivo, y a 1 cm aproximadamente en la posición de gran angular.

**Notas sobre el zoom digital**
- El zoom digital comenzará a funcionar cuando el zoom sobrepase 10×.
- La calidad de la imagen se deteriorará al pasar hacia el lado “T”.
- Usted no podrá utilizar el zoom digital cuando el selector POWER esté en MEMORY (DCR-TRV17 solamente).

# Gravação de uma imagem

## Utilização da função zoom

Mova um pouco a alavanca do zoom motorizado para produzir um zoom mais lento. E mova-a mais além se quiser produzir um zoom mais rápido. A utilização comedida da função zoom resultará em gravações de melhor aspecto.
Lado «T»: para telefotos (o motivo aparece mais próximo)
Lado «W»: para grandes angulares (o motivo aparece mais distante)

**Para utilizar o zoom superior a 10×**
O zoom maior que 10× é digitalmente executado. Para activar o zoom digital, seleccione o zoom digital motorizado em D ZOOM nos parâmetros do menu (pág. 130). A função do zoom digital vem regulada em OFF como predefinição original (pág. 130).

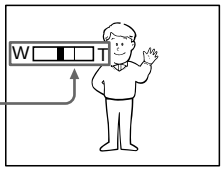


La parte derecha de la barra muestra la zona de zoom digital.
La zona de zoom digital aparecerá cuando haya seleccionado el zoom digital en los ajustes del menú (pág. 122). /
O lado direito da barra mostra a zona do zoom digital.
A zona do zoom digital aparece quando se selecciona o zoom digital motorizado nos parâmetros do menu (pág. 130).

**Quando se filma muito próximo de um motivo**
Se não for possível obter um foco nítido, mova a alavanca do zoom motorizado para o lado «W», até que o foco fique nítido. Pode-se filmar um motivo que esteja a pelo menos cerca de 80 cm de distância da superfície da objectiva na posição telefoto, ou a cerca de 1 cm de distância na posição grande angular.

**Notas sobre o zoom digital**
- O zoom digital começa a funcionar quando o zoom excede 10×.
- A qualidade da imagem deteriora-se à medida que se move a alavanca do zoom motorizado em direcção ao lado «T».
- Não se pode usar o zoom digital quando o interruptor POWER estiver regulado em MEMORY (somente DCR-TRV17).

## Indicadores visualizados en el modo de grabación

Los indicadores no se grabarán en la cinta.

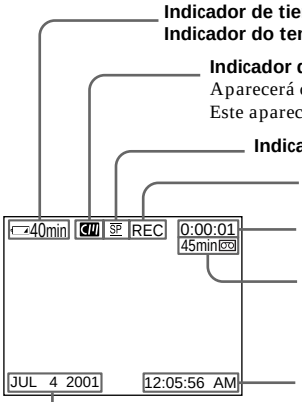


**Indicador de tiempo de batería restante/**
**Indicador do tempo de carga restante na bateria**

**Indicador de memoria de videocasete/Indicador da memória de cassete**
Aparecerá cuando utilice una cinta con memoria de videocasete./
Este aparece quando se usa uma fita com memória de cassete.

**Indicador de modo de grabación/Indicador do modo de gravação**

**Indicador de espera/grabación (STBY/REC)/Indicador STBY/REC**

**Indicador de código de tiempo/Contador de la cinta/**
**Indicador do código de tempo/contador de fita**

**Indicador de cinta restante** (pág. 127)**/**
**Indicador de fita restante** (pág. 135)

**Indicador de hora/conectado la alimentación**
**La hora se visualizará durante unos 5 segundos después de haber/**
**Indicador de hora**
**A hora é indicada por cerca de 5 segundos após a activação da alimentação.**

**Indicador de fecha/Indicador de data**
**La fecha se visualizará durante unos 5 segundos después de haber conectado la alimentación./**
**A data é indicada por cerca de 5 segundos após a activação da alimentação.**

### Indicador de tiempo de batería restante
El indicador de tiempo de batería restante señala el tiempo aproximado de videofilmación. El indicador puede no ser correcto dependiendo de las condiciones en las que esté videofilmando. Si cierra el panel de cristal líquido y vuelve a abrirlo, es posible que tarde aproximadamente un minuto en visualizarse el tiempo de batería restante correcto en minutos.

### Código de tiempo
El código de tiempo indica el tiempo de videofilmación o de reproducción, “0:00:00” (horas:minutos:segundos) en el modo CAMERA y “0:00:00:00” (horas:minutos:segundos:fotogramas) en el modo VCR. Usted no podrá reescribir solamente el código de tiempo.

### Indicador de cinta restante
Dependiendo de la cinta, es posible que el indicador no señale correctamente.

### Datos de grabación
Los datos de la grabación (fecha / hora o diversos ajustes de grabación) no se visualizarán durante la videofilmación. Sin embargo, se grabarán automáticamente en la cinta. Para hacer que se visualicen la fecha y la hora, presione DATA CODE del mando a distancia durante la reproducción.



## Indicadores mostrados no modo de gravação

Os indicadores não são gravados nas fitas.

### Indicador do tempo de carga restante na bateria
O indicador do tempo de carga restante na bateria informa o tempo de gravação aproximado. Conforme as condições de gravação, tal indicador pode não ser correcto. Quando se fecha o painel LCD e se o abre novamente, leva-se cerca de um minuto para que o tempo correcto de carga restante na bateria seja indicado.

### Código de tempo
O código de tempo indica o tempo de gravação ou reprodução, «0:00:00» (horas : minutos : segundos) no modo CAMERA, e «0:00:00:00» (horas : minutos : segundos : quadros) no modo VCR. Não se pode reinscrever somente o código de tempo.

### Indicador de fita restante
Dependendo da fita, este indicador pode não ser mostrado com precisão.

### Dados de gravação
Os dados de gravação (data / hora ou vários parâmetros quando gravados) não são indicados durante a gravação. Entretanto, os mesmos serão gravados automaticamente na fita. Para indicar a data e a hora da gravação, carregue em DATA CODE no telecomando durante a reprodução.

# Videofilmación de imágenes

## Videofilmación de motivos a contraluz – BACK LIGHT

Para videofilmar un motivo con la fuente de iluminación a sus espaldas, o un motivo con iluminación de fondo, utilice la función de contraluz.

En el modo CAMERA o MEMORY (DCR-TRV17 solamente), presione BACK LIGHT.
En la pantalla aparecerá el indicador ⊠.
Para cancelar, vuelva a presionar BACK LIGHT.

# Gravação de uma imagem

## Filmagem de objectos em contraluz – BACK LIGHT

Quando se filma um motivo com a fonte luminosa por trás do mesmo, ou um motivo com um fundo iluminado, utilize a função de contraluz.

No modo CAMERA ou MEMORY (somente DCR-TRV17), carregue em BACK LIGHT.
O indicador ⊠ aparece no écran.
Para cancelar, carregue novamente em BACK LIGHT.

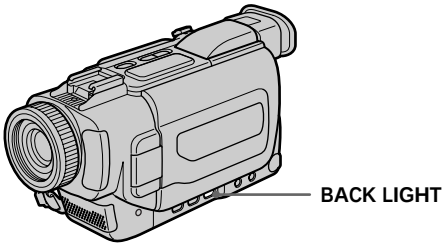


**Si presiona EXPOSURE cuando videofilme motivos a contraluz**
La función de videofilmación a contraluz se cancelará.

**Caso prima EXPOSURE durante a filmagem de motivos em contraluz**
A função de contraluz será cancelada.

## Videofilmación en la obscuridad – Videofilmación en la obscuridad/ Videofilmación en la obscuridad súper

La función de videofilmación en la obscuridad le permitirá videofilmar un motivo en un lugar obscuro. Por ejemplo, utilizando esta función podrá videofilmar satisfactoriamente el entorno de animales nocturnos para observación.

En el modo CAMERA o MEMORY (DCR-TRV17 solamente), deslice NIGHTSHOT hasta ON.
En la pantalla parpadearán los indicadores ⊙ y "NIGHTSHOT". Para cancelar la función de videofilmación en la obscuridad, deslice NIGHTSHOT hasta OFF.

## Filmagem no escuro – Filmagem Nocturna/ SuperFilmagem Nocturna

A função de Filmagem Nocturna torna possível filmar motivos em locais escuros. Por exemplo, pode-se registar satisfatoriamente o ambiente de animais nocturnos em observação através desta função.

No modo CAMERA ou MEMORY (somente DCR-TRV17), deslize NIGHTSHOT a ON.
Os indicadores ⊙ e "NIGHTSHOT" cintilam no écran. Para cancelar a função de Filmagem Nocturna, deslize NIGHTSHOT a ON.

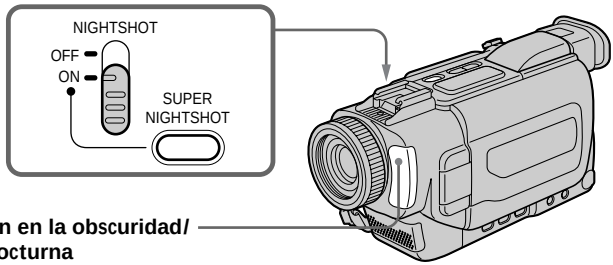


**Emisor de luz para videofilmación en la obscuridad/ Emissor de Luz para Filmagem Nocturna**

# Videofilmación de imágenes

## Utilización de la videofilmación en la obscuridad súper

El modo de videofilmación en la obscuridad súper permite que los motivos captados resulten 16 veces más brillantes que los grabados en el modo de videofilmación en la obscuridad.

**(1)** En el modo CAMERA, deslice NIGHTSHOT hasta ON. En la pantalla parpadeará el indicador ⊙.
**(2)** Presione SUPER NIGHTSHOT. En la pantalla parpadearán los indicadores S⊙ y "SUPER NIGHGTSHOT".
Para cancelar el modo de videofilmación en la obscuridad súper, vuelva a presionar SUPER NIGHTSHOT.

## Utilización de la lámpara para videofilmación en la obscuridad

Las imágenes resultarán más claras con la lámpara para videofilmación en la obscuridad encendida. Para activar la lámpara para videofilmación en la obscuridad, ajuste N.S. LIGHT a ON en los ajustes del menú (pág. 123).

---

**Notas**

- No utilice la función de videofilmación en la obscuridad en lugares brillantes (p. ej., exteriores durante el día). Esto podría causar el mal funcionamiento de su videocámara.
- Si deja NIGHTSHOT en ON para la videofilmación normal, las imágenes pueden grabarse con colores incorrectos o innaturales.
- Si es difícil enfocar con el modo de enfoque automático cuando utilice la función de videofilmación en la obscuridad, enfoque manualmente.

**Cuando utilice la función de videofilmación en la obscuridad, no podrá usar las funciones siguientes:**
– Exposición
– Exposición automática programada (PROGRAM AE)
– Equilibrio del blanco

**Mientras esté utilizando la función de videofilmación en la obscuridad súper**
La velocidad de obturación se ajustará automáticamente de acuerdo con el brillo. En ese momento la velocidad de las imágenes móviles puede reducirse.

**Mientras esté utilizando la función de videofilmación en la obscuridad, no podrá utilizar las funciones siguientes:**
– Exposición
– Exposición automática programada (PROGRAM AE)
– Aumento gradual / desvanecimiento
– Efectos digitales
– Equilibrio del blanco

**En el modo MEMORY (DCR-TRV17 solamente)**
Usted no podrá utilizar la función de videofilmación en la obscuridad súper.

**Lámpara para videofilmación en la obscuridad**
Los rayos de la lámpara para videofilmación en la obscuridad son infrarrojos, por lo cual no serán visibles. El alcance máximo de videofilmación utilizando la lámpara para videofilmación en la obscuridad es de unos 3 metros.

# Gravação de uma imagem

## Utilização da SuperFilmagem Nocturna

O modo de SuperFilmagem Nocturna clareia os motivos mais de 16 vezes em comparação com os gravados no modo de Filmagem Nocturna.

**(1)** Deslize NIGHTSHOT a ON no modo CAMERA. O indicador ⊙ cintila no écran.
**(2)** Carregue em SUPER NIGHTSHOT. Os indicadores S⊙ e "SUPER NIGHTSHOT" cintilam no écran.
Para cancelar o modo de SuperFilmagem Nocturna, carregue novamente em SUPER NIGHTSHOT.

## Utilização da Luz para Filmagem Nocturna

A imagem ficará mais clara com a Luz para Filmagem Nocturna acesa. Para habilitar a Luz para Filmagem Nocturna, regule N.S. LIGHT a ON nos parâmetros do menu (pág. 131).

---

**Notas**

- Não utilize a função de Filmagem Nocturna em locais claros (ex.: em exteriores durante o dia). Se o fizer, poderá causar um mau funcionamento da sua videocâmara.
- Caso mantenha NIGHTSHOT ajustado em ON numa gravação normal, a imagem poderá ser registada em cores incorrectas ou não-naturais.
- Se a focagem estiver difícil com o modo de focagem automática durante a utilização da função de Filmagem Nocturna, execute a focagem manualmente.

**Durante a utilização da função de Filmagem Nocturna, não é possível usar as seguintes funções:**
– Exposição
– PROGRAM AE
– Equilíbrio do branco

**Durante a utilização da função de SuperFilmagem Nocturna**
A velocidade de obturação é automaticamente ajustada de acordo com a intensidade de brilho. Nesse momento, a imagem móvel pode ficar mais lenta.

**Durante a utilização da função de SuperFilmagem Nocturna, não se pode utilizar as seguintes funções:**
– Exposição
– PROGRAM AE
– Fusão gradual
– Efeito digital
– Equilíbrio do branco

**Durante o modo MEMORY (somente DCR-TRV17)**
Não se pode usar a função de SuperFilmagem Nocturna.

**Luz para Filmagem Nocturna**
Os raios da Luz para Filmagem Nocturna são infravermelhos e portanto invisíveis. A distância máxima de filmagem usando-se a Luz para Filmagem Nocturna é de cerca de 3 metros.

# Videofilmación de imágenes

## Videofilmación con autodisparador

La videofilmación con autodisparador se iniciará automáticamente después de 10 segundos. Para esta operación también podrá utilizar el mando a distancia.

**(1)** En el modo de espera, presione MENU para hacer que se visualicen los ajustes del menú.
**(2)** Gire el dial SEL / PUSH EXEC para seleccionar ⏱, y después presiónelo.
**(3)** Gire el dial SEL / PUSH EXEC para seleccionar SELFTIMER, y después presiónelo.
**(4)** Gire el dial SEL / PUSH EXEC para seleccionar ON, y después presiónelo.
**(5)** Presione MENU para hacer que desaparezcan los ajustes del menú.
**(6)** Presione START / STOP.
El autodisparador iniciará una cuenta atrás de 10 segundos con pitidos. En los dos últimos segundos de la cuenta atrás, los pitidos serán más rápidos, y después se iniciará automáticamente la videofilmación. Para parar la videofilmación, vuelva apresionar STSRT / STOP.

# Gravação de uma imagem

## Gravação temporizada automática

A gravação com o temporizador automático inicia-se em 10 segundos automaticamente. Pode-se também utilizar o telecomando para esta operação.

**(1)** Carregue em MENU para exibir os parâmetros do menu no modo de espera.
**(2)** Rode o anel SEL / PUSH EXEC para seleccionar ⏱, e então prima o anel.
**(3)** Rode o anel SEL / PUSH EXEC para seleccionar SELFTIMER, e então prima o anel.
**(4)** Rode o anel SEL / PUSH EXEC para seleccionar ON, e então prima o anel.
**(5)** Carregue em MENU para fazer os parâmetros do menu desaparecerem.
**(6)** Carregue em START / STOP.
O temporizador automático inicia a contagem regressiva a partir de 10, acompanhado de um sinal sonoro. Nos últimos 2 segundos da contagem regressiva, o sinal sonoro torna-se mais rápido e então a gravação inicia-se automaticamente. Para cessar a gravação, carregue em START / STOP novamente.

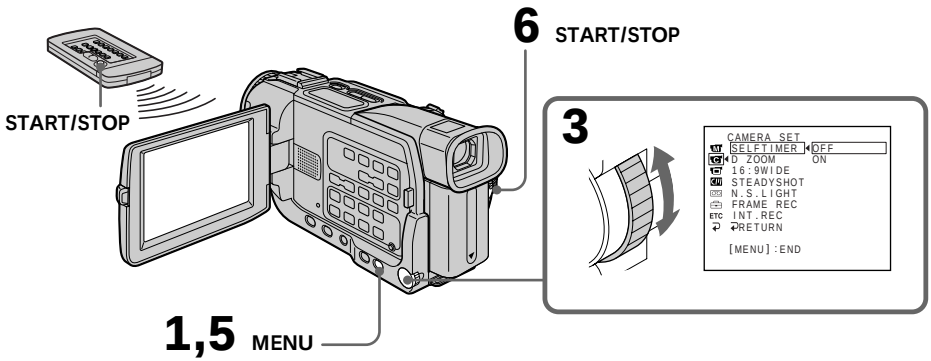


### Para parar la cuenta atrás
Presione START / STOP.
Para reiniciar la cuenta atrás, vuelva a presionar START / STOP.

### Para videofilmar imágenes fijas utilizando el autodisparador
Presione PHOTO en el paso 6 (pág. 51).

### Para cancelar la videofilmación con el autodisparador
En el modo de espera, ajuste SELFTIMER a OFF en los ajustes del menú.

### Para cessar a contagem regressiva
Carregue em START / STOP.
Para reiniciar a contagem regressiva, carregue em START / STOP novamente.

### Para gravar imagens estáticas em cassetes usando o temporizador automático
Carregue em PHOTO no passo 6 (pág. 51).

### Para cancelar a gravação temporizada automática
Regule SELFTIMER a OFF nos parâmetros do menu no modo de espera.

## Videofilmación de imágenes

**Nota**

El modo de videofilmación con autodisparador se cancelará automáticamente cuando:
– Finalice la videofilmación con autodisparador.
– Ponga el selector POWER en OFF (CHG) o enVCR.

**Videofilmación de fotos en la memoria con el autodisparador (DCR-TRV17 solamente)**

Usted también podrá videofilmar imágenes fijas en un “Memory Stick” con el autodisparador (pág. 151).

## Gravação de uma imagem

**Nota**

O modo de gravação temporizada automática será automaticamente cancelado quando:
– a gravação temporizada automática terminar;
– o interruptor POWER for regulado a OFF (CHG) ou VCR.

**Gravação fotográfica temporizada automática na memória (somente DCR-TRV17)**

Imagens estáticas também podem ser gravadas em «Memory Stick»s com o temporizador automático (pág. 151).

# Comprobación de la grabación
## – Búsqueda de fin (END SEARCH)/ Búsqueda para edición (EDITSEARCH)/ Revisión de la grabación

Usted podrá utilizar estos botones para comprobar las imágenes grabadas o tomadas a fin de que la transición entre la última escena grabada y la siguiente sea uniforme.

# Verificação da gravação
## – END SEARCH/EDIT SEARCH/Revisão de gravação

Pode-se utilizar estas teclas para verificar a imagem gravada ou para efectuar registos de maneira que a transição entre a última cena gravada e a próxima seja uniforme.

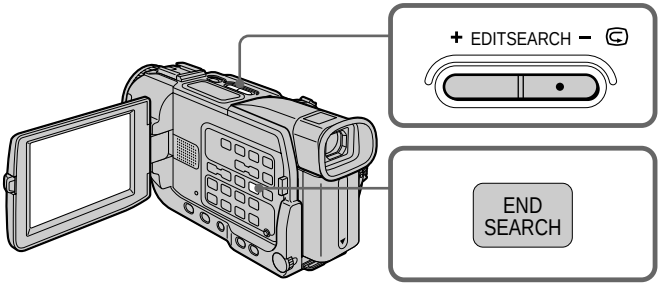


### Búsqueda de fin (END SEARCH)

Usted podrá ir al final de una sección grabada después de la videofilmación.

Presione END SEARCH en el modo de espera. Los últimos cinco segundos de la sección grabada se reproducirán, y su videocámara volverá al modo de espera. Usted podrá escuchar el sonido a través del altavoz o de unos auriculares.

### Búsqueda para edición (EDITSEARCH)

Usted podrá buscar el punto de comienzo de la siguiente grabación.

Mantenga presionado el lado + / – ⊜ de EDITSEARCH en el modo de espera. La sección grabada se reproducirá.
+: para avanzar
– ⊜: para retroceder
Para parar la reproducción, suelte EDITSEARCH. Si presiona START / STOP, se iniciará la regrabación desde el punto en el que haya soltado EDITSEARCH. Usted no podrá escuchar el sonido.

### END SEARCH

Pode-se ir ao final da porção gravada após a gravação.

No modo de espera, carregue em END SEARCH. Os últimos cinco segundos da porção gravada são reproduzidos e a sua videocâmara retorna ao modo de espera. Pode-se monitorizar o som a partir do altifalante ou dos auscultadores.

### EDITSEARCH

Pode-se buscar o próximo ponto de início de gravação.

Mantenha pressionado o lado + / – ⊜ de EDITSEARCH no modo de espera. A porção gravada é reproduzida.
+: para avançar
– ⊜: para retroceder
Libere EDITSEARCH para cessar a reprodução. Caso pressione START / STOP, a regravação reinicia-se a partir do ponto em que EDITSEARCH foi liberada. Não é possível monitorizar o som.

## Comprobación de la grabación – Búsqueda de fin (END SEARCH)/ Búsqueda para edición (EDITSEARCH)/ Revisión de la grabación

### Revisión de la grabación

Usted podrá comprobar la última sección grabada.

Presione momentáneamente el lado – ⊜ de EDITSEARCH en el modo de espera.
Se reproducirán los últimos segundos de la última sección grabada y después su videocámara volverá al modo de espera. Usted podrá escuchar el sonido a través del altavoz o de unos auriculares.

**Función de búsqueda de fin**
Cuando utilice una sin memoria de videocasete, la función de búsqueda de fin no trabajará si extrae el videocasete después de haber grabado en la cinta. Si utiliza una cinta con memoria de videocasete, la función de búsqueda de fin trabajará incluso aunque haya extraído una vez el videocasete.

**Si la cinta tiene una sección en blanco en las partes grabadas**
La función de búsqueda de fin puede no trabajar correctamente.

## Verificação da gravação – END SEARCH/EDIT SEARCH/Revisão de gravação

### Revisão de gravação

Pode-se verificar a última porção gravada.

Carregue no lado – ⊜ de EDITSEARCH momentaneamente durante o modo de espera. A porção onde se parou a gravação mais recentemente será reproduzida por alguns segundos e então a videocâmara retornará ao modo de espera. Pode-se monitorizar o som a partir do altifalante ou dos auscultadores.

**Função de busca do final**
Quando utilizar uma fita sem memória de cassete, a função de busca do final não funcionará, uma vez que se tenha ejectado a cassete após a gravação na fita. Caso utilize uma fita com memória de cassete, a função de busca do final funcionará, mesmo que se tenha ejectado a cassete.

**Caso uma fita possua uma porção em branco entre segmentos gravados**
A função de busca do final poderá não funcionar correctamente.

# Reproducción de una cinta

Usted podrá contemplar las imágenes de reproducción en la pantalla. Si cierra el panel de cristal líquido, podrá ver las imágenes de reproducción en el visor. Usted podrá controlar la reproducción utilizando el mando a distancia suministrado con su videocámara.

**(1)** Instale la fuente de alimentación e inserte el videocasete grabado.
**(2)** Ponga el selector POWER en VCR manteniendo presionado el pequeño botón verde.
**(3)** Para abrir el panel de cristal líquido, presione OPEN.
**(4)** Para rebobinar la cinta, presione ◀◀.
**(5)** Para iniciar la reproducción, presione ▶.
**(6)** Para ajustar el volumen, presione cualquiera de las dos teclas de VOLUME. Cuando cierre el panel de cristal líquido, el altavoz de su videocámara se silenciará.



# Reprodução de uma cassete

Pode-se monitorizar a imagem de reprodução no écran. Caso feche o painel LCD, poderá monitorizar a imagem de reprodução pelo visor electrónico. Pode-se controlar a reprodução usando-se o telecomando fornecido com a sua videocâmara.

**(1)** Instale a fonte de alimentação e insira a cassete gravada.
**(2)** Regule o interruptor POWER a VCR enquanto preme a pequena tecla verde.
**(3)** Abra o painel LCD premindo OPEN.
**(4)** Carregue em ◀◀ para rebobinar a fita.
**(5)** Carregue em ▶ para accionar a reprodução.
**(6)** Para regular o volume, prima uma das duas teclas em VOLUME. O altifalante na sua videocâmara ficará silenciado quando o painel LCD for fechado.



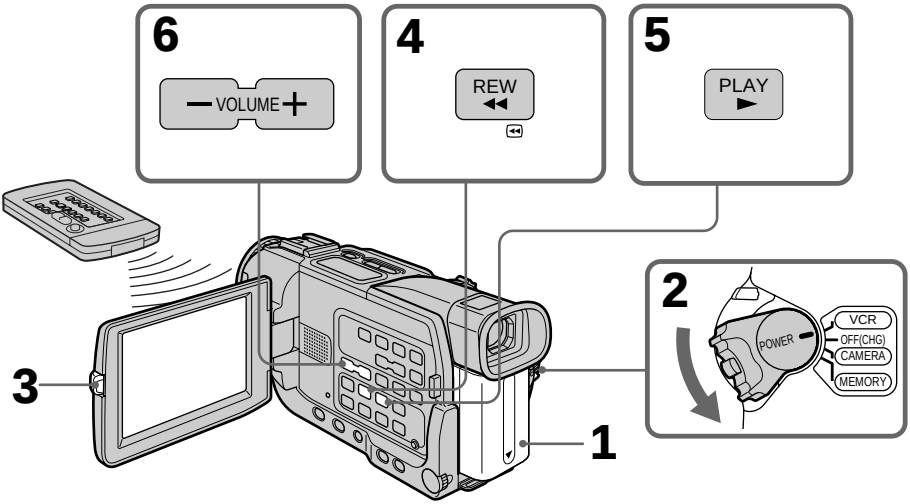


## Para parar la reproducción

Presione ■.

## Para cessar a reprodução

Carregue em ■.

## Reproducción de una cinta

**Para contemplar las imágenes en la pantalla de cristal líquido**
Usted podrá girar el panel de cristal líquido y replegarlo en el cuerpo de la videocámara con la pantalla de cristal líquido encarada hacia fuera.

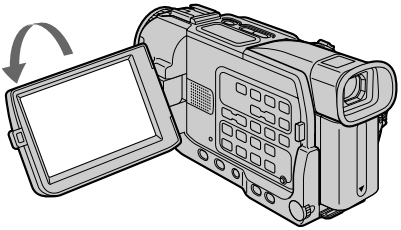

**Cuando abra o cierre el panel de cristal líquido**
Cerciórese de que el panel de cristal líquido esté colocado verticalmente.

## Para hacer que se visualicen los indicadores en la pantalla – Función de visualización

Presione DISPLAY del mando a distancia suministrado con su videocámara.
Los indicadores aparecerán en la pantalla de cristal líquido.
Para hacer que los indicadores desaparezcan, vuelva a presionar DISPLAY.

## Reprodução de uma cassete

**Na monitorização pelo écran LCD**
Pode-se inverter o painel LCD e movê-lo de volta para o corpo da videocâmara com o écran LCD voltado para fora.

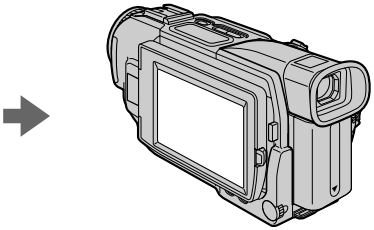

**Quando se abre ou fecha o painel LCD**
Certifique-se de que o painel LCD esteja posicionado verticalmente.

## Para exibir os indicadores no écran – Função de indicação

Carregue em DISPLAY na sua videocâmara ou no telecomando fornecido com a sua videocâmara.
Os indicadores aparecem no écran LCD.
Para fazer os indicadores desaparecerem, carregue novamente em DISPLAY.

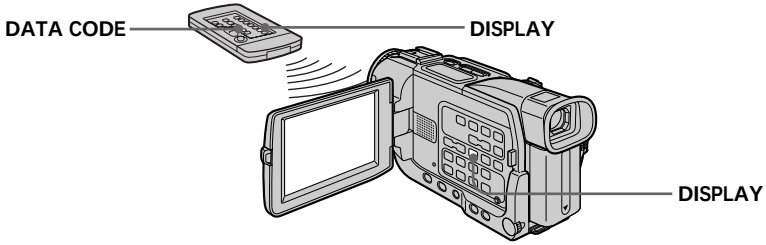


### Utilización de la función de código de datos

Su videocámara grabará automáticamente en la cinta no sólo imágenes, sino también los datos de grabación (fecha / hora o diversos ajustes para grabación) **(Código de datos)**.
Para esta operación utilice el mando a distancia.

**Presione DATA CODE del mando a distancia en el modo de reproducción.**
La visualización cambiará de la forma siguiente:
Fecha / hora → diversos ajustes (videofilmación estable, equilibrio del blanco, ganancia, velocidad de obturación, valor de apertura, modo de exposición) → sin indicador

### Utilização da função de código de dados

A sua videocâmara grava automaticamente, não apenas imagens na fita, como também os dados da gravação (data / hora ou vários parâmetros quando gravados) **(Código de dados)**.
Utilize o telecomando para executar esta operação.

**Carregue em DATA CODE no telecomando durante o modo de reprodução.**
A indicação altera-se como segue:
Data / hora → vários parâmetros (estabilidade de imagem, equilíbrio do branco, ganho, velocidade de obturação, valor de abertura, modo de exposição) → nenhum indicador

## Reproducción de una cinta

**Fecha/hora/**
**Data/hora**

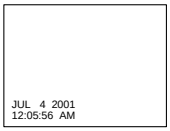


**[a]** Indicador de videofilmación estable desactivada
**[b]** Indicador de modo de exposición
**[c]** Indicador de equilibrio del blanco
**[d]** Indicador de ganancia
**[e]** Indicador de velocidad de obturación
**[f]** Valor de apertura

**Para hacer que no se visualicen los diversos ajustes**
Ajuste DATA CODE a DATE en los ajustes del menú (pág. 129).
La visualización cambiará de la forma siguiente: Fecha / hora ⟷ sin indicador

**Datos de grabación**
Los datos de grabación son la información de su videocámara cuando grabó. En el modo de grabación, los datos de la grabación no se visualizarán.

**Cuando utilice la función de código de datos, aparecerán barras (-- -- --) si:**
- Se está reproduciendo una sección en blanco de la cinta.
- La cinta no puede leerse debido a que esté dañada o contenga ruido.
- La cinta fue grabada en una videocámara sin función de ajuste de la fecha y la hora.

**Código de datos**
El código de datos se visualizará en la pantalla del televisor si ha conectado su videocámara a dicho televisor.

**Indicador de tiempo de batería restante**
El indicador de tiempo de batería restante señala el tiempo aproximado de reproducción continua. El indicador puede no ser correcto dependiendo de las condiciones en la que esté reproduciendo. Si cierra el panel de cristal líquido y vuelve a abrirlo, es posible que tarde aproximadamente 1 minuto en visualizarse el tiempo de batería restante correcto en minutos.

## Reprodução de uma cassete

**Diversos ajustes/**
**Vários parâmetros**

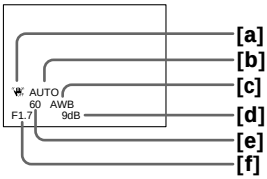


**[a]** Indicador de estabilidade de imagem desactivada
**[b]** Indicador do modo de exposição
**[c]** Indicador de equilíbrio do branco
**[d]** Indicador de ganho
**[e]** Indicador da velocidade de obturação
**[f]** Valor de abertura

**Para não exibir os vários parâmetros**
Regule DATA CODE a DATE nos parâmetros do menu (pág. 137).
A indicação altera-se como segue: data / hora ⟷ nenhum indicador

**Dados de gravação**
Dados de gravação são informações da sua videocâmara relativas à gravação. No modo de gravação, os dados de gravação não serão exibidos.

**Quando se usa a função de código de dados, barras (-- -- --) aparecem caso:**
- Uma porção em branco da fita esteja em reprodução;
- A fita esteja ilegível devido a avarias ou ruídos na mesma;
- A fita tenha sido gravada por uma videocâmara sem a data e a hora acertadas.

**Código de dados**
Quando se liga esta videocâmara ao televisor, o código de dados aparecerá no écran do televisor.

**Indicador do tempo de carga restante na bateria durante a reprodução**
O indicador informa o tempo aproximado de reprodução contínua.
O indicador pode não estar correcto, dependendo das condições em que a reprodução é efectuada.
Ao fechar o painel LCD e ao abri-lo novamente, leva-se cerca de 1 minuto para que o tempo correcto de carga restante na bateria seja indicado.

## Reproducción de una cinta

### Diversos modos de reproducción

Para accionar las teclas de control de vídeo, ponga el selector POWER en VCR.

#### Para ver una imagen fija (reproducción en pausa)

Presione ❚❚ durante la reproducción. Para reanudar la reproducción normal, presione ► o ❚❚.

#### Para hacer que la cinta avance

Presione ►► en el modo de parada. Para reanudar la reproducción normal, presione ►.

#### Para rebobinar la cinta

Presione ◄◄ en el modo de parada. Para reanudar la reproducción normal, presione ►.

#### Para cambiar el sentido de reproducción

Para invertir el sentido de reproducción, presione < del mando a distancia durante la reproducción. Para reanudar la reproducción normal, presione ►.

#### Para localizar una escena contemplando las imágenes (búsqueda de imágenes)

Mantenga presionada ◄◄ o ►► durante la reproducción. Para reanudar la reproducción normal, suelte la tecla.

#### Para contemplar las imágenes a gran velocidad durante el avance rápido o el rebobinado de la cinta (exploración con salto)

Mantenga presionada ◄◄ durante el rebobinado o ►► durante el avance rápido de la cinta. Para reanudar el rebobinado o el avance rápido, suelte la tecla.

#### Para contemplar las imágenes reproducidas a baja velocidad (reproducción a cámara lenta)

Presione ❚► del mando a distancia durante la reproducción. Para la reproducción a cámara lenta en sentido regresivo, presione < y después ❚► del mando a distancia. Para reanudar la reproducción normal, presione ►.

## Reprodução de uma cassete

### Os vários modos de reprodução

Para operar as teclas de controlo de vídeo, regule o interruptor POWER a VCR.

#### Para contemplar uma imagem estática (pausa de reprodução)

Carregue em ❚❚ durante a reprodução. Para retomar a reprodução normal, carregue em ► ou ❚❚.

#### Para avançar a fita

Carregue em ►► durante o modo de paragem. Para retomar a reprodução normal, carregue em ►.

#### Para rebobinar a fita

Carregue em ◄◄ durante o modo de paragem. Para retomar a reprodução normal, carregue em ►.

#### Para alterar a direcção da reprodução

Carregue em < no telecomando durante a reprodução para inverter o sentido de reprodução. Para retomar a reprodução normal, carregue em ►.

#### Para localizar uma cena monitorizando a imagem (busca de imagem)

Mantenha premida ◄◄ ou ►► durante a reprodução. Para retomar a reprodução normal, libere a tecla.

#### Para monitorizar a imagem em alta velocidade durante o avanço ou a rebobinagem da fita (varredura por saltos)

Mantenha premida ◄◄ durante a rebobinagem, ou ►► durante o avanço rápido da fita. Para retomar a rebobinagem ou o avanço, libere a tecla.

#### Para assistir à imagem em baixa velocidade (reprodução em câmara lenta)

Carregue em ❚► no telecomando durante a reprodução. Para a reprodução em câmara lenta na direcção inversa, carregue em < e então prima ❚► no telecomando. Para retomar a reprodução normal, carregue em ►.

## Reproducción de una cinta

### Para contemplar las imágenes al doble de la velocidad normal

Presione ×2 del mando a distancia durante la reproducción. Para la reproducción a doble velocidad en sentido regresivo, presione <, y después ×2 del mando a distancia. Para reanudar la reproducción normal, presione ►.

### Para contemplar las imágenes fotograma tras fotograma

Presione II► del mando a distancia en el modo de reproducción en pausa. Para la reproducción fotograma tras fotograma en sentido regresivo, presione ◄II. Para reanudar la reproducción normal, presione ►.

### Para buscar la última escena grabada (END SEARCH)

Presione END SEARCH en el modo de parada. Se reproducirán los últimos cinco segundos de la escena grabada, y después la reproducción se parará.

---

**En los diversos modos de reproducción**

- El sonido estará silenciado.
- La imagen anterior puede permanecer con mosaico durante la reproducción.

**Cuando el modo de reproducción en pausa dure cinco minutos**

Su videocámara entrará automáticamente en el modo de parada. Para reanudar la reproducción, presione ►.

**Reproducción a cámara lenta**

La reproducción a cámara lenta podrá realizarse de forma uniforme en su videocámara. Sin embargo, esta función no trabajará para una señal de salida a través de la toma i DV IN / OUT.

**Cuando reproduzca regresivamente una cinta**

En el centro, la parte superior, o la inferior de la pantalla puede aparecer ruido horizontal. Esto no significa mal funcionamiento.

## Reprodução de uma cassete

### Para assistir à imagem ao dobro da velocidade

Carregue em ×2 no telecomando durante a reprodução. Para a reprodução ao dobro da velocidade na direcção inversa, carregue em < e então prima ×2 no telecomando. Para retomar a reprodução normal, carregue em ►.

### Para assistir à imagem quadro-a-quadro

Carregue em II► no telecomando durante o modo de pausa de reprodução. Para a reprodução quadro-a-quadro na direcção inversa, carregue em ◄II. Para retomar a reprodução normal, carregue em ►.

### Para buscar a última cena gravada (END SEARCH)

Carregue em END SEARCH durante o modo de paragem. A videocâmara reproduz os últimos 5 segundos da porção gravada e depois pára.

---

**Nos vários modos de reprodução**

- O som é silenciado.
- A imagem prévia pode permanecer como uma imagem em mosaico durante a reprodução.

**Se o modo de pausa de reprodução durar 5 minutos**

A sua videocâmara entrará automaticamente no modo de paragem. Para retomar a reprodução, carregue em ►.

**Reprodução em câmara lenta**

A reprodução em câmara lenta pode ser executada suavemente na sua videocâmara; entretanto, esta função não actua para um sinal de saída através da tomada i DV IN / OUT.

**Quando se reproduz uma fita na direcção inversa**

Ruídos horizontais podem aparecer no centro, ou no topo e na base do écran. Isto não significa um mau funcionamento.

# Contemplación de grabaciones en un televisor

Conecte su videocámara a su televisor o videograbadora con el cable conector de audio / vídeo suministrado con su videocámara para contemplar las imágenes de reproducción en la pantalla del televisor. Usted podrá accionar las teclas de control de vídeo de la misma forma que para contemplar las imágenes de reproducción en la pantalla. Para contemplar las imágenes de reproducción en la pantalla de su televisor, le recomendamos que alimente su videocámara de un tomacorriente de la red utilizando el adaptador de alimentación de CA (pág. 23). Consulte el manual de instrucciones de su televisor.

Abra la cubierta de las tomas. Conecte su videocámara al televisor utilizando el cable conector de audio / vídeo. Después ponga el selector TV / VCR del televisor en TV o VCR.

# Assistência da gravação no televisor

Ligue a sua videocâmara ao seu televisor com o cabo de ligação A / V fornecido com a mesma, para assistir às imagens de reprodução pelo écran do televisor. As teclas de controlo de vídeo podem ser operadas da mesma forma que na monitorização das imagens de reprodução pelo écran LCD. Na monitorização das imagens de reprodução pelo écran do televisor, recomendamos alimentar a videocâmara a partir de uma tomada da rede eléctrica, por meio do adaptador CA (pág. 23). Consulte o manual de instruções do seu televisor.

Abra a tampa da tomada. Ligue a sua videocâmara ao televisor com o cabo de ligação C / A fornecido com a mesma. A seguir, regule o selector TV / VCR no televisor a VCR.

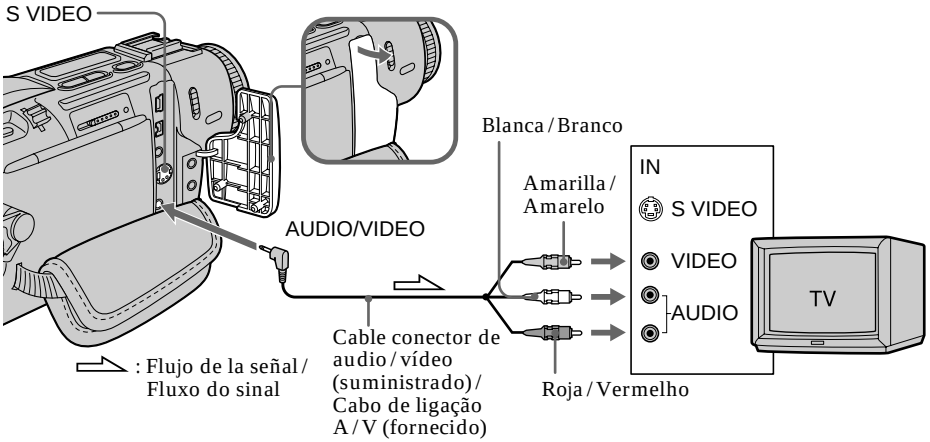


## Si su televisor ya está conectado a una videograbadora

Conecte su videocámara a la entrada LINE IN de la videograbadora utilizando el cable conector de audio / vídeo suministrado con su videocámara. Ponga el selector de entrada de la videograbadora en LINE.

## Si su televisor o videograbadora es de tipo monoaural

Conecte la clavija amarilla del cable conector de audio / vídeo a la toma de entrada de vídeo y la blanca o la roja a la toma de entrada de audio de la videograbadora o del televisor. Si conecta la clavija blanca, el sonido será el del canal izquierdo (L). Si conecta la clavija roja, el sonido será el del canal derecho (R).

## Caso o seu televisor já esteja ligado a um videogravador

Ligue a sua videocâmara à entrada LINE IN no videogravador, usando o cabo de ligação A / V fornecido com a mesma. Regule o selector de entrada no videogravador a LINE.

## Caso o seu televisor ou videogravador seja do tipo monofónico

Ligue a ficha amarela do cabo de ligação A / V à tomada de entrada de vídeo, e a ficha branca ou vermelha à tomada de entrada de áudio no videogravador ou televisor. Caso ligue a ficha branca, o som emitido será o sinal esquerdo (L). Caso ligue a ficha vermelha, o som emitido será o sinal direito (R).

## Contemplación de grabaciones en un televisor

**Si su televisor o videograbadora dispone de toma de vídeo S**

Realice la conexión utilizando un cable de vídeo S (opcional) a fin de obtener imágenes de gran calidad. Con esta conexión no necesitará conectar la clavija amarilla (vídeo) del cable conector de audio / vídeo.
Conecte un cable de vídeo S (opcional) a las tomas de vídeo S tanto de la videocámara como del televisor o de la videograbadora.
Esta conexión producirá imágenes de formato DV de mayor calidad.

## Utilización de un receptor de rayos infrarrojos inalámbrico para audio/vídeo

Después de haber conectado un receptor de rayos infrarrojos inalámbrico para audio / vídeo (opcional) a su televisor o videograbadora, podrá contemplar fácilmente imágenes en su televisor. Con respecto a los detalles, consulte al manual de instrucciones de su receptor de rayos infrarrojos inalámbrico para audio / vídeo.

## Assistência da gravação no televisor

**Se o seu televisor ou videogravador possuir uma tomada de vídeo S**

Efectue a ligação com um cabo de vídeo S (opcional) para obter imagens de alta qualidade. Com esta ligação, não é necessário ligar a ficha amarela (vídeo) do cabo de ligação A / V.
Ligue o cabo de vídeo S (opcional) às tomadas de vídeo S tanto da sua videocâmara quanto do televisor ou videogravador.
Esta ligação produz imagens em formato DV de qualidade superior.

## Utilização do receptor IR sem fio AV

Uma vez ligado o receptor IR sem fio AV (opcional) ao seu televisor ou videogravador, poder-se-á facilmente assistir às imagens através do televisor. Quanto aos pormenores, consulte o manual de instruções do receptor IR sem fio AV.

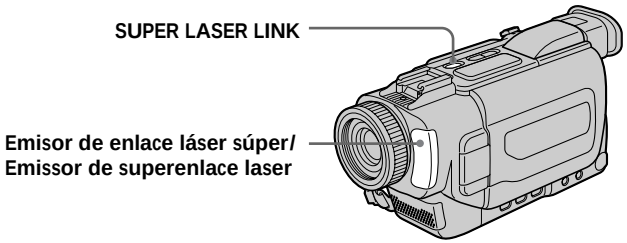


**Antes de la operación**

Instale la fuente de alimentación, como el adaptador de alimentación de CA en su videocámara, e inserte el videocasete grabado.

**(1)** Después de haber conectado su televisor y el receptor de rayos infrarrojos inalámbrico para audio / vídeo, ponga el interruptor POWER de dicho receptor en ON.
**(2)** Ponga el selector POWER en VCR.
**(3)** Conecte la alimentación del televisor y ponga el selector TV / VCR del mismo en VCR.
**(4)** Presione SUPER LASER LINK. La lámpara de la tecla SUPER LASER LINK se encenderá.
**(5)** Para iniciar la reproducción, presione ► de su videocámara.

**Antes da operação**

Instale a fonte de alimentação, tal como o adaptador CA, na sua videocâmara, e então insira a cassete gravada.

**(1)** Após ligar o seu televisor e o receptor IR sem fio AV, regule o interruptor POWER no receptor IR sem fio AV a ON.
**(2)** Regule o interruptor POWER a VCR.
**(3)** Active a alimentação do televisor e regule o selector TV / VCR no televisor a VCR.
**(4)** Carregue em SUPER LASER LINK. A lâmpada de SUPER LASER LINK acende-se.
**(5)** Carregue em ► na sua videocâmara para accionar a reprodução.

## Contemplación de grabaciones en un televisor

**(6)** Apunte el emisor de enlace láser súper hacia el receptor de rayos infrarrojos inalámbrico de audio / vídeo. Ajuste la posición de su videocámara y del receptor de rayos infrarrojos inalámbrico de audio / vídeo hasta obtener imágenes de reproducción claras.

## Assistência da gravação no televisor

**(6)** Aponte o emissor de superenlace laser ao receptor IR sem fio AV. Ajuste a posição da sua videocâmara e do receptor IR sem fio AV para obter imagens de reprodução nítidas.

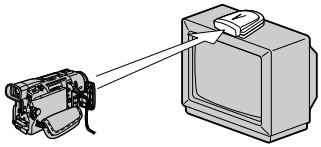

### Para cancelar la función de enlace láser súper

Presione SUPER LASER LINK. La lámpara de la tecla SUPER LASER LINK se apagará.

#### Si desconecta la alimentación

La función de enlace láser súper se desactivará automáticamente.

#### Si utiliza un televisor Sony

- Usted podrá hacer que la alimentación del televisor se desconecte automáticamente cuando presione SUPER LASER LINK. Para ello, cerciórese de:
  – Poner en ON el interruptor de alimentación principal del televisor.
  – Ajustar AUTO TV ON a ON en los ajustes del menú.
  – Apuntar con el emisor de enlace láser súper hacia el sensor de control remoto del televisor.
- Usted podrá cambiar automáticamente la entrada de vídeo del televisor a la que esté conectado el receptor de rayos infrarrojos inalámbrico de audio / vídeo. Para ello, ajuste AUTO TV ON a ON y TV INPUT a la misma entrada de vídeo (1, 2, o 3) en los ajustes del menú. Sin embargo, con algunos modelos, la imagen y el sonido pueden desconectarse momentáneamente cuando cambie la entrada de vídeo.
- La función mencionada arriba puede no trabajar con algunos modelos de televisores.

#### Cuando la función de enlace láser esté activada (tecla SUPER LASER LINK encendida)

Su videocámara consumirá energía. Cuando no necesite la función de enlace láser súper, presione SUPER LASER LINK para desactivarla.

SUPER LASER LINK es marca comercial de Sony Corporation.

### Para cancelar a função de superenlace laser

Carregue em SUPER LASER LINK novamente. A lâmpada na tecla SUPER LASER LINK apaga-se.

#### Caso desactive a alimentação

A função de superenlace laser desactiva-se automaticamente.

#### Caso utilize um televisor Sony

- O televisor pode ser activado automaticamente pelo pressionamento de SUPER LASER LINK. Para isso, certifique-se de:
  – Activar o interruptor principal do televisor;
  – Regular AUTO TV ON a ON nos parâmetros do menu;
  – Apontar o emissor de superenlace laser para o sensor remoto do televisor.
- Pode-se comutar a entrada de vídeo do televisor automaticamente para aquela em que o receptor IR sem fio AV esteja ligado. Para isso, regule AUTO TV ON a ON, e TV INPUT à mesma entrada de vídeo (1, 2 ou 3) nos parâmetros do menu. Com alguns modelos, porém, a imagem e o som podem ser momentaneamente desligados quando a entrada de vídeo é comutada.
- A característica acima pode não funcionar em alguns modelos de televisor.

#### Quando a função de superenlace laser é activada (a tecla SUPER LASER LINK acende-se)

A sua videocâmara consome alimentação. Carregue em SUPER LASER LINK para desactivar a função de superenlace laser quando não for necessário.

SUPER LASER LINK é uma marca comercial de Sony Corporation.

# Grabación de imágenes fijas en una cinta – Grabación de fotos en cinta

Usted podrá grabar una imagen fija al igual que una foto. Este modo será muy útil cuando desee imprimir una imagen utilizando una videoimpresora (opcional).
Usted podrá grabar unas 510 imágenes en el modo SP y aproximadamente 765 imágenes en el modo LP en una cinta de 60 minutos.
Además de la operación descrita aquí, su videocámara podrá grabar imágenes fijas en un "Memory Stick" (p. 147) (DCR-TRV17 solamente)

**(1)** En el modo de espera, mantenga ligeramente presionada PHOTO hasta que aparezca una imagen fija.
Aparecerá el indicador CAPTURE. La grabación no se iniciará todavía.
Para cambiar la imagen fija, suelte PHOTO, vuelva a seleccionar otra imagen fija, y después mantenga ligeramente presionada PHOTO.

**(2)** Presione PHOTO a fondo .
La imagen fija de la pantalla se grabará durante unos siete segundos. El sonido durante estos siete segundos también se grabará.
La imagen fija se visualizará en la pantalla hasta que finalice la grabación.



# Gravação de imagens estáticas em cassete - Gravação Fotográfica em Cassete

Pode-se gravar uma imagem estática como uma fotografia. Este modo é útil quando se quer imprimir uma imagem através de uma impressora de vídeo (opcional).
É possível gravar cerca de 510 imagens no modo SP, e cerca de 765 imagens no modo LP numa cassete de 60 minutos.
Além da operação aqui descrita, a sua videocâmara pode gravar imagens estáticas em «Memory Stick»s (pág. 147) (somente DCR-TRV17).

**(1)** No modo de espera, mantenha PHOTO levemente premida, até que uma imagem estática apareça.
O indicador CAPTURE aparece. A gravação ainda não se inicia.
Para trocar a imagem estática, solte PHOTO, seleccione uma outra imagem estática novamente e então carregue contínua e levemente em PHOTO.

**(2)** Carregue em PHOTO mais a fundo.
A imagem estática no écran será gravada por cerca de 7 segundos. O som durante esses 7 segundos também será gravado.
A imagem estática será exibida no écran até que a gravação se complete.

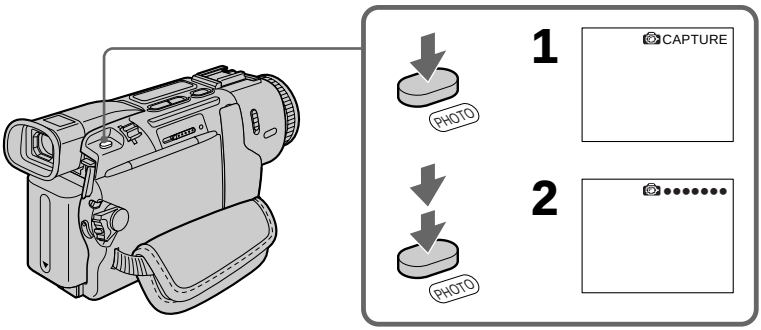


**Notas**

- Durante la grabación de fotos en cinta, no podrá cambiar el modo ni el ajuste.
- Cuando grabe una imagen fija, no sacuda su videocámara. La imagen podría fluctuar.
- La tecla PHOTO no trabajará:
  – mientras la función de aumento gradual / desvanecimiento esté establecida o en uso
  – mientras la función de efectos digitales establecida o en uso

**Notas**

- Durante a gravação fotográfica em cassete, não se pode alterar o modo ou o parâmetro.
- Na gravação de uma imagem estática, não balance a sua videocâmara. Do contrário, a imagem poderá flutuar.
- A tecla PHOTO não funciona:
  – durante o ajuste ou o uso da função de fusão
  – durante o ajuste ou o uso da função de efeito digital

## Grabación de imágenes fijas en una cinta – Grabación de fotos en cinta

**Si graba un motivo en movimiento con la función de grabación de fotos en cinta**
Cuando reproduzca la imagen fija en otro equipo, ésta puede fluctuar.

**Para utilizar la función de grabación de fotos en cinta utilizando el mando a distancia**
Presione PHOTO del mando a distancia. Su videocámara grabará inmediatamente la imagen de la pantalla.

**Para utilizar la función de grabación de fotos en cinta durante la videofilmación normal (CAMERA)**
Presione a fondo PHOTO. La imagen fija se grabará durante unos siete segundos y su videocámara volverá al modo de espera. Usted no podrá seleccionar otra imagen fija.

**Para grabar imágenes fijas claras y con menos fluctuación**
Le recomendamos que grabe en un "Memory Stick" (DCR-TRV17 solamente).

## Gravação de imagens estáticas em cassete – Gravação Fotográfica em Cassete

**Caso registe um objecto móvel com a função de gravação fotográfica em cassete**
Quando for reproduzida em outro equipamento, a imagem estática poderá flutuar.

**Para utilizar a função de gravação fotográfica em cassete através do telecomando**
Carregue em PHOTO no telecomando. A sua videocâmara gravará uma imagem no écran LCD imediatamente.

**Para utilizar a função de gravação fotográfica em cassete durante a filmagem CAMERA normal**
Carregue em PHOTO firmemente. A imagem estática é, então, gravada por cerca de 7 segundos e a sua videocâmara retorna ao modo de espera. Não se pode seleccionar outra imagem estática.

**Para gravar imagens estáticas nítidas com menos flutuação**
Recomendamos efectuar a gravação em «Memory Stick»s (somente DCR-TRV17).

# Grabación de imágenes fijas en una cinta – Grabación de fotos en cinta

## Videofilmación con el autodisparador

Usted podrá videofilmar imágenes fijas con el autodisparador.
Para esta operación también podrá utilizar el mando a distancia.

**(1)** En el modo de espera, presione MENU para hacer que se visualicen los ajustes del menú.
**(2)** Gire el dial SEL / PUSH EXEC para seleccionar , y después presiónelo.
**(3)** Gire el dial SEL / PUSH EXEC para seleccionar SELFTIMER, y después presiónelo.
**(4)** Gire el dial SEL / PUSH EXEC para seleccionar ON, y después presiónelo.
**(5)** Presione MENU para hacer que desaparezcan los ajustes del menú.
**(6)** Presione PHOTO a fondo.
El autodisparador iniciará una cuenta atrás de 10 segundos con pitidos. En los dos últimos segundos de la cuenta atrás, los pitidos serán más rápidos, y después se iniciará automáticamente la videofilmación.

# Gravação de imagens estáticas em cassete – Gravação Fotográfica em Cassete

## Gravação Temporizada Automática

Imagens estáticas podem ser gravadas em cassetes através do temporizador automático. Pode-se também utilizar o telecomando para executar esta operação.

**(1)** Carregue em MENU para exibir os parâmetros do menu no modo de espera.
**(2)** Rode o anel SEL / PUSH EXEC para seleccionar , e então prima o anel.
**(3)** Rode o anel SEL / PUSH EXEC para seleccionar SELFTIMER, e então prima o anel.
**(4)** Rode o anel SEL / PUSH EXEC para seleccionar ON, e então prima o anel.
**(5)** Carregue em MENU para fazer os parâmetros do menu desaparecerem.
**(6)** Carregue em PHOTO firmemente.
O temporizador automático começa a contagem regressiva a partir de 10, acompanhado de um sinal sonoro. Nos últimos 2 segundos da contagem regressiva, o sinal sonoro torna-se mais rápido e então a gravação acciona-se automaticamente.

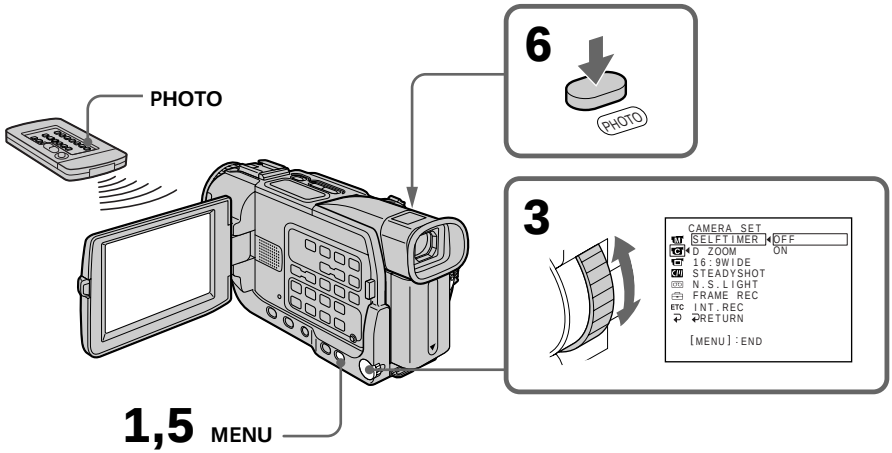


### Para cancelar la videofilmación con autodisparador

Ajuste SELFTIMER a OFF en los ajustes del menú en el modo de espera.
Usted no podrá cancelar la videofilmación con el autodisparador utilizando el mando a distancia.

**Nota**

El modo de videofilmación con autodisparador se cancelará automáticamente cuando:
– Finalice la videofilmación con el autodisparador.
– Ponga el selector POWER en OFF (CHG) o VCR.

### Para cancelar a gravação temporizada automática

Regule SELFTIMER a OFF nos parâmetros do menu no modo de espera. Não se pode cancelar a gravação temporizada automática com o telecomando.

**Nota**

O modo de gravação temporizada automática é automaticamente cancelado quando:
– A gravação temporizada automática terminar;
– O interruptor POWER for regulado a OFF (CHG) ou VCR.

# Grabación de imágenes fijas en una cinta – Grabación de fotos en cinta

## Impresión de imágenes fijas

Usted podrá imprimir imágenes fijas utilizando una videoimpresora (opcional). Conecte la videoimpresora utilizando el cable de audio/vídeo suministrado con su videocámara.
Realice la conexión a la toma AUDIO/VIDEO y conecte la clavija amarilla del cable a la entrada de vídeo de la videoimpresora. Consulte también el manual de instrucciones de la videoimpresora.

# Gravação de imagens estáticas em cassete – Gravação Fotográfica em Cassete

## Impressão de imagens estáticas

Pode-se imprimir uma imagem estática mediante a utilização de uma impressora de vídeo (opcional). Ligue a impressora de vídeo usando o cabo de ligação A/V fornecido com a sua videocâmara.
Ligue-o à tomada AUDIO/VIDEO e ligue a ficha amarela do cabo à entrada de vídeo da impressora de vídeo. Consulte também o manual de instruções da impressora de vídeo.

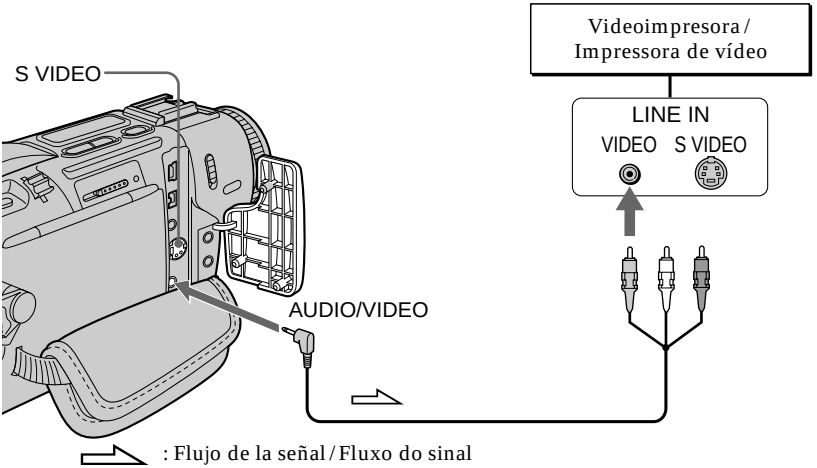


**Si la videoimpresora dispone de entrada de vídeo S**
Utilice un cable conector de vídeo S (opcional). Conéctelo a la toma S VIDEO y a la entrada de vídeo S de la videoimpresora.

**Se a impressora de vídeo estiver equipada com entrada de vídeo S**
Utilize o cabo de ligação de vídeo S (opcional). Ligue-o à tomada S VIDEO e à entrada de vídeo S da impressora de vídeo.

# Ajuste manual del equilibrio del blanco

Usted podrá ajustar y establecer manualmente el equilibrio del blanco. Este ajuste hará que los motivos blancos aparezcan blancos y permitirá un equilibrio más natural entre los colores. Normalmente, el equilibrio del blanco se ajustará de forma automática.

**(1)** En el modo CAMERA o MEMORY (DCR-TRV17 solamente), seleccione WHT BAL en [M] de los ajustes del menú (pág. 122).
**(2)** Seleccione el modo de equilibrio del blanco deseado en los ajustes del menú.

(INDOOR) (Interiores):
- La condición de iluminación cambia rápidamente
- Lugar demasiado brillante, como en un estudio de foto
- Bajo lámparas de sodio o mercurio

(OUTDOOR) (Exteriores):
- Videofilmación de un atardecer / amanecer, justamente después de la puesta del sol y antes de la salida del mismo, letreros de neón, o fuegos artificiales
- Bajo una lámpara fluorescente con concordancia de color

HOLD (Retención ):
Videofilmación de un motivo o un fondo monocolor

# Ajuste manual do equilíbrio do branco

Pode-se ajustar e definir manualmente o equilíbrio do branco. Este ajustamento faz com que objectos brancos apareçam brancos e permite um equilíbrio de cores mais natural. Normalmente, o equilíbrio do branco é automaticamente regulado.

**(1)** No modo CAMERA ou MEMORY (somente DCR-TRV17), seleccione WHT BAL em [M] nos parâmetros do menu (pág. 130).
**(2)** Seleccione o modo de equilíbrio do branco desejado nos parâmetros do menu.

(INDOOR):
- Condições de iluminação rapidamente mutáveis
- Locais demasiadamente iluminados, tais como estúdios fotográficos
- Sob lâmpadas de sódio ou mercúrio

(OUTDOOR):
- Gravações do pôr-do-sol / nascer-do-sol, logo após o pôr-do-sol, pouco antes do nascer-do-sol, placas de néon e fogos de artifício
- Sob lâmpadas fluorescentes de cores coincidentes

HOLD:
Gravação de motivos ou fundos de uma única cor

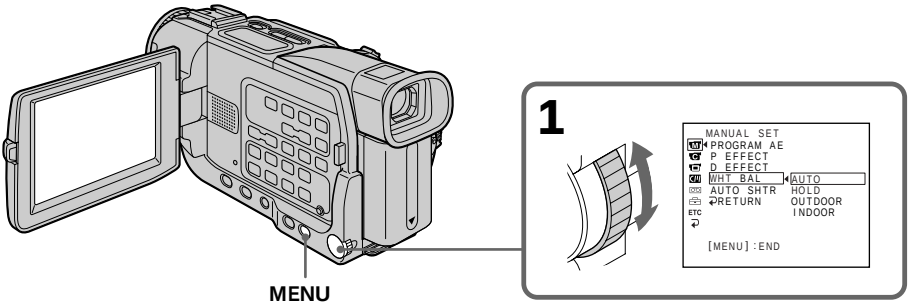


## Para volver al modo de ajuste automático del equilibrio del blanco

Ajuste WHT BAL a AUTO en los ajustes del menú.

## Para retornar ao modo de equilíbrio do branco automático

Regule WHT BAL a AUTO nos parâmetros do menu.

## Ajuste manual del equilibrio del blanco

### Cuando las imágenes vayan a tomarse en un estudio con iluminación para televisión

Le recomendamos que videofilme en el modo para interiores ☼.

### Cuando vaya a videofilmar con iluminación fluorescente

Utilice el equilibrio automático del blanco o el modo de retención. Su videocámara puede no ajustar correctamente el equilibrio del blanco en el modo para interiores ☼.

### En el modo de equilibrio automático del blanco

Apunte con su videocámara hacia el motivo durante unos 10 segundos después de haber puesto el selector POWER en CAMERA para lograr un mejor ajuste cuando:

- Haya quitado la batería para reemplazarla.
- Cuando se haya movido del interior de un edificio reteniendo la exposición, o viceversa.

### En el modo de equilibrio del blanco con retención

Ajuste el equilibrio del blanco a AUTO y devuélvalo a HOLD después de algunos segundos cuando:

- Haya cambiado el modo de exposición automática programada (PROGRAM AE).
- Cuando se haya movido del interior de un edificio reteniendo la exposición, o viceversa.

## Ajuste manual do equilíbrio do branco

### Se a imagem for registada num estúdio iluminado por iluminação de TV

Recomendamos realizar a gravação no modo ☼ interiores.

### Quando for gravar sob iluminação fluorescente

Utilize o equilíbrio do branco automático ou o modo de fixação.
A sua videocâmara pode não regular o equilíbrio do branco correctamente no modo ☼ interiores.

### No modo de equilíbrio do branco automático

Aponte a sua videocâmara a um objecto branco por cerca de 10 segundos após regular o interruptor POWER a CAMERA para obter um melhor ajustamento quando:

- A bateria for removida para substituição;
- A sua videocâmara for transportada do interior de uma morada para exteriores, ou vice-versa com a exposição retida.

### No modo de fixação do equilíbrio do branco

Ajuste o equilíbrio do branco a AUTO e reajuste-o a HOLD após alguns segundos, quando:

- Alterar o modo PROGRAM AE;
- A sua videocâmara for transportada do interior de uma morada para exteriores, ou vice versa.

# Utilización del modo panorámico

Usted podrá grabar imágenes panorámicas de 16:9 para contemplarlas en un televisor de pantalla panorámica de 16:9 (16:9WIDE). Durante la videofilmación en el modo 16:9WIDE pueden aparecer bandas negras en la pantalla **[a]**. La imagen durante la reproducción en un televisor normal **[b]** o de pantalla panorámica **[c]** se comprimirá horizontalmente. Si ha ajustado el modo de pantalla de un televisor de pantalla panorámica al modo completo, podrá contemplar imágenes normales **[d]**.

# Utilização do modo panorâmico

Pode-se gravar uma imagem panorâmica de 16:9 para assistir no televisor de écran panorâmico 16:9 (16:9WIDE). Faixas pretas aparecem no écran durante a gravação no modo 16:9WIDE **[a]**. A imagem durante a reprodução num televisor normal **[b]** ou num televisor de écran panorâmico **[c]** será comprimida na direcção da largura. Caso regule o modo do écran do televisor panorâmico para o modo total, o utente poderá assistir às imagens normais **[d]**.

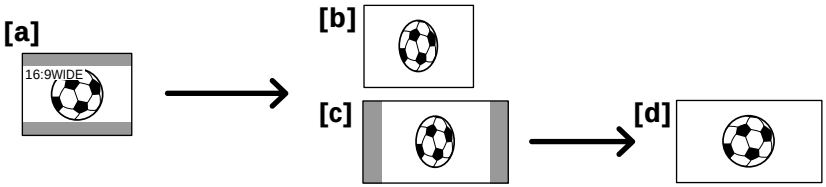


En el modo de espera, ajuste 16:9WIDE a ON en de los ajustes del menú (pág. 122).

No modo de espera, regule 16:9WIDE a ON em nos parâmetros do menu (pág. 130).

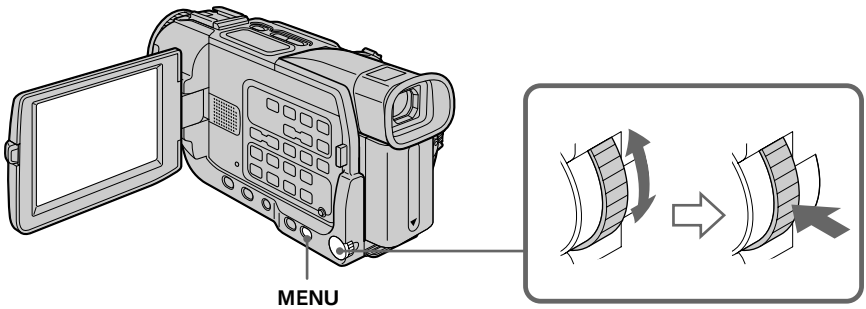


## Para cancelar el modo panorámico

Ajuste 16:9WIDE a OFF en los ajustes del menú.

**En el modo panorámico, no podrá seleccionar las funciones siguientes:**
– OLD MOVIE
– BOUNCE

**Durante la videofilmación**
Usted no podrá cambiar ni cancelar el modo panorámico. Para cancelar el modo panorámico, ponga su videocámara en el modo de espera y después ajuste 16:9WIDE a OFF en los ajustes del menú.

## Para cancelar o modo panorâmico

Regule 16:9WIDE a OFF nos parâmetros do menu.

**No modo panorâmico não é possível seleccionar as seguintes funções:**
– OLD MOVIE
– BOUNCE

**Durante gravações**
Não é possível seleccionar ou cancelar o modo panorâmico. Quando quiser cancelar o modo panorâmico, regule a sua videocâmara ao modo de espera e então ajuste 16:9WIDE a OFF nos parâmetros do menu.

## Utilización del modo panorámico

### Conexión a un televisor

Las imágenes grabadas en el modo 16:9WIDE aparecerán automáticamente en la pantalla del televisor con tamaño completo cuando:

– Haya conectado su videocámara a un televisor compatible con el sistema de identificación de vídeo (ID-1 / ID-2).
– Haya conectado su videocámara a la toma de vídeo S del televisor.

### Sistema ID-1

El sistema ID-1 transmitirá información sobre relación de aspecto (16:9, 4:3, o buzón) con las señales de vídeo. Si conecta un televisor compatible con el sistema ID-1, el tamaño de la pantalla se seleccionará automáticamente.

### Sistema ID-2

El sistema ID-2 transmitirá una señal de derechos de autor con las señales ID-1 insertadas entre las señales de vídeo cuando haya conectado su videocámara a otro equipo utilizando un cable conector de audio / vídeo.

## Utilização do modo panorâmico

### Ligação para um televisor

Imagens gravadas no modo 16:9WIDE aparecem automaticamente no écran do televisor no tamanho total quando:

– a sua videocâmara é ligada a um televisor compatível com o sistema ID (ID-1 / ID-2);
– a sua videocâmara é ligada à tomada de vídeo S no televisor.

### Sistema ID-1

O sistema ID-1 envia informações sobre relação de aspecto (16:9, 4:3 ou caixa de correio) com sinais de vídeo. Caso ligue um televisor compatível com o sistema ID-1, o tamanho do écran é automaticamente seleccionado.

### Sistema ID-2

O sistema ID-2 envia um sinal de protecção dos direitos de autor com sinais ID-1 inseridos entre sinais de vídeo quando esta videocâmara for ligada a outros equipamentos através de um cabo de ligação A / V.

# Utilización de la función de aumento gradual y desvanecimiento

Usted podrá realizar el aumento gradual o el desvanecimiento para dar a sus grabaciones un aspecto profesional.

# Utilização da função de fusão gradual da imagem

Pode-se efectuar a fusão gradual de abertura ou de encerramento para dar às gravações um toque profissional.

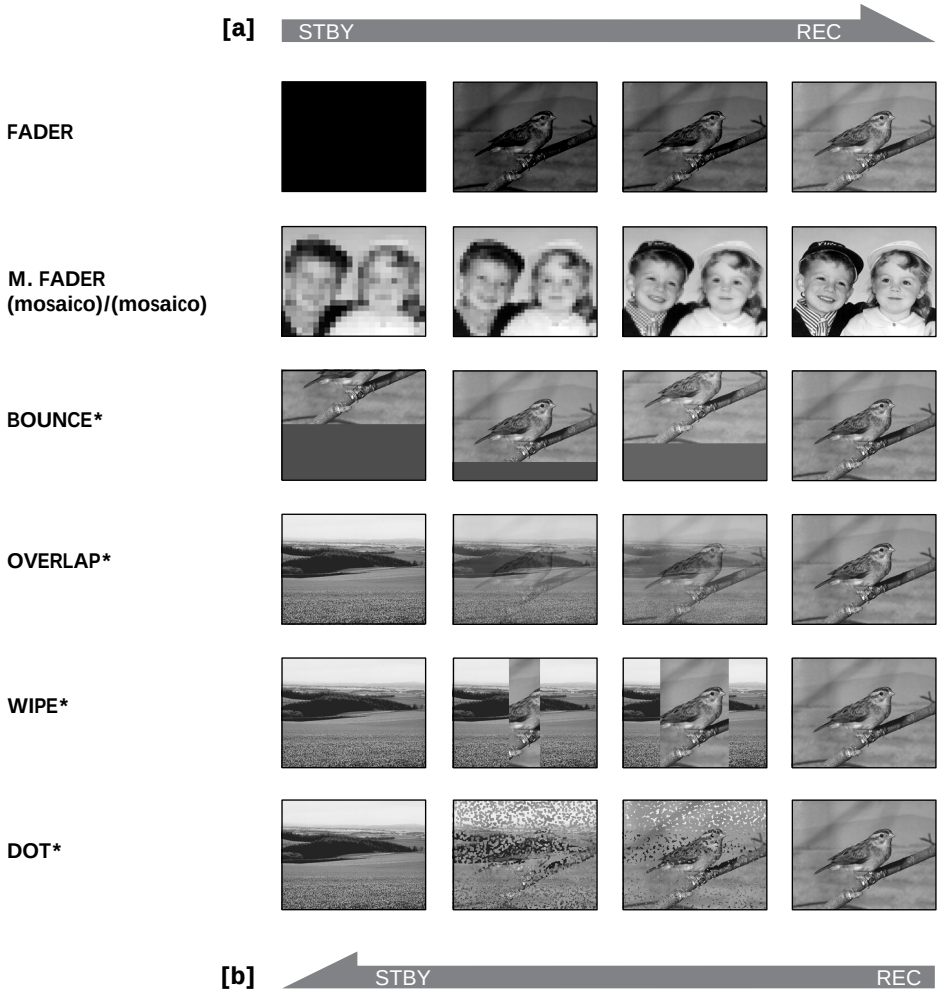


**MONOTONE**
Cuando realice el aumento gradual, la imagen cambiará gradualmente de blanco y negro a color.
Cuando realice el desvanecimiento, la imagen cambiará gradualmente de color a blanco y negro.

* Aumento gradual solamente

**MONOTONE**
Na fusão de abertura, a imagem gradualmente muda de branco e preto para colorido.
Na fusão de encerramento, a imagem gradualmente muda de colorido para branco e preto.

* Somente fusão de abertura

## Utilización de la función de aumento gradual y desvanecimiento

**(1) Para realizar el aumento gradual [a]**
En el modo de espera, presione FADER hasta que parpadee el indicador de aumento gradual deseado.
**Para realizar el desvanecimiento [b]**
En el modo de grabación, presione FADER hasta que parpadee el indicador de desvanecimiento deseado.
El indicador cambiará de la forma siguiente:
FADER → M.FADER → BOUNCE → MONOTONE → OVERLAP → WIPE → DOT → sin indicador

El último modo de aumento gradual o desvanecimiento se indicará en primer lugar.

**(2)** Presione START/STOP. El indicador de aumento gradual o desvanecimiento dejará de parpadear.
Después de haber realizado el aumento gradual/desvanecimiento, su videocámara volverá automáticamente al modo normal.

## Utilização da função de fusão gradual da imagem

**(1) Na fusão de abertura [a]**
No modo de espera, carregue em FADER até que o indicador de fusão desejado cintile.
**Na fusão de encerramento [b]**
No modo de gravação, carregue em FADER até que o indicador de fusão desejado cintile.
O indicador altera-se como segue:
FADER → M.FADER → BOUNCE → MONOTONE → OVERLAP → WIPE → DOT → nenhum indicador

O último modo de fusão seleccionado é indicado primeiro.

**(2)** Carregue em START/STOP. O indicador de fusão pára de cintilar.
Após a execução da fusão de abertura/encerramento, a sua videocâmara retorna automaticamente ao modo normal.

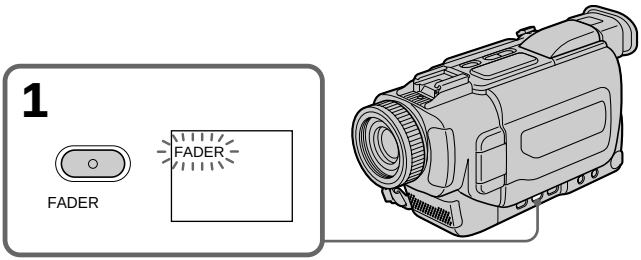


### Para cancelar la función de aumento gradual o desvanecimiento

Antes de presionar START/STOP, presione FADER hasta que desaparezca el indicador.

### Para cancelar a função de fusão gradual da imagem

Antes de premir START/STOP, carregue em FADER até que o indicador desapareça.

## Utilización de la función de aumento gradual y desvanecimiento

**Nota**

Usted no podrá utilizar las funciones siguientes cuando esté usando la función de aumento gradual / desvanecimiento. Tampoco podrá utilizar la función de aumento gradual / desvanecimiento cuando esté usando las funciones siguientes:

– Efectos digitales
– Modo de baja iluminación de exposición automática programada (PROGRAM AE) (función de superposición, barrido, o punto solamente) (El indicador de baja iluminación parpadeará.)
– Videofilmación en la obscuridad súper
– Grabación de fotos en una cinta

**Si aparece el indicador OVERLAP, WIPE, o DOT en el modo de espera**

Su videocámara almacenará automáticamente la imagen grabada en la cinta. Mientras la imagen esté almacenándose, los indicadores parpadearán rápidamente, y la imagen de reproducción desaparecerá. En este punto, es posible que la imagen no pueda grabarse claramente, dependiendo de la condición de la cinta.

**Mientras esté utilizando la función de rebote, no podrá usar las funciones siguientes:**

- Exposición
- Enfoque
- Zoom
- Efectos de imagen

**Nota sobre la función de rebote**

El indicador BOUNCE no aparecerá en el modo ni en las funciones siguientes:

– D ZOOM activado en los ajustes del menú
– Modo panorámico 16:9
– Efectos de imagen
– Exposición automática programada (PROGRAM AE)

**En el modo MEMORY (DCR-TRV17 solamente)**

Usted no podrá utilizar la función de aumento gradual / desvanecimiento.

## Utilização da função de fusão gradual da imagem

**Nota**

Durante a função de fusão gradual, as funções a seguir não podem ser utilizadas. Da mesma forma, não se pode utilizar a função de fusão gradual durante a a utilização das funções a seguir:

– Efeito digital
– Modo Baixo Lux de PROGRAM AE (Somente funções de Sobreposição, Passagem e Ponto) (O indicador de baixo lux cintila)
– SuperFilmagem Nocturna
– Gravação Fotográfica em Cassete

**Quando o indicador OVERLAP, WIPE ou DOT aparecer no modo de espera**

A sua videocâmara armazenará automaticamente a imagem gravada numa cassete. À medida que a imagem é armazenada, os indicadores cintilam rapidamente e a imagem de reprodução desaparece. Neste estágio, a imagem pode não ser gravada nitidamente, dependendo das condições da fita.

**Durante a utilização da função de salto vertical da imagem, não é possível utilizar as funções a seguir:**

– Exposição
– Focagem
– Zoom
– Efeito de imagem

**Nota acerca da função de salto vertical da imagem**

O indicador BOUNCE não aparece nos seguintes modos ou funções:

– D ZOOM activado nos parâmetros do menu
– Panorâmico 16:9
– Efeito de imagem
– PROGRAM AE

**Durante o modo MEMORY (somente DCR-TRV17)**

Não se pode utilizar a função de fusão.

# Utilización de efectos especiales – Efectos de imagen

Usted podrá procesar digitalmente imágenes para obtener efectos especiales como los de las películas o de televisión.

**NEG. ART [a]**: El color y el brillo de la imagen se invertirán.
**SEPIA**: La imagen será de color sepia.
**B&W**: La imagen será monocroma (blanco y negro).
**SOLARIZE [b]**: La intensidad de iluminación será más clara, y la imagen aparecerá como en la ilustración.
**SLIM [c]**: La imagen se estirará verticalmente.
**STRETCH [d]**: La imagen se ensanchará horizontalmente.
**PASTEL [e]**: El contraste de la imagen se acentuará, y la imagen parecerá como las de dibujos animados.
**MOSAIC [f]**: La imagen aparecerá como un mosaico.

**[a]** **[b]** **[c]** **[d]** **[e]** **[f]**

**(1)** En el modo CAMERA, seleccione P EFFECT en M de los ajustes del menú (pág. 122).
**(2)** Seleccione el modo de efectos de imagen deseado en los ajustes del menú.

# Utilização de efeitos especiais – Efeito de imagem

O utente pode processar imagens digitalmente para obter efeitos especiais como os de filmes ou programas de TV.

**NEG. ART [a]**: A cor e o brilho da imagem são invertidos.
**SEPIA**: A imagem torna-se sépia.
**B&W**: A imagem aparece monocromática (branco e preto).
**SOLARIZE [b]**: A intensidade de luz é mais clara e a imagem parece uma ilustração.
**SLIM [c]**: A imagem expande-se verticalmente.
**STRETCH [d]**: A imagem expande-se horizontalmente.
**PASTEL [e]**: O contraste da imagem é enfatizado e a imagem parece um desenho animado.
**MOSAIC [f]**: A imagem aparece com padrão mosaico.

**(1)** No modo CAMERA, seleccione P EFFECT em M nos parâmetros do menu (pág. 130).
**(2)** Seleccione o modo do efeito de imagem desejado nos parâmetros do menu.

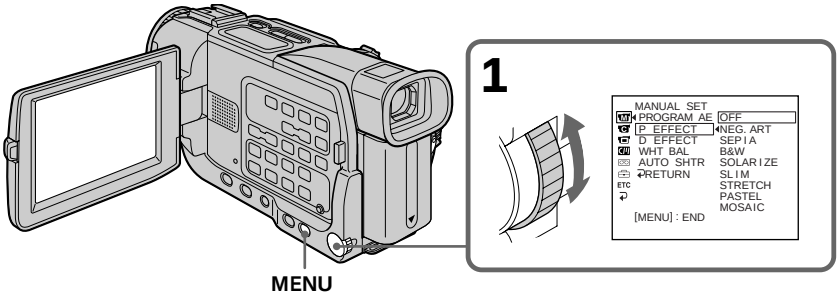


## Para cancelar la función de efectos de imagen

Ajuste P EFFECT a OFF en los ajustes del menú.

**Mientras esté utilizando la función de efectos de imagen, no podrá usar las funciones siguientes:**
– OLD MOVIE
– BOUNCE

**Cuando desconecte la alimentación**
Su videocámara volverá automáticamente al modo normal.

## Para cancelar a função de efeito de imagem

Regule P EFFECT a OFF nos parâmetros do menu.

**Durante a utilização da função de efeito de imagem, não se pode seleccionar as seguintes funções:**
– OLD MOVIE
– BOUNCE

**Quando se desliga a alimentação**
A sua videocâmara retorna automaticamente ao modo normal.

# Utilización de efectos especiales – Efectos digitales

Usted podrá añadir efectos especiales a las imágenes grabadas utilizando varias funciones digitales. El sonido se grabará normalmente.

**STILL**
Usted podrá grabar una imagen fija para superponerla sobre imágenes móviles.

**FLASH (FLASH MOTION)**
Usted podrá grabar sucesivamente imágenes fijas a intervalos constantes.

**LUMI. (LUMINANCEKEY)**
Usted podrá intercambiar un área más brillante de una imagen fija por una imagen móvil.

**TRAIL**
Usted podrá grabar una imagen que deje una imagen residual, como una estela.

**SLOW SHTR (SLOW SHUTTER)**
Usted podrá reducir la velocidad de obturación. El modo de obturación lenta será ideal para grabar imágenes obscuras con más brillo.

**OLD MOVIE**
Usted podrá añadir la atmósfera de películas antiguas a las imágenes. Su videocámara ajustará automáticamente el modo panorámico a ON, y el efecto de imagen a SEPIA, y la velocidad de obturación apropiada.

# Utilização de efeitos especiais – Efeito digital

O utente pode adicionar efeitos especiais às imagens gravadas, usando as várias funções digitais. O som é gravado normalmente.

**STILL**
Pode-se gravar uma imagem estática de forma a se sobrepor numa imagem móvel.

**FLASH (FLASH MOTION)**
É possível gravar imagens estáticas sucessivamente a intervalos constantes.

**LUMI.(LUMINANCEKEY)**
Pode-se permutar uma área mais clara numa imagem estática por uma imagem móvel.

**TRAIL**
Pode-se gravar a imagem de forma a restar uma imagem residual tal como um rasto.

**SLOW SHTR (SLOW SHUTTER)**
Pode-se reduzir a velocidade de obturação. O modo do obturador lento é indicado para gravar imagens escuras com maior luminosidade.

**OLD MOVIE**
Pode-se adicionar uma atmosfera do tipo filme antigo às imagens. A sua videocâmara regula automaticamente o modo panorâmico a ON, e o efeito de imagem a SEPIA, e a velocidade de obturação ao valor adequado.

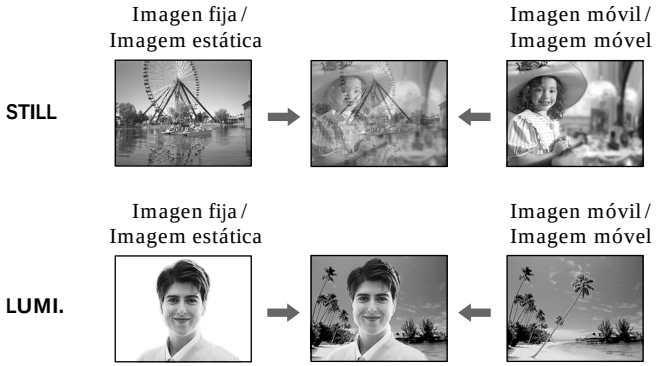

## Utilización de efectos especiales – Efectos digitales

**(1)** En el modo CAMERA, seleccione D EFFECT en M de los ajustes del menú (pág. 122).
**(2)** Seleccione el modo de efectos digitales en los ajustes del menú, y después presione el dial SEL / PUSH EXEC.
En los modos STILL y LUMI. aparecerán barras. La imagen fija se almacenará en la memoria.
**(3)** Gire el dial SEL / PUSH EXEC para ajustar el efecto, y después presiónelo.

### Elementos de ajuste

| | |
|---|---|
| STILL | Velocidad con la que desee que la imagen fija se superponga sobre las imágenes móviles |
| FLASH | Intervalo del movimiento por destellos |
| LUMI. | Esquema de color del área de la imagen fija que se intercambiará por imágenes móviles |
| TRAIL | Tiempo de desvanecimiento de la imagen residual |
| SLOW SHTR | Velocidad de obturación. Cuando mayor sea el número de velocidad de obturación, menor será la velocidad de obturación. |
| OLD MOVIE | No es necesario ajuste alguno. |

Cuantas más barras haya en la pantalla, más intenso será el efecto digital. Las barras aparecerán en los modos siguientes: STILL, FLASH, LUMI., y TRAIL.

## Utilização de efeitos especiais – Efeito digital

**(1)** No modo CAMERA, seleccione D EFFECT em M nos parâmetros do menu (pág. 130).
**(2)** Seleccione o modo de efeito digital desejado nos parâmetros do menu, e então prima o anel SEL PUSH / EXEC.
As barras aparecem nos modos STILL e LUMI. A imagem estática é armazenada na memória.
**(3)** Rode o anel SEL / PUSH EXEC para ajustar o efeito, então prima o anel.

### Parâmetros a serem ajustados

| | |
|---|---|
| STILL | A proporção da imagem estática que deseja sobrepor na imagem móvel |
| FLASH | O intervalo do movimento do flash |
| LUMI. | O esquema de cores da área na imagem estática a ser permutada por uma imagem móvel |
| TRAIL | O tempo de esbatimento da imagem residual |
| SLOW SHTR | A velocidade de obturação. Quanto maior o valor da velocidade de obturação, mais lenta é tal velocidade. |
| OLD MOVIE | Nenhum ajustamento necessário |

Quanto mais barras houver no écran, mais intenso é o efeito digital. As barras aparecem nos seguintes modos: STILL, FLASH, LUMI. e TRAIL.

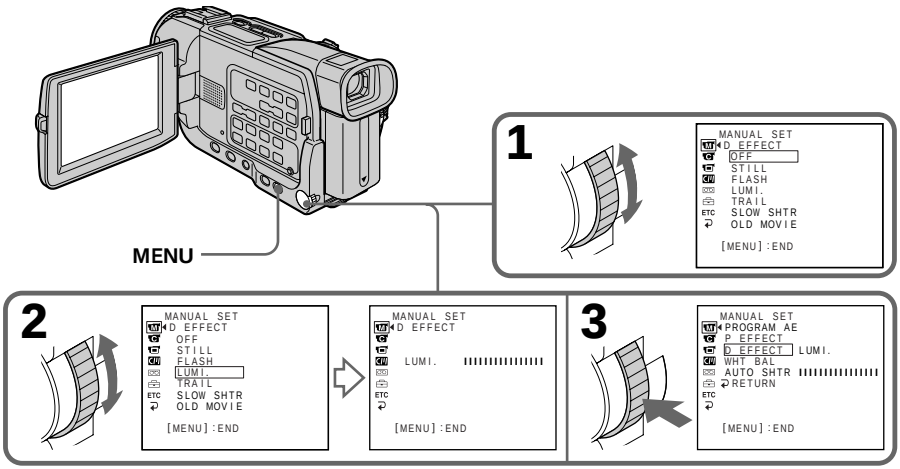

## Utilización de efectos especiales – Efectos digitales

### Para cancelar la función de efectos digitales

Ajuste D EFFECT a OFF en los ajustes del menú.

**Notas**

- Durante los efectos digitales no trabajarán las funciones siguientes:
  - Aumento gradual/desvanecimiento
  - Modo de baja iluminación de exposición automática programada (PROGRAM AE)
  - Grabación de fotos en una cinta
  - Videofilmación en la obscuridad súper
- La función de exposición automática programada (PROGRAM AE) no trabajará en el modo de obturación lenta.
- Las funciones siguientes no trabajarán en el modo de película antigua:
  - Modo panorámico
  - Efectos de imagen
  - Exposición automática programada (PROGRAM AE)

**Cuando desconecte la alimentación**

El efecto digital se cancelará automáticamente.

**Cuando videofilme en el modo de obturación lenta**

El enfoque automático puede no ser efectivo. Enfoque manualmente utilizando un trípode.

**Velocidad de obturación**

| Número de velocidad de obturación | Velocidad de obturación |
|---|---|
| SLOW SHTR 1 | 1/30 |
| SLOW SHTR 2 | 1/15 |
| SLOW SHTR 3 | 1/8 |
| SLOW SHTR 4 | 1/4 |

## Utilização de efeitos especiais – Efeito digital

### Para cancelar a função de efeito digital

Regule D EFFECT a OFF nos parâmetros do menu.

**Notas**

- Durante o efeito digital, não actuam as seguintes funções:
  - Fusão gradual
  - Modo Baixo Lux de PROGRAM AE (O indicador de baixo lux cintila)
  - Gravação Fotográfica em Cassete
  - SuperFilmagem Nocturna
- Durante o modo de obturador lento, a função PROGRAM AE não actua.
- Durante o modo de filme antigo, não actuam as seguintes funções:
  - Modo panorâmico
  - Efeito de imagem
  - PROGRAM AE

**Quando se desactiva a alimentação**

O efeito digital é automaticamente cancelado.

**Em gravações no modo de obturador lento**

A focagem automática pode não ser efectiva. Efectue a focagem manualmente, usando um tripé.

**Velocidade de obturação**

| Valor da velocidade de obturação | Velocidade de obturação |
|---|---|
| SLOW SHTR 1 | 1/30 |
| SLOW SHTR 2 | 1/15 |
| SLOW SHTR 3 | 1/8 |
| SLOW SHTR 4 | 1/4 |

# Utilización de la función exposición automática programada (PROGRAM AE)

Usted podrá seleccionar el modo de exposición automática programada (PROGRAM AE) más adecuado a sus requisitos específicos de videofilmación.

**Foco**
Este modo evita que las caras de las personas, por ejemplo, aparezcan excesivamente blancas cuando videofilme motivos muy iluminados en un teatro.

**Retrato suave**
Este modo resalta el motivo creando un fondo suave para motivos tales como personas o flores.

**Aprendizaje de deportes**
Este modo reduce al mínimo las sacudidas de motivos moviéndose como en un partido de tenis o en juegos de golf.

**Playa y esquí**
Este modo evita que las caras de personas aparezcan obscuras cuando estén muy iluminadas, directamente o con luz reflejada, como en una playa en verano, o en una pista de esquí.

**Crepúsculo e iluminación lunar**
Este modo le permitirá mantener la atmósfera cuando esté videofilmando puestas del sol, vistas nocturnas en general, fuegos artificiales, o letreros de neón.

**Paisaje**
Este modo es para videofilmar motivos distantes, tales como montañas, y evita que su videocámara enfoque el cristal o la tela metálica de ventanas cuando esté videofilmando un motivo detrás de un cristal o una red.

**Baja iluminación**
Este modo hará que los motivos resulten más brillantes con iluminación insuficiente.

# Utilização da função PROGRAM AE

Pode-se seleccionar o modo PROGRAM AE (Exposição Automática) de acordo com os seus requisitos específicos de filmagem.

**Holofote**
Este modo evita que os rostos das pessoas, por exemplo, apareçam excessivamente brancos na filmagem de motivos iluminados por fortes luzes em teatros.

**Retrato Suave**
Este modo realça o motivo enquanto cria um fundo suave para motivos tais como pessoas ou flores.

**Lição de Esporte**
Este modo minimiza vibrações de motivos em movimento rápido, tais como em tacadas de ténis ou golfe.

**Praia & Esqui**
Este modo evita que as faces das pessoas apareçam escuras sob luzes fortes ou reflectidas, tal como numa praia em pleno verão ou numa pista de esqui.

**Pôr-do-sol & Luar**
Este modo permite-lhe manter a atmosfera nas gravações de pôr-do-sol, cenários nocturnos gerais, exibições de fogos de artifício e placas de néon.

**Paisagem**
Este modo serve para a gravação de motivos distantes, tais como montanhas, e evita que a sua videocâmara focalize vidros ou telas metálicas em janelas quando se grava um motivo por trás de vidros ou écrans.

**Baixo Lux**
Este modo torna os motivos mais claros quando sob iluminação insuficiente.

## Utilización de la función exposición automática programada (PROGRAM AE)

**(1)** Presione MENU para hacer que se visualicen los ajustes del menú en el modo CAMERA o MEMORY (DCR-TRV17 solamente).
**(2)** Gire el dial SEL / PUSH EXEC para seleccionar M, y después presiónelo. (pág. 122)
**(3)** Gire el dial SEL / PUSH EXEC para seleccionar PROGRAM AE, y después presiónelo.
**(4)** Gire el dial SEL / PUSH EXEC para seleccionar el modo deseado.

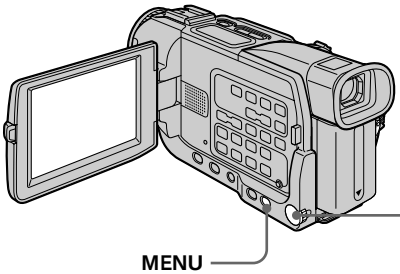


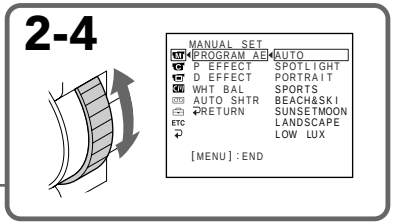


### Para desactivar la función de exposición automática programada (PROGRAM AE)

Ajuste PROGRAM AE a AUTO en los ajustes del menú.

**Notas**

- Como su videocámara se ajustará para enfocar solamente motivos situados de media a gran distancia, no podrá tomar primeros planos en los modos siguientes:
  – Foco
  – Aprendizaje de deportes
  – Playa y esquí
- Su videocámara se ajustará para enfocar solamente motivos distantes en los modos siguientes:
  – Crepúsculo e iluminación lunar
  – Paisaje
- En el modo de exposición automática programada (PROGRAM AE) no trabajarán las funciones siguientes:
  – Obturación lenta
  – OLD MOVIE
  – BOUNCE
- En el modo de baja iluminación no trabajarán las funciones siguientes:
  – Efectos digitales
  – Superposición
  – Barrido
  – Punto

## Utilização da função PROGRAM AE

**(1)** Carregue em MENU para exibir os parâmetros do menu no modo CAMERA ou MEMORY (somente DCR-TRV17).
**(2)** Rode o anel SEL / PUSH EXEC para seleccionar M, e então prima o anel (pág. 130).
**(3)** Rode o anel SEL / PUSH EXEC para seleccionar PROGRAM AE, e então prima o anel.
**(4)** Rode o anel SEL / PUSH EXEC para seleccionar o modo desejado.

### Para desactivar a função PROGRAM AE

Regule PROGRAM AE a OFF nos parâmetros do menu.

**Notas**

- Pelo facto da sua videocâmara estar regulada para focar somente motivos entre média a longa distância, não é possível realizar tomadas de cenas em primeiro plano nos seguintes modos:
  – Holofote
  – Lição de Esporte
  – Praia & Esqui
- A sua videocâmara está regulada para focar somente motivos distantes nos seguintes modos:
  – Pôr-do-sol & Luar
  – Paisagem
- No modo PROGRAM AE, não actuam as seguintes funções:
  – Obturador lento
  – OLD MOVIE
  – BOUNCE
- No modo Baixo Lux, não actuam as seguintes funções:
  – Efeito digital
  – Sobreposição
  – Passagem
  – Ponto

## Utilización de la función exposición automática programada (PROGRAM AE)

- Si el ajuste de NIGHTSHOT es ON, la función de exposición automática programada (PROGRAM AE) no trabajará. (El indicador parpadeará.)
- Cuando videofilme en el modo MEMORY (DCR-TRV17 solamente), no trabajarán los modos siguientes (El indicador parpadeará.):
  – Baja iluminación
  – Aprendizaje de deportes

**Si WHT BAL está ajustado a AUTO en los ajustes del menú**
El equilibrio del blanco se ajustará incluso aunque haya seleccionado la función PROGRAM AE.

**Aunque haya seleccionado la función PROGRAM AE**
Usted podrá ajustar la exposición.

**Si está videofilmando bajo un tubo de descarga, como una lámpara fluorescente, una lámpara de sodio, o una lámpara de mercurio**
En los modos siguientes puede ocurrir parpadeo o cambios de color. Cuando suceda esto, desactive la función PROGRAM AE.
– Retrato suave
– Aprendizaje de deportes

## Utilização da função PROGRAM AE

- Durante o ajuste de NIGHTSHOT a ON, a função PROGRAM AE não actua (O indicador cintila).
- Durante a filmagem no modo MEMORY (somente DCR-TRV17), os seguintes modos não actuam (O indicador cintila):
  – Baixo Lux
  – Lição de Esporte

**Enquanto WHT BAL estiver ajustado a AUTO nos parâmetros do menu**
O equilíbrio do branco é ajustado, mesmo que a função PROGRAM AE esteja seleccionada.

**Mesmo que a função PROGRAM AE esteja seleccionada**
Pode-se ajustar a exposição.

**Caso esteja a gravar sob um tubo de descarga tal como uma lâmpada fluorescente, lâmpada de sódio ou lâmpada de mercúrio**
Tremulações ou mudanças de cor podem ocorrer nos modos a seguir. Em tais casos, desactive a função PROGRAM AE.
– Retrato Suave
– Lição de Esporte

# Ajuste manual de la exposición

Usted podrá ajustar manualmente y establecer la exposición. Ajuste manualmente la exposición en los casos siguientes:
– Motivo iluminado a contraluz
– Motivo brillante y fondo obscuro
– Para grabar fielmente imágenes obscuras (p. ej., escenas nocturnas).

**(1)** En el modo CAMERA o MEMORY (DCR-TRV17 solamente), presione EXPOSURE. Aparecerá el indicador de exposición.
**(2)** Gire el dial SEL / PUSH EXEC para ajustar el brillo.

# Ajuste manual da exposição

Pode-se ajustar e definir manualmente a exposição. Regule manualmente a exposição nos seguintes casos:
– O motivo está em contraluz
– Motivo claro com fundo escuro
– Para gravar imagens escuras (ex.: cenas nocturnas) com fidelidade

**(1)** No modo CAMERA ou MEMORY (somente DCR-TRV17), carregue em EXPOSURE. O indicador de exposição aparece.
**(2)** Rode o anel SEL / PUSH EXEC para regular a intensidade de brilho.

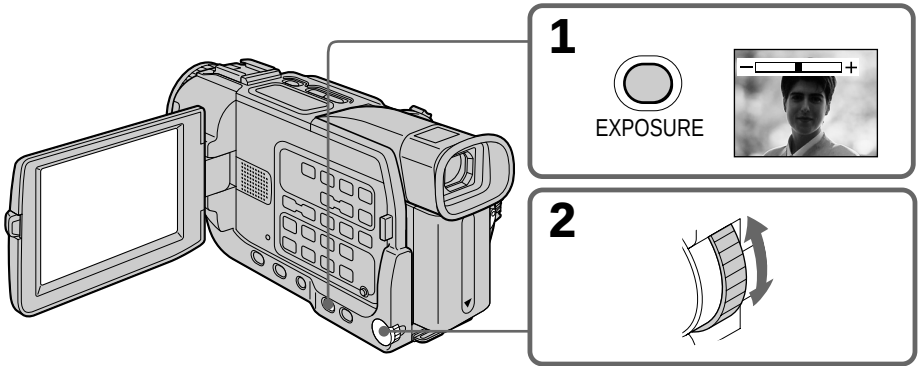


### Para volver al modo de exposición automática

Vuelva a presionar EXPOSURE.

**Nota**

Cuando ajuste manualmente la exposición, la función de contraluz no trabajará.

**Su videocámara volverá automáticamente al modo de exposición automática:**
– Si cambia el modo PROGRAM AE.
– Si desliza NIGHTSHOT hasta ON.

### Para retornar ao modo de exposição automática

Carregue em EXPOSURE novamente.

**Nota**

Quando se ajusta manualmente a exposição, a função de contraluz não actua.

**A sua videocâmara retorna automaticamente ao modo de exposição automática:**
– caso altere o modo PROGRAM AE;
– caso deslize NIGHTSHOT até ON.

# Enfoque manual

Usted podrá obtener mejores resultados ajustando manualmente el enfoque en los casos siguientes:
- El modo de enfoque automático no sea efectivo al videofilmar
  - – motivos a través de un vidrio con gotas de agua
  - – rayas horizontales
  - – motivos con poco contraste con fondos tales como paredes o el cielo
- Cuando desee cambiar el enfoque de un motivo de primer plano a otro de fondo
- Cuando videofilme un motivo estacionario utilizando un trípode

# Focagem manual

Melhores resultados podem ser obtidos pelo ajustamento manual do foco nos seguintes casos:
- O modo de focagem automática não é efectivo na filmagem de:
  - – motivos através de vidros cobertos por gotas d'água
  - – listras horizontais
  - – motivos com pouco contraste sobre fundos tais como parede e céu
- Quando se quer alterar o foco de um objecto num plano mais à frente para um objecto num plano de fundo.
- Filmagem de um motivo estacionário com um tripé

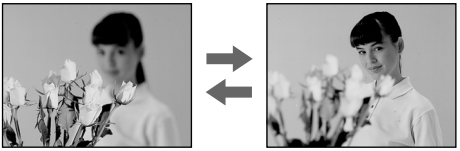

**(1)** En el modo CAMERA o MEMORY (DCR-TRV17 solamente), presione ligeramente FOCUS. Aparecerá el indicador ⊡.
**(2)** Gire el anillo de enfoque hasta enfocar con nitidez.

**(1)** No modo CAMERA ou MEMORY (somente DCR-TRV17), carregue em FOCUS levemente. O indicador ⊡ aparece.
**(2)** Rode o anel de focagem para obter um foco nítido.

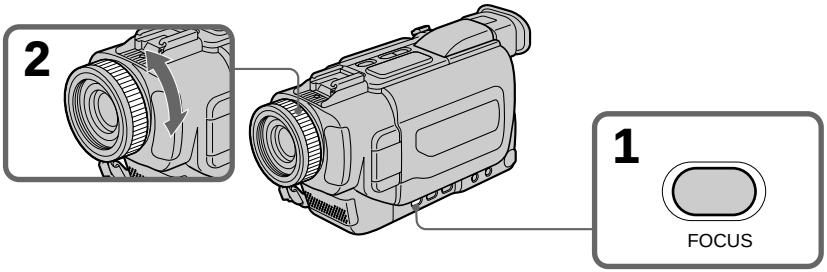


## Para volver al modo de enfoque automático

Presione ligeramente FOCUS para hacer que desaparezca el indicador.

## Para videofilmar motivos distantes

Si presiona FOCUS a fondo, el objetivo enfocará al infinito y aparecerá el indicador ▲. Cuando suelte FOCUS, su videocámara volverá al modo de enfoque manual. Utilice este modo cuando su videocámara enfoque motivos cercanos al intentar videofilmar un motivo distante.

### Para enfocar con precisión

Lo más fácil para enfocar un motivo es ajustar el zoom para videofilmar en la posición "W" (gran angular) y después enfocarlo en la posición "T" (telefoto).

### Para videofilmar cerca del motivo

Enfoque en el extremo de la posición "W" (gran angular).

**⊡ cambiará de la forma siguiente:**
▲ cuando videofilme un motivo distante.
▲ cuando el motivo esté demasiado cerca como para poder enfocarlo.

## Para retornar ao modo de focagem automática

Carregue em FOCUS levemente para apagar o indicador.

## Para gravar objectos distantes

Quando se preme FOCUS firmemente, a objectiva efectua a focagem e o indicador ▲ aparece. Quando se libera FOCUS, esta videocâmara retorna ao modo de focagem manual. Utilize este modo quando a sua videocâmara focalizar objectos próximos, mesmo que esteja a tentar filmar um objecto distante.

### Para focar com precisão

É mais fácil focalizar o motivo, caso ajuste o zoom para filmar na posição «W» (grande angular) após ter focado na posição «T» (telefoto).

### Quando for filmar perto do motivo

Focalize na extremidade da posição «W» (grande angular).

**⊡ altera-se como segue:**
▲ quando se grava um motivo distante
▲ quando o motivo está demasiadamente próximo para ser focado

# Videofilmación a intervalos

Usted podrá videofilmar a intervalos haciendo que la videocámara entre automáticamente en la secuencia de grabación y espera. Usted podrá obtener una excelente videofilmación del crecimiento de flores, emergencia, etc., con esta función.

# Gravação com inserção de intervalos

Pode-se efectuar uma gravação com lapso de tempo mediante o ajuste da videocâmara para gravar e esperar em sequências automaticamente. É possível obter uma excelente gravação de florações, reaparições de astros, etc., com esta função.

**Ejemplo/Exemplo**

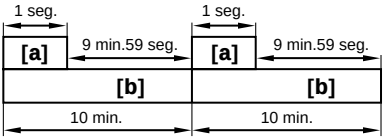


**[a]** Tiempo de grabación
**[b]** Tiempo de espera

**(1)** Presione MENU para hacer que se visualice el menú en el modo de espera.
**(2)** Gire el dial SEL / PUSH EXEC para seleccionar , y después presiónelo.
**(3)** Gire el dial SEL / PUSH EXEC para seleccionar INT. REC, y después presiónelo.
**(4)** Gire el dial SEL / PUSH EXEC para seleccionar SET, y después presiónelo.
**(5)** Ajuste INTERVAL y REC TIME.
① Gire el dial SEL / PUSH EXEC para seleccionar INTERVAL, y después presiónelo.
② Gire el dial SEL / PUSH EXEC para seleccionar el tiempo de intervalo deseado, y después presiónelo.
Tiempo: 30SEC ↔ 1MIN ↔ 5MIN ↔ 10MIN
③ Gire el dial SEL / PUSH EXEC para seleccionar REC TIME, y después presiónelo.
④ Gire el dial SEL / PUSH EXEC para seleccionar el tiempo de grabación deseado, y después presiónelo.
Tiempo: 0.5SEC ↔ 1SEC ↔ 1.5SEC ↔ 2SEC
⑤ Gire el dial SEL / PUSH EXEC para seleccionar RETURN, y después presiónelo dos veces.

**[a]** Tempo de gravação
**[b]** Tempo de espera

**(1)** Carregue em MENU para exibir o menu no modo de espera.
**(2)** Rode o anel SEL / PUSH EXEC para seleccionar , e então prima o anel.
**(3)** Rode o anel SEL / PUSH EXEC para seleccionar INT.REC, e então prima o anel.
**(4)** Rode o anel SEL / PUSH EXEC para seleccionar SET, e então prima o anel.
**(5)** Ajuste INTERVAL e REC TIME.
① Rode o anel SEL / PUSH EXEC para seleccionar INTERVAL, e então prima o anel.
② Rode o anel SEL / PUSH EXEC para seleccionar o tempo de intervalo desejado, e então prima o anel.
Tempo: 30SEC ↔ 1MIN ↔ 5MIN ↔ 10MIN
③ Rode o anel SEL / PUSH EXEC para seleccionar REC TIME, e então prima o anel.
④ Rode o anel SEL / PUSH EXEC para seleccionar o tempo de gravação desejado, e então prima o anel.
Tempo: 0.5SEC ↔ 1SEC ↔ 1.5SEC↔ 2SEC
⑤ Rode o anel SEL / PUSH EXEC para seleccionar RETURN, e então prima o anel duas vezes.

## Videofilmación a intervalos

## Gravação com inserção de intervalos

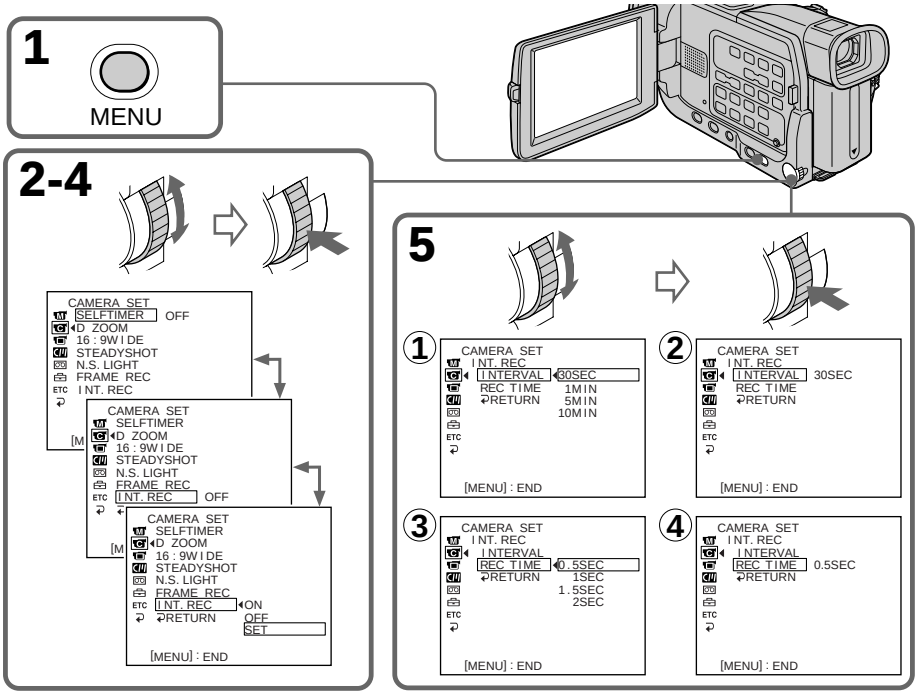


**(6)** Gire el dial SEL / PUSH EXEC para seleccionar ON, y después presiónelo.

**(7)** Presione MENU para hacer que desaparezca la visualización del menú. Se encenderá el indicador de videofilmación a intervalos.

**(8)** Para iniciar la videofilmación a intervalos, presione START / STOP. El indicador de videofilmación a intervalos se encenderá.

**(6)** Rode o anel SEL / PUSH EXEC para seleccionar ON, e então prima o anel.

**(7)** Carregue em MENU para apagar a exibição do menu. O indicador de gravação com inserção de intervalos cintila.

**(8)** Carregue em START / STOP para iniciar a gravação com inserção de intervalos. O indicador de gravação com inserção de intervalos acende-se.

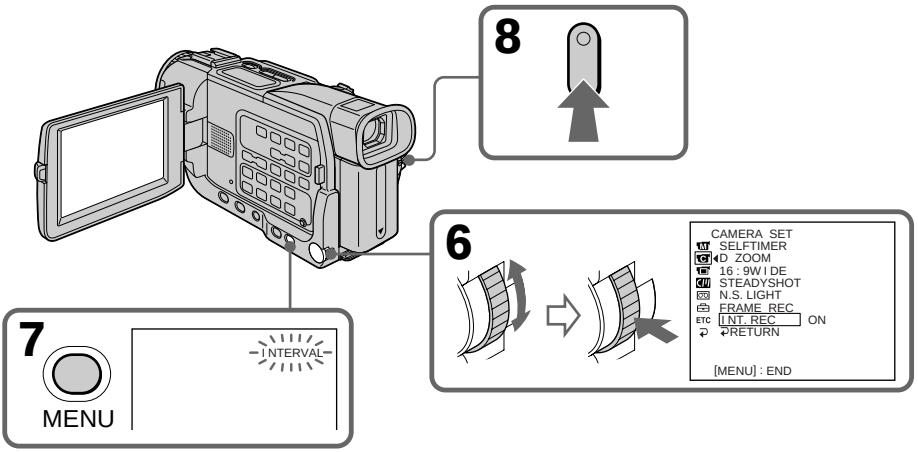

## Videofilmación a intervalos

### Para cancelar la videofilmación a intervalos

- Ajuste INT. REC a OFF en los ajustes del menú.
- Ponga el selector POWER en OFF (CHG), VCR, o MEMORY (DCR-TRV17 solamente).

### Para parar momentáneamente la videofilmación a intervalos y realizar la videofilmación normal

Presione START/STOP. Usted solamente podrá realizar la videofilmación normal una sola vez. Para cancelar la videofilmación normal, vuelva a presionar START/STOP.

---

**Nota sobre la videofilmación a intervalos (DCR-TRV17 solamente)**

Usted no podrá realizar la videofilmación a intervalos en el modo de memoria.

**Acerca del tiempo de grabación**

Es posible que exista cierta discrepancia en el tiempo de grabación de hasta +/– 6 fotogramas con respecto al tiempo seleccionado.

## Gravação com inserção de intervalos

### Para cancelar a gravação com inserção de intervalos

- Ajuste INT. REC a OFF nos parâmetros do menu.
- Ajuste o interruptor POWER a OFF (CHG), VCR ou MEMORY (somente DCR-TRV17).

### Para cessar momentaneamente a gravação com inserção de intervalos e efectuar a gravação normal

Carregue em START/STOP. Pode-se efectuar a gravação normal somente uma vez. Para cancelar a gravação normal, carregue em START/STOP novamente.

---

**Nota acerca da gravação com inserção de intervalos (somente DCR-TRV17)**

Não se pode efectuar a gravação com inserção de intervalos no modo de memória.

**Acerca do tempo de gravação**

Pode haver alguma discrepância no tempo de gravação de até +/– 6 quadros do tempo seleccionado.

# Videofilmación por fotogramas – Grabación de cortes

Usted podrá realizar una grabación con efecto de dibujos animados utilizando la grabación de cortes. Para crear este efecto, mueva alternativamente el motivo un poco y realice la grabación de un corte. Le recomendamos que utilice un trípode, y que controle la videocámara usando el mando a distancia después del paso 6.

**(1)** Presione MENU para hacer que se visualice el menú en el modo de espera.
**(2)** Gire el dial SEL / PUSH EXEC para seleccionar , y después presiónelo.
**(3)** Gire el dial SEL / PUSH EXEC para seleccionar FRAME REC, y después presiónelo.
**(4)** Gire el dial SEL / PUSH EXEC para seleccionar ON, y después presiónelo.
**(5)** Presione MENU para hacer que desaparezca la visualización del menú.
Se encenderá el indicador FRAME REC.
**(6)** Presione START / STOP para iniciar la grabación de cortes. La videocámara realizará una grabación de unos seis fotogramas y después volverá al modo de videofilmación en espera.
**(7)** Mueva el motivo y repita la operación desde el paso 6.

# Gravação quadro-a-quadro – Gravação com cortes

Mediante a utilização da gravação com cortes, pode-se efectuar uma gravação com efeito de animação por paragem-moção. Para criar este efeito, mova um pouco o objecto e efectue a gravação com cortes alternadamente.
Recomenda-se que utilize um tripé e opere a videocâmara com o telecomando após o passo 6.

**(1)** Carregue em MENU para exibir o menu durante o modo de espera.
**(2)** Rode o anel SEL / PUSH EXEC para seleccionar , e então prima o anel.
**(3)** Rode o anel SEL / PUSH EXEC para seleccionar FRAME REC, e então prima o anel.
**(4)** Rode o anel SEL / PUSH EXEC para seleccionar ON, e então prima o anel.
**(5)** Carregue em MENU para apagar a exibição do menu.
O indicador FRAME REC acende-se.
**(6)** Carregue em START / STOP para iniciar a gravação com cortes. A videocâmara efectua uma gravação por aproximadamente 6 quadros e retorna ao modo de espera de gravação.
**(7)** Mova o objecto e repita o passo 6.

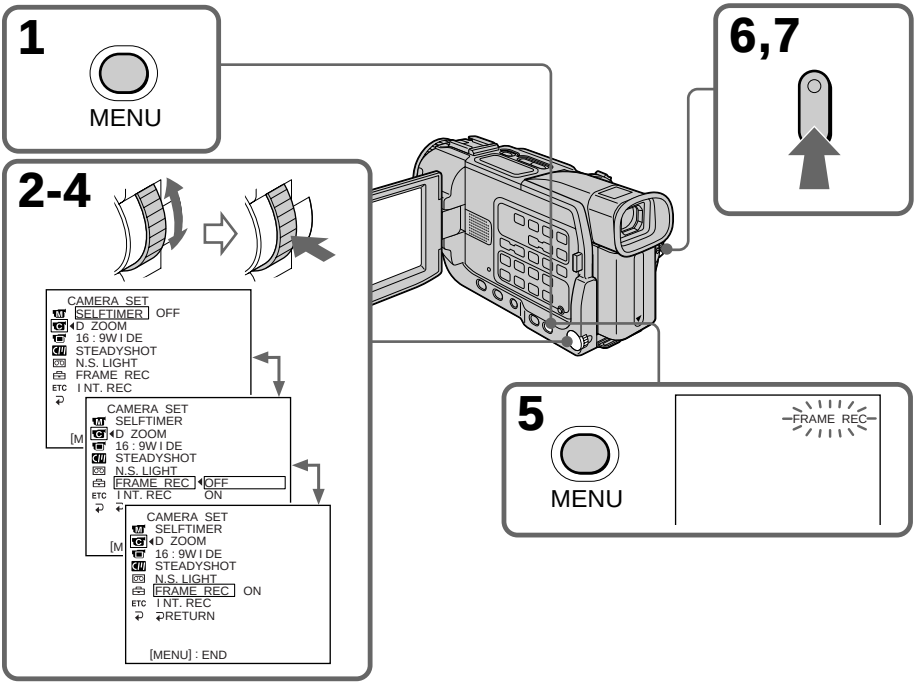

## Videofilmación por fotogramas – Grabación de cortes

### Para cancelar la grabación de cortes

- Ajuste FRAME REC a OFF en los ajustes del menú.
- Ponga el selector POWER en OFF (CHG), VCR, o MEMORY (DCR-TRV17 solamente).

#### Notas sobre la grabación de cortes

- El último corte grabado será más largo que los otros.
- El tiempo restante apropiado de la cinta no se indicará si utiliza constantemente esta función.

## Gravação quadro-a-quadro – Gravação com cortes

### Para cancelar a gravação com cortes

- Ajuste FRAME REC a OFF nos parâmetros do menu.
- Ajuste o interruptor POWER a OFF (CHG), VCR ou MEMORY (somente DCR-TRV17).

#### Notas acerca da gravação com cortes

- O último corte gravado é mais longo que os outros cortes.
- O tempo de fita restante correcto não será indicado, caso utilize esta função continuamente.

# Reproducción de una cinta con efectos de imagen

Durante la reproducción, usted podrá procesar una escena utilizando las funciones de efectos de imagen: NEG. ART, SEPIA, B&W, y SOLARIZE.

**(1)** En el modo de reproducción, o el de reproducción en pausa, seleccione P EFFECT en [M] de los ajustes del menú (pág. 122).
**(2)** Seleccione el modo deseado girando el dial SEL/PUSH EXEC.
Con respecto a los detalles sobre cada función de efectos de imagen, consulte la página 60.



# Reprodução de cassetes com efeitos de imagem

Durante a reprodução, pode-se processar uma cena usando-se as funções de efeitos de imagem: NEG. ART, SEPIA, B&W e SOLARIZE.

**(1)** No modo de reprodução ou pausa de reprodução, seleccione P EFFECT em [M] nos parâmetros do menu (pág. 130).
**(2)** Seleccione o modo desejado rodando o anel SEL/PUSH EXEC.
Quanto aos pormenores de cada função de efeito de imagem, consulte a página 60.

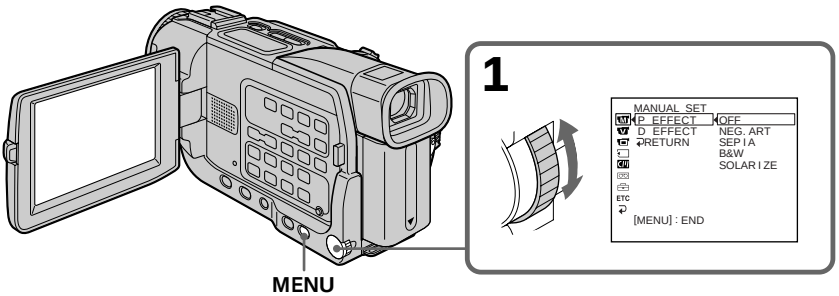


## Para cancelar la función de efectos de imagen

Ajuste P EFFECT a OFF en los ajustes del menú.

### Notas

- Usted no podrá procesar escenas externamente introducidas utilizando la función de efectos de imagen.
- Para grabar imágenes procesadas utilizando la función de efectos de imagen, hágalo en una videograbadora usando su videocámara como unidad de reproducción.

#### Imágenes procesadas con la función de efectos de imagen

Las imágenes procesadas con la función de efectos de imagen no saldrán a través de la toma i DV IN/OUT.

#### Cuando ponga el selector POWER en OFF (CHG) o pare la reproducción

La función de efectos de imagen se cancelará automáticamente.

## Para cancelar a função do efeito de imagem

Regule P EFFECT a OFF nos parâmetros do menu.

### Notas

- Não se pode processar a imagem que é introduzida de outro equipamento, usando-se a função de efeito de imagem.
- Para gravar imagens processadas com a função de efeito de imagem, registe tais imagens no videogravador, usando a sua videocâmara como um reprodutor.

#### Imagens processadas pela função de efeito de imagem

Imagens processadas pela função de efeito de imagem não são exteriorizadas através da tomada i DV IN/OUT.

#### Quando se ajusta o interruptor POWER a OFF (CHG) ou cessa a reprodução

A função de efeito de imagem é automaticamente cancelada.

# Reproducción de una cinta con efectos digitales

Durante la reproducción, usted podrá procesar una escena utilizando las funciones de efectos digitales: STILL, FLASH, LUMI., y TRAIL.

**(1)** En el modo de reproducción, o en el de reproducción en pausa, seleccione D EFFECT en [M] de los ajustes del menú (pág. 122).
**(2)** Seleccione el modo de efectos digitales deseado en los ajustes del menú, y después presione el dial SEL/PUSH EXEC. El indicador de efectos digitales se encenderá y aparecerán barras. En el modo STILL o LUMI., la imagen en la que haya presionado el dial SEL/PUSH EXEC se almacenará en la memoria como imagen fija.
**(3)** Gire el dial SEL/PUSH EXEC para ajustar el efecto, y después presiónelo.
Con respecto a los detalles sobre cada función de efectos digitales, consulte la página 61.

# Reprodução de cassetes com efeitos digitais

Durante a reprodução, pode-se processar uma cena usando-se as funções de efeitos digitais: STILL, FLASH, LUMI. e TRAIL.

**(1)** No modo de reprodução ou pausa de reprodução, seleccione D EFFECT em [M] nos parâmetros do menu (pág. 130).
**(2)** Seleccione o modo de efeito digital desejado nos parâmetros do menu, e então prima o anel SEL/PUSH EXEC. O indicador do efeito digital acende-se e as barras aparecem. No modo STILL ou LUMI., a imagem onde se premiu o anel SEL/PUSH EXEC é armazenada na memória como uma imagem estática.
**(3)** Rode o anel SEL/PUSH EXEC para regular o efeito, então prima o anel.
Quanto aos pormenores de cada função de efeito digital, consulte a página 61.

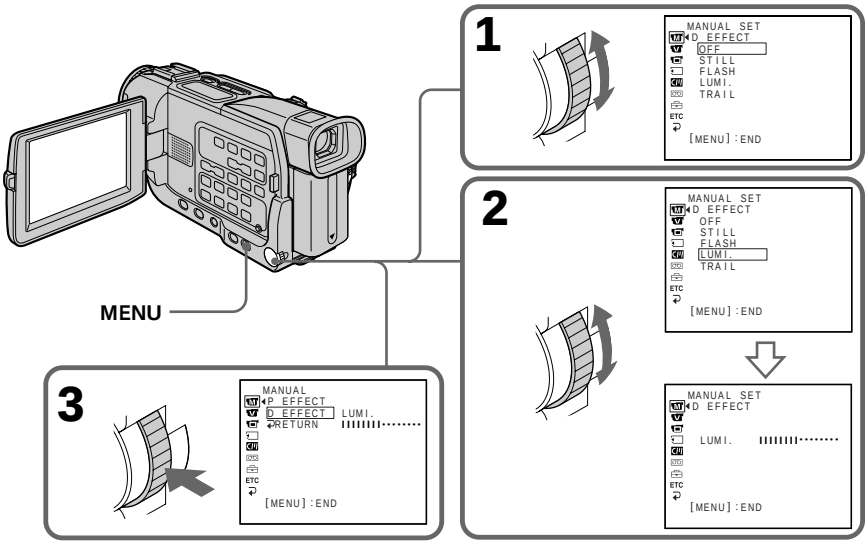


### Para cancelar la función de efectos digitales

Ajuste D EFFECT a OFF en los ajustes del menú.

### Para cancelar a função do efeito digital

Regule D EFFECT a OFF nos parâmetros do menu.

## Reproducción de una cinta con efectos digitales

### Notas

- Usted no podrá procesar escenas introducidas externamente utilizando la función de efectos digitales.
- Para grabar imágenes procesadas utilizando la función de efectos digitales, hágalo en una videograbadora usando su videocámara como unidad de reproducción.

### Imágenes procesadas con la función de efectos digitales

- Las imágenes procesadas con la función de efectos digitales no saldrán a través de la toma i DV IN/OUT.
- Usted no podrá utilizar la función PB ZOOM de cinta para imágenes procesadas con la función de efectos digitales.

### Cuando ponga el selector POWER en OFF (CHG) o pare la reproducción

La función de efectos digitales se cancelará automáticamente.

## Reprodução de cassetes com efeitos digitais

### Notas

- Não é possível processar cenas introduzidas externamente usando-se a função de efeito digital.
- Grave as imagens que tenha processado com a função de efeito digital no videogravador, usando a sua videocâmara como um reprodutor.

### Imagens processadas pela função de efeito digital

- Imagens processadas pela função de efeito digital não são exteriorizadas através da tomada i DV IN/OUT.
- Não se pode usar a função PB ZOOM para imagens processadas pela função de efeito digital.

### Quando se ajusta o interruptor POWER a OFF (CHG) ou cessa a reprodução

A função de efeito digital é automaticamente cancelada.

# Ampliación de imágenes grabadas en cintas – PB ZOOM de cinta

Usted podrá ampliar imágenes grabadas en cintas. También podrá duplicar las imágenes ampliadas en cintas o copiarlas en un "Memory Stick" (DCR-TRV17 solamente) (pág. 159).
Además de la operación descrita aquí, su videocámara podrá ampliar las imágenes grabadas en un "Memory Stick" (DCR-TRV17 solamente) (pág. 184).

**(1)** En el modo de reproducción, o el de reproducción en pausa, presione PB ZOOM de su videocámara.
La imagen se ampliará, y en la pantalla aparecerá ↑ ↓ ← →.

**(2)** Gire el dial SEL/PUSH EXEC para mover la imagen ampliada, y después presiónelo.
↑ : La imagen se moverá hacia abajo.
↓ : La imagen se moverá hacia arriba.

**(3)** Gire el dial SEL/PUSH EXEC para mover la imagen ampliada, y después presiónelo.
→ : La imagen se moverá hacia la izquierda. (Gire el dial hacia arriba.)
← : La imagen se moverá hacia la derecha. (Gire el dial hacia abajo.)

# Ampliação de imagens gravadas em cassetes – PB ZOOM em Cassete

O utente pode ampliar imagens de reprodução móveis e estáticas. Também pode copiar as imagens ampliadas, em cassetes ou em «Memory Stick»s (somente DCR-TRV17) (pág. 159).
Além disso, pode ampliar imagens de reprodução estática gravadas em «Memory Stick»s (somente DCR-TRV17) (pág. 184).

**(1)** No modo de reprodução ou pausa de reprodução, carregue em PB ZOOM na sua videocâmara.
A imagem é ampliada e ↑ ↓ ← → aparece no écran.

**(2)** Rode o anel SEL/PUSH EXEC para deslocar a imagem ampliada, e então prima o anel.
↑ : A imagem desloca-se para baixo.
↓ : A imagem desloca-se para cima.

**(3)** Rode o anel SEL/PUSH EXEC para deslocar a imagem ampliada, e então prima o anel.
→ : A imagem desloca-se para a esquerda (Rode o anel para cima).
← : A imagem desloca-se para a direita (Rode o anel para baixo).

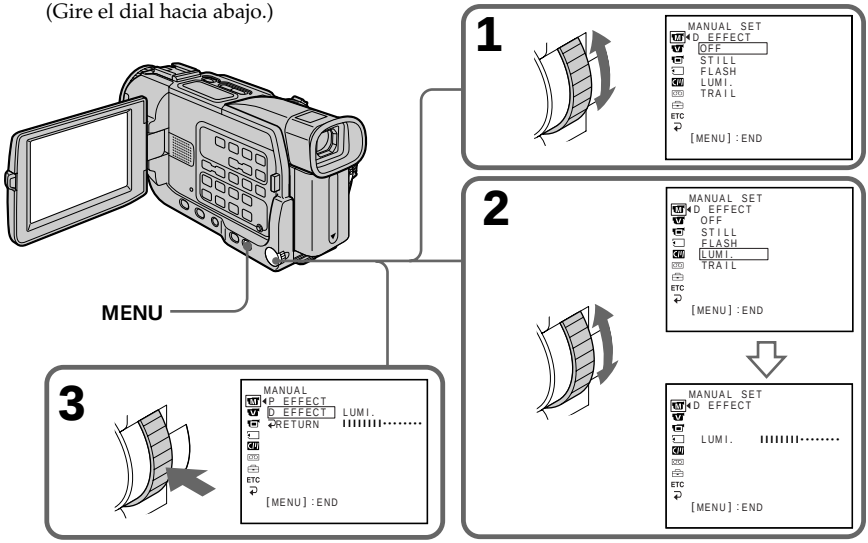


## Para cancelar la función PB ZOOM

Presione PB ZOOM.

**Nota**

Usted no podrá procesar escenas externamente introducidas utilizando la función PB ZOOM con su videocámara.

**La función PB ZOOM se cancelará automáticamente cuando:**

– Ponga el selector POWER en OFF (CHG)
– Pare la reproducción
– Haga que se visualicen los ajustes del menú

**Imágenes del modo PB ZOOM**

Las imágenes del modo PB ZOOM no saldrán a través de la toma i DV IN/OUT.

## Para cancelar a função PB ZOOM

Carregue em PB ZOOM.

**Nota**

Não é possível processar cenas introduzidas externamente usando-se a função PB ZOOM com a sua videocâmara.

**A função PB ZOOM é automaticamente cancelada quando são operadas as seguintes funções:**

– Regulação do interruptor POWER a OFF (CHG)
– Paragem da reprodução
– Indicação dos parâmetros do menu

**Imagens no PB ZOOM**

As imagens no modo PB ZOOM não são exteriorizadas através da tomada i DV IN/OUT.

# Localización rápida de una escena utilizando la función de memorización de cero

Su videocámara hará que la cinta avance o retroceda rápidamente para pararse de forma automática en la escena deseada que posea un valor de contador de cinta de "0:00:00:". Para esta operación podrá utilizar el mando a distancia.

**(1)** En el modo de reproducción, presione DISPLAY.
**(2)** Presione ZERO SET MEMORY en el punto que desee localizar más tarde. El contador de la cinta mostrará "0:00:00" y el indicador ZERO SET MEMORY parpadeará.
**(3)** Cuando desee parar la reproducción, presione ■.
**(4)** Para rebobinar la cinta hasta el punto cero del contador de la cinta, presione ◀◀. La cinta se parará de forma automática cuando el contador de la cinta alcance aproximadamente cero. El indicador ZERO SET MEMORY desaparecerá y aparecerá el código de tiempo.
**(5)** Presione ▶. Se iniciará la reproducción.

# Localização rápida de cenas através da função de memória do ponto zero

A sua videocâmara avança ou retrocede para cessar automaticamente numa cena desejada onde o valor do contador de fita é igual a «0:00:00». Pode-se utilizar o telecomando para executar esta operação.

**(1)** No modo de reprodução, carregue em DISPLAY.
**(2)** Carregue em ZERO SET MEMORY no ponto que deseja localizar posteriormente. O contador de fita mostra "0:00:00" e o indicador ZERO SET MEMORY cintila.
**(3)** Carregue em ■ quando quiser parar a reprodução.
**(4)** Carregue em ◀◀ para rebobinar a fita até o ponto zero do contador de fita. A fita parará automaticamente quando o contador de fita atingir o valor aproximadamente igual a zero. O indicador ZERO SET MEMORY desaparece e o código de tempo aparece.
**(5)** Carregue em ▶. Inicia-se a reprodução.

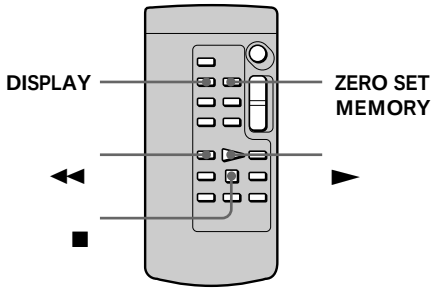


**Notas**
- Si presiona ZERO SET MEMORY antes de rebobinar la cinta, la función de memorización de cero se cancelará.
- Puede existir una discrepancia de varios segundos en relación con el código de tiempo.

**Si la cinta contiene una parte en blanco entre las secciones grabadas**
La función de memorización de cero puede no trabajar correctamente.

**La función de memorización de cero también trabajará en el modo de espera**
Para insertar una escena en medio de una cinta grabada, presione ZERO SET MEMORY en el punto en el que desee finalizar la inserción. Rebobine la cinta hasta el punto de comienzo de la inserción, e inicie la grabación. La grabación se parará automáticamente en el punto cero del contador de la cinta. Su videocámara volverá al modo de espera.

**Notas**
- Quando ZERO SET MEMORY for premida antes de se rebobinar a fita, a função de memória do ponto zero será cancelada.
- Pode haver uma discrepância de vários segundos em relação ao código de tempo.

**Se uma fita tiver uma porção em branco nos segmentos gravados**
A função de memória do ponto zero poderá não funcionar correctamente.

**A memória do panto zero funciona também no modo de espera de gravação**
Quando quiser inserir uma cena no meio de uma fita gravada, carregue em ZERO SET MEMORY no ponto onde deseja encerrar a inserção. Rebobine a fita até o ponto de início de inserção e accione a gravação. A gravação cessará automaticamente no ponto zero do contador de fita. A sua videocâmara retornará ao modo de espera.

# Búsqueda de los límites de una cinta grabada mediante el título – Búsqueda de títulos

CM only

Si utiliza una cinta con memoria de videocasete, podrá buscar los límites de la cinta grabada mediante el título. Para esta operación, utilice el mando a distancia.

**Antes de la operación**

Ajuste CM SEARCH de CM a ON en los ajustes del menú (pág. 127). (El ajuste predeterminado es ON.)

**(1)** Ponga el selector POWER en VCR.
**(2)** Presione repetidamente SEARCH MODE del mando a distancia hasta que aparezca el indicador TITLE SEARCH.
El indicador cambiará de la forma siguiente:
→ TITLE SEARCH → DATE SEARCH → PHOTO SEARCH → PHOTO SCAN → sin indicador
**(3)** Presione ⏮ o ⏭ del mando a distancia para seleccionar el título para reproducción. Su videocámara iniciará automáticamente la reproducción de la escena que posea el título seleccionado.

# Busca das delimitações de fitas gravadas por título – Busca por título

CM only

Caso utilize uma fita com memória de cassete, poderá buscar as delimitações da fita gravada por título. Utilize o telecomando para executar esta operação.

**Antes da operação**

Regule CM SEARCH em CM a ON nos parâmetros do menu (pág. 135) (A predefinição original é ON).

**(1)** Regule o interruptor POWER a VCR.
**(2)** Carregue em SEARCH MODE no telecomando repetidamente, até que o indicador TITLE SEARCH apareça.
O indicador altera-se como segue:
→ TITLE SEARCH → DATE SEARCH → PHOTO SEARCH → PHOTO SCAN → nenhum indicador
**(3)** Carregue em ⏮ ou ⏭ no telecomando para seleccionar o título para reprodução. A sua videocâmara inicia automaticamente a reprodução da cena que possui o título seleccionado.

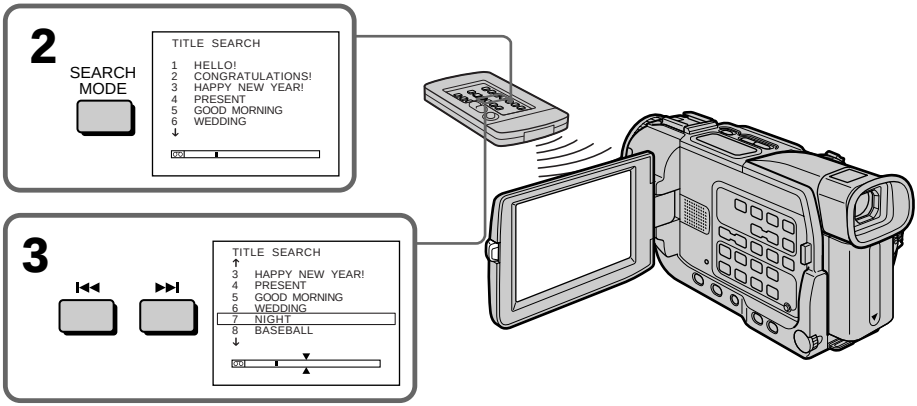


## Para parar la búsqueda

Presione ■.

## Para cessar a busca

Carregue em ■.

## Búsqueda de los límites de una cinta grabada mediante el título – Búsqueda de títulos

**Si utiliza una cinta sin memoria de videocasete**
Usted no podrá superponer ni buscar un título.

**En la marca**
- La barra de la marca indica el punto actual en la cinta.
- La marca en indica el punto actual que está intentando buscar.

**Si una cinta posee una parte en blanco entre las secciones grabadas**
La función de búsqueda de títulos puede no trabajar correctamente.

**Para superponer un título**
Consulte la página 113.

## Busca das delimitações de fitas gravadas por título – Busca por título

**Caso utilize uma fita sem memória de cassete**
Não será possível sobrepor ou buscar um título.

**Na marca**
- A barra na marca indica o ponto presente da fita.
- A marca em indica o ponto real que se está a tentar localizar.

**Caso a fita possua uma porção em branco entre segmentos gravados**
A função de busca por título pode não funcionar correctamente.

**Para sobrepor um título**
Consulte a página 113.

# Búsqueda de una grabación mediante la fecha – Búsqueda de fechas

Usted podrá buscar automáticamente el punto en el que cambie la fecha de grabación e iniciar la reproducción desde tal punto. Para mayor comodidad, utilice una cinta con memoria de videocasete. Para esta operación, utilice el mando a distancia.
Utilice esta función para comprobar dónde cambian las fechas o para editar la cinta en cada fecha de grabación.

## Búsqueda de una fecha utilizando la memoria de videocasete

**Antes de la operación**

- Usted solamente podrá utilizar esta función cuando reproduzca una cinta con memoria de videocasete (pág. 215).
- Ajuste CM SEARCH de CM a ON en los ajustes del menú (pág. 127). (El ajuste predeterminado es ON.)

**(1)** Ponga el selector POWER en VCR.
**(2)** Presione repetidamente SEARCH MODE del mando a distancia hasta que aparezca el indicador DATE SEARCH.
El indicador cambiará de la forma siguiente:
→ TITLE SEARCH → DATE SEARCH → PHOTO SEARCH → PHOTO SCAN → sin indicador
**(3)** Presione ⏮ o ⏭ del mando a distancia para seleccionar la fecha para reproducción. Su videocámara iniciará automáticamente la reproducción al comienzo de la fecha deseada.

# Busca de gravações por data – Busca por data

Pode-se buscar automaticamente o ponto onde a data de gravação se altera, e iniciar a reprodução a partir de tal ponto. Utilize uma fita com memória de cassete por conveniência. Execute esta operação através do telecomando.
Use esta função para verificar onde as datas de gravação mudam, ou para editar a fita em cada data de gravação.

## Busca por data através da memória de cassete

**Antes da operação**

- Pode-se utilizar esta função somente quando se reproduz uma fita com memória de cassete (pág. 215).
- Regule CM SEARCH em CM a ON nos parâmetros do menu (pág. 135) (A predefinição de fábrica é ON).

**(1)** Regule o interruptor POWER a VCR.
**(2)** Carregue em SEARCH MODE no telecomando repetidamente, até que o indicador DATE SEARCH apareça.
O indicador altera-se como segue:
→ TITLE SEARCH → DATE SEARCH → PHOTO SEARCH → PHOTO SCAN → nenhum indicador
**(3)** Carregue em ⏮ ou ⏭ no telecomando para seleccionar a data a ser reproduzida. A sua videocâmara inicia automaticamente a reprodução no início da data seleccionada.

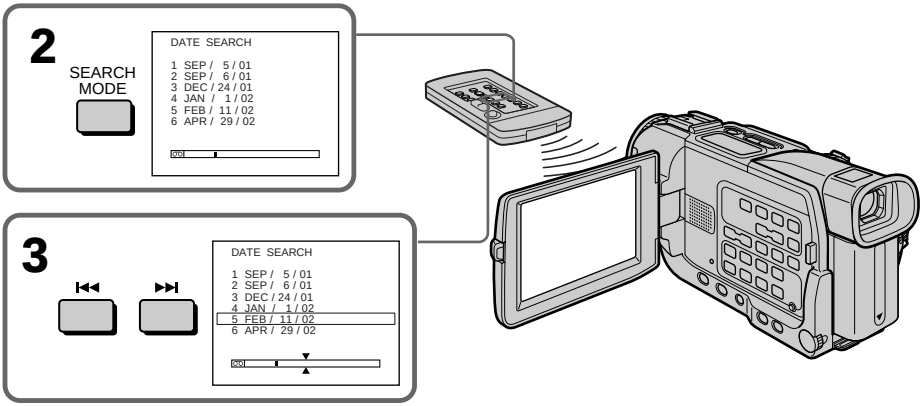


### Para parar la búsqueda

Presione ■.

### Para cessar a busca

Carregue em ■.

## Búsqueda de una grabación mediante la fecha – Búsqueda de fechas

**Nota**
Si la grabación de un día es inferior a dos minutos, es posible que su videocámara no encuentre con precisión el punto de cambio de la fecha de grabación.

**En la marca**
- La barra de la marca indica el punto actual en la cinta.
- La marca en indica el punto actual que está intentando buscar.

**Si una cinta posee una parte en blanco entre las secciones grabadas**
La función de búsqueda de fechas puede no trabajar correctamente.

**Memoria de videocasete**
La memoria de videocasete de una cinta puede contener hasta seis datos de fechas de grabación. Para buscar la fecha entre siete o más datos, consulte "Búsqueda de una fecha sin utilizar la memoria de videocasete".

### Búsqueda de una fecha sin utilizar la memoria de videocasete

**(1)** Ponga el selector POWER en VCR.
**(2)** Ajuste CM SEARCH de a OFF en de los ajustes del menú (pág. 127).
**(3)** Presione repetidamente SEARCH MODE del mando a distancia hasta que aparezca el indicador DATE SEARCH.
El indicador cambiará de la forma siguiente:
DATE SEARCH → PHOTO SEARCH → PHOTO SCAN → sin indicador → DATE SEARCH
**(4)** Presione ⏮ del mando a distancia para buscar la fecha anterior o ⏭ para buscar la siguiente. Su videocámara iniciará automáticamente la reproducción en el punto de cambio de fecha. Cada vez que presione ⏮ o ⏭, su videocámara buscará la fecha anterior o la siguiente.

### Para parar la búsqueda
Presione ■.

## Busca de gravações por data – Busca por data

**Nota**
Se a gravação de um dia durar menos que 2 minutos, a sua videocâmara poderá não localizar com precisão o ponto onde a data de gravação se altera.

**Na marca**
- A barra na marca indica o ponto presente da fita.
- A marca em indica o ponto real que se está a tentar localizar.

**Se uma fita tiver uma porção em branco entre segmentos gravados**
A função de busca por data poderá não funcionar correctamente.

**Memória de cassete**
A memória de cassete pode conter 6 dados sobre data de gravação. Caso procure a data entre 7 ou mais dados, consulte «Busca por data sem usar memória de cassete» abaixo.

### Busca por data sem usar memória de cassete

**(1)** Regule o interruptor POWER a VCR.
**(2)** Regule CM SEARCH em a OFF nos parâmetros do menu (pág. 135).
**(3)** Carregue em SEARCH MODE no telecomando repetidamente, até que o indicador DATE SEARCH apareça.
O indicador altera-se como segue:
DATE SEARCH → PHOTO SEARCH → PHOTO SCAN → nenhum indicador → DATE SEARCH
**(4)** Carregue em ⏮ no telecomando para buscar a data prévia ou carregue em ⏭ no telecomando para buscar a data seguinte. A sua videocâmara inicia automaticamente a reprodução no ponto onde a data se altera. Cada vez que se premir ⏮ ou ⏭, esta videocâmara buscará a data prévia ou a seguinte.

### Para cessar a busca
Carregue em ■.

# Búsqueda de fotos – Búsqueda de fotos/ Exploración de fotos

Usted podrá buscar una imagen fija grabada en una cinta **(Búsqueda de fotos)**.
También podrá buscar imágenes fijas una tras otra, y hacer que cada una se visualice de forma automática durante cinco segundos, independientemente de la memoria de videocasete **(Exploración de fotos)**.
Para estas operaciones, utilice el mando a distancia.
Utilice esta función para comprobar o editar imágenes fijas.

## Búsqueda de una foto utilizando la memoria de videocasete

**Antes de la operación**

- Usted solamente podrá utilizar esta función cuando reproduzca una cinta con memoria de videocasete (pág. 215).
- Ajuste CM SEARCH a ON en CM de los ajustes del menú (pág. 127). (El ajuste predeterminado es ON.)

**(1)** Ponga el selector POWER en VCR.
**(2)** Presione repetidamente SEARCH MODE del mando a distancia hasta que aparezca el indicador PHOTO SEARCH.
El indicador cambiará de la forma siguiente:
TITLE SEARCH → DATE SEARCH → PHOTO SEARCH → PHOTO SCAN → sin indicador
**(3)** Presione ⏮ o ⏭ del mando a distancia para seleccionar la fecha para la reproducción. Su videocámara iniciará automáticamente la reproducción de la foto que posea la fecha seleccionada.

# Busca de fotografias – Busca de foto/ Varredura de fotos

Pode-se buscar uma imagem estática que se tenha gravado numa cassete **(busca de foto)**.
Pode-se também pesquisar imagens estáticas uma após a outra e exibir cada imagem por 5 segundos automaticamente, independentemente da memória de cassete **(varredura de fotos)**.
Utilize o telecomando para executar estas operações.
Use esta função para verificar ou editar imagens estáticas.

## Busca de foto através da memória de cassete

**Antes da operação**

- Pode-se utilizar esta função somente quando se reproduz uma fita com memória de cassete (pág. 215).
- Regule CM SEARCH em CM a ON nos parâmetros do menu (pág. 135) (A predefinição original é ON).

**(1)** Regule o interruptor POWER a VCR.
**(2)** Carregue em SEARCH MODE no telecomando repetidamente, até que o indicador PHOTO SEARCH apareça.
O indicador altera-se como segue:
TITLE SEARCH → DATE SEARCH → PHOTO SEARCH → PHOTO SCAN → nenhum indicador
**(3)** Carregue em ⏮ ou ⏭ no telecomando para seleccionar a data para reprodução. A sua videocâmara inicia automaticamente a reprodução da foto que possua a data seleccionada.

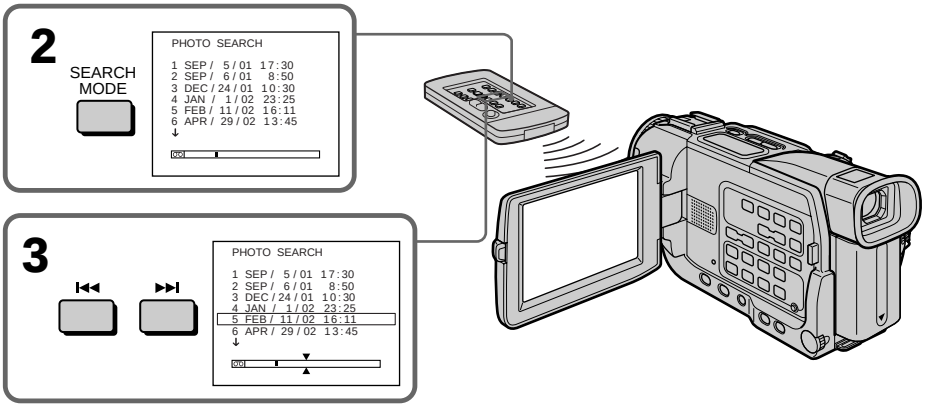

## Búsqueda de fotos – Búsqueda de fotos/ Exploración de fotos

### Para parar la búsqueda

Presione ■.

**En la marca**

- La barra de la marca indica el punto actual en la cinta.
- La marca en indica el punto actual que está intentando buscar.

**Si una cinta posee una parte en blanco entre las secciones grabadas**

La función de búsqueda de fotos /exploración de fotos puede no trabajar correctamente.

**Número disponible de fotos que podrán buscarse utilizando la memoria de videocasete**

El número disponible es de hasta 12 fotos. Sin embargo, usted podrá buscar 13 fotos o más utilizando la función de exploración de fotos.

### Búsqueda de una foto sin utilizar la memoria de videocasete

**(1)** Ponga el selector POWER en VCR.
**(2)** Ajuste CM SEARCH a OFF en de los ajustes del menú (pág. 127).
**(3)** Presione repetidamente SEARCH MODE del mando a distancia hasta que aparezca el indicador PHOTO SEARCH.
El indicador cambiará de la forma siguiente:
DATE SEARCH → PHOTO SEARCH → PHOTO SCAN → sin indicador → DATE SEARCH
**(4)** Presione ⏮ o ⏭ del mando a distancia para seleccionar la foto para reproducción.
Cada vez que presione ⏮ o ⏭, su videocámara buscará la foto anterior o la siguiente.
Su videocámara iniciará automáticamente la reproducción de la foto.

### Para parar la búsqueda

Presione ■.

## Busca de fotografias – Busca de foto/Varredura de fotos

### Para cessar a busca

Carregue em ■.

**Na marca**

- A barra na marca indica o ponto presente da fita.
- A marca em indica o ponto real que se está a tentar localizar.

**Se uma fita tiver uma porção em branco entre segmentos gravados**

A função de busca de foto/varredura de fotos poderá não funcionar correctamente.

**Número de fotos disponíveis que podem ser buscados usando-se a memória de cassete**

O número disponível máximo é 12 fotos. Entretanto, 13 ou mais fotos podem ser buscadas através da função de varredura de fotos.

### Busca de fotos sem usar memória de cassete

**(1)** Regule o interruptor POWER a VCR.
**(2)** Regule CM SEARCH em a OFF nos parâmetros do menu (pág. 135).
**(3)** Carregue em SEARCH MODE no telecomando repetidamente, até que o indicador PHOTO SEARCH apareça.
O indicador altera-se como segue:
DATE SEARCH → PHOTO SEARCH → PHOTO SCAN → nenhum indicador → DATE SEARCH
**(4)** Carregue em ⏮ ou ⏭ no telecomando para seleccionar a foto a ser reproduzida.
Cada vez que se preme ⏮ ou ⏭, esta videocâmara busca a foto prévia ou a seguinte.
A sua videocâmara inicia automaticamente a reprodução da foto.

### Para cessar a busca

Carregue em ■.

## Exploración de fotos

**(1)** Ponga el selector POWER en VCR.
**(2)** Presione repetidamente SEARCH MODE del mando a distancia hasta que aparezca el indicador PHOTO SCAN.
El indicador cambiará de la forma siguiente:
DATE SEARCH → PHOTO SEARCH → PHOTO SCAN → sin indicador → DATE SEARCH
**(3)** Presione ⏮ o ⏭ del mando a distancia. Cada foto se reproducirá automáticamente durante unos cinco segundos.

### Para parar la exploración

Presione ■.



## Varredura de fotos

**(1)** Regule o interruptor POWER a VCR.
**(2)** Carregue em SEARCH MODE no telecomando repetidamente, até que o indicador PHOTO SCAN apareça.
O indicador altera-se como segue:
DATE SEARCH → PHOTO SEARCH → PHOTO SCAN → nenhum indicador → DATE SEARCH
**(3)** Carregue em ⏮ ou ⏭ no telecomando. Cada foto será reproduzida por cerca de 5 segundos automaticamente.

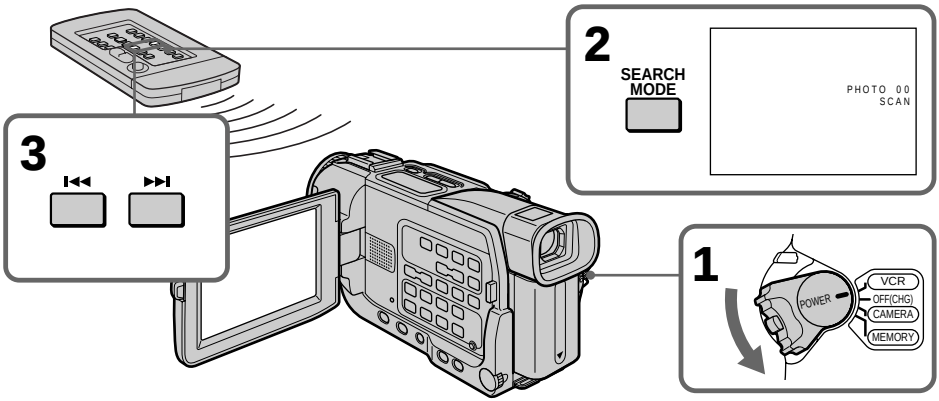


### Para cessar a varredura

Carregue em ■.

# Duplicación de una cinta

## Utilización del cable conector de audio/vídeo

Usted podrá duplicar o editar en una videograbadora conectada a su videocámara utilizando ésta como unidad de reproducción. Conecte su videocámara a la videograbadora utilizando el cable conector de audio / vídeo suministrado con su videocámara.

### Antes de la operación

- Ajuste DISPLAY a LCD en los ajustes del menú. (El ajuste predeterminado es LCD.)
- Presione las teclas siguientes para hacer que el indicador desaparezca a fin de que no se superponga en la cinta editada:
  – DISPLAY
  – DATA CODE del mando a distancia
  – SEARCH MODE del mando a distancia

**(1)** Inserte un videocasete en blanco (u otro que desee regrabar) en la videograbadora, y el videocasete grabado en su videocámara.
**(2)** Prepare la videograbadora para grabación, y después ponga el selector de entrada en LINE. Consulte el manual de instrucciones de la videograbadora.
**(3)** Ponga el selector POWER en VCR.
**(4)** Ponga en reproducción la cinta grabada en su videocámara.
**(5)** Inicie la grabación en la videograbadora. Consulte el manual de instrucciones de su videograbadora.



# Cópia de cassetes

## Utilização do cabo de ligação A/V

Pode-se copiar ou editar no videogravador ligado à sua videocâmara, usando a videocâmara como um reprodutor.
Ligue a sua videocâmara ao videogravador através do cabo de ligação A / V fornecido com a sua videocâmara.

### Antes da operação

- Ajuste DISPLAY a LCD nos parâmetros do menu (A predefinição original é LCD).
- Carregue nas teclas a seguir para fazer os indicadores desaparecem, de forma que não sejam sobrepostos na fita editada:
  – DISPLAY
  – DATA CODE no telecomando
  – SEARCH MODE no telecomando

**(1)** Insira uma cassete em branco (ou uma cassete a ser sobregravada) no videogravador, e insira a cassete gravada (matriz) na sua videocâmara.
**(2)** Prepare o videogravador para a gravação, e então ajuste o selector de entrada a LINE. Consulte o manual de instruções do videogravador.
**(3)** Regule o interruptor POWER a VCR.
**(4)** Reproduza a fita gravada na sua videocâmara.
**(5)** Accione a gravação no videogravador. Consulte o manual de instruções do seu videogravador.

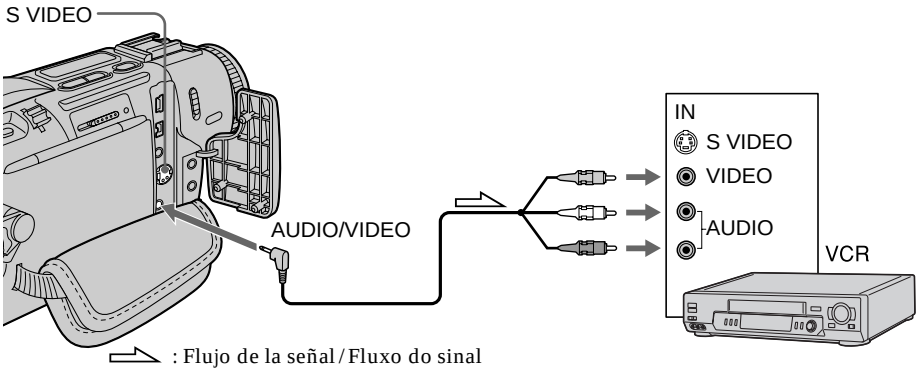


## Cuando haya finalizado la duplicación de la cinta

Presione ■ de su videocámara y de la videograbadora.

## Quando terminar a cópia de uma cassete

Carregue em ■ tanto na sua videocâmara quanto no videogravador.

## Duplicación de una cinta

**Usted podrá editar en videograbadoras compatibles con los sistemas siguientes:**
8 mm 8 , Hi8 Hi8, VHS VHS, S-VHS S-VHS VHSC VHSC, S-VHSC S-VHSC , Betamax β, ED Betamax ED Beta, mini DV Mini DV, DV DV, o Digital8

**Si su videograbadora es de tipo monoaural**
Conecte la clavija amarilla del cable conector de audio / vídeo a la toma de entrada de vídeo y la blanca o la roja a la toma de entrada de audio de la videograbadora o del televisor. Si conecta la clavija blanca, el sonido será el del canal izquierdo, y si conecta la clavija roja, el sonido será el del canal derecho.

**Si su televisor o videograbadora posee toma de vídeo S**
Realice la conexión utilizando un cable de vídeo S (opcional) para obtener imágenes de gran calidad.
Con esta conexión no necesitará conectar la clavija amarilla (vídeo) del cable conector de audio / vídeo.
Conecte un cable de vídeo S (opcional) a las tomas de vídeo S de su videocámara y de la videograbadora.
Esta conexión producirá imágenes de formato DV de mayor calidad.

## Cópia de cassetes

**Pode-se editar em videogravadores que suportem os sistemas a seguir**
8 8 mm, Hi8 Hi8, VHS VHS, S-VHS S-VHS, VHSC VHSC, S-VHSC S-VHSC, β Betamax, ED Beta ED Betamax, Mini DV mini DV, DV DV e Digital8

**Se o seu videogravador for do tipo monofónico**
Ligue a ficha amarela do cabo de ligação A / V à tomada de entrada de vídeo, e a ficha branca ou vermelha à tomada de entrada de áudio no videogravador ou televisor. Quando a ficha branca for ligada, será emitido o áudio do canal esquerdo, e quando a ficha vermelha for ligada, será emitido o áudio do canal direito.

**Caso o seu videogravador possua uma tomada de vídeo S**
Efectue a ligação usando um cabo de vídeo S (opcional) para obter imagens de alta qualidade.
Com esta ligação, não é necessário ligar a ficha amarela (vídeo) do cabo de ligação A / V.
Ligue um cabo de vídeo S (opcional) às tomadas de vídeo S, tanto da sua videocâmara quanto do videogravador.
Esta ligação produz imagens em formato DV de qualidade superior.

## Duplicación de una cinta

### Utilización de un cable i.LINK (Cable conector DV)

Simplemente conecte un cable i.LINK (cable conector DV) (opcional) a i DV IN / OUT y DV IN de productos DV. Con la conexión digital a digital, las señales de audio y vídeo se transmitirán en forma digital para edición de gran calidad. Usted no podrá duplicar los títulos, los indicadores del visualizador, ni el contenido de la memoria de videocasete. Usted podrá duplicar los títulos, los indicadores del visualizador, el contenido de la memoria de videocasete, o letras en la pantalla de índice de un "Memory Stick" (DC-TRV17 solamente). Ponga el selector de entrada de la videograbadora en la posición de entrada DV si dicha videograbadora posee selector de entrada.

**(1)** Inserte un videocasete en blanco (u otro que desee regrabar) en la videograbadora, e inserte el videocasete grabado en su videocámara.
**(2)** Prepare la videograbadora para grabación. Ponga el selector de entrada en LINE. Consulte el manual de instrucciones de la videograbadora.
**(3)** Ponga el selector POWER en VCR.
**(4)** Ponga en reproducción la cinta grabada en su videocámara.
**(5)** Inicie la grabación en la videograbadora. Consulte el manual de instrucciones de la videograbadora.

## Cópia de cassetes

### Utilização do cabo i.LINK (cabo de ligação DV)

Basta ligar o cabo i.LINK (cabo de ligação DV, opcional) a i DV IN / OUT e a DV IN dos produtos DV. Com a ligação digital-a-digital, os sinais de vídeo e áudio são transmitidos na forma digital para edições de alta qualidade. Não é possível copiar os títulos, os indicadores do mostrador, nem o conteúdo da memória de cassete. É possível copiar os títulos, os indicadores do mostrador, o conteúdo da memória de cassete ou as letras no écran de índex do "Memory Stick" (somente DCR-TRV17). Regule o selector de entrada no videogravador à posição de entrada DV, se o videogravador estiver equipado com o selector de entrada.

**(1)** Insira uma cassete em branco (ou uma cassete a ser sobregravada) no videogravador, e insira a cassete gravada (matriz) na sua videocâmara.
**(2)** Prepare o videogravador para a gravação. Regule o selector de entrada a LINE. Consulte o manual de instruções do videogravador.
**(3)** Regule o interruptor POWER a VCR.
**(4)** Reproduza a fita gravada na sua videocâmara.
**(5)** Accione a gravação no videogravador. Consulte o manual de instruções do seu videogravador.

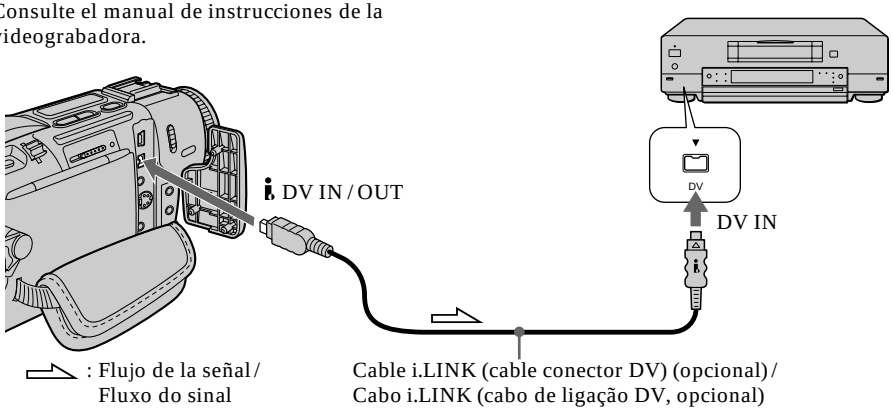


**Cuando haya finalizado la duplicación de una cinta**

Presione la tecla ■ de su videocámara y del producto DV conectado.

**Quando terminar a cópia de uma cassete**

Carregue em ■ tanto na sua videocâmara quanto no produto DV ligado.

## Duplicación de una cinta

**Usted solamente podrá conectar una videograbadora utilizando un cable i.LINK (cable conector DV)**
Para más información sobre i.LINK, consulte la página 220.

**Durante la edición digital no trabajarán las funciones siguientes:**
– Efectos digitales
– PB ZOOM
– Efectos de imágenes

**Si graba una imagen de reproducción en pausa con la toma i DV IN/OUT**
La imagen grabada será tosca. Además, cuando reproduzca la imagen utilizando otro equipo de vídeo, es posible que tal imagen sufra fluctuaciones.

## Cópia de cassetes

**Pode-se ligar um videogravador somente através do cabo i.LINK (cabo de ligação DV)**
Consulte a página 220 quanto a maiores informações sobre i.LINK.

**Durante a edição digital, não funcionam as seguintes funções:**
– Efeito digital
– PB ZOOM
– Efeito de imagem

**Caso grave uma imagem em pausa de reprodução com a tomada i DV IN/OUT**
A imagem gravada irá tornar-se grosseira. E quando reproduzir tal imagem através de um outro equipamento de vídeo, a imagem poderá tremular.

# Duplicación de las escenas deseadas solamente – Edición digital de programas

Usted podrá duplicar las escenas seleccionadas (programas) para editarlas en una cinta sin utilizar su videograbadora.
Las escenas podrán seleccionarse por cuadro.
Usted podrá confeccionar hasta 20 programas.

# Cópia de apenas cenas desejadas – Edição de programa digital

O utente pode copiar cenas seleccionadas (programas) para a montagem numa outra fita, sem operar o videogravador.
As cenas podem se seleccionadas por quadro. É possível definir até 20 programas.

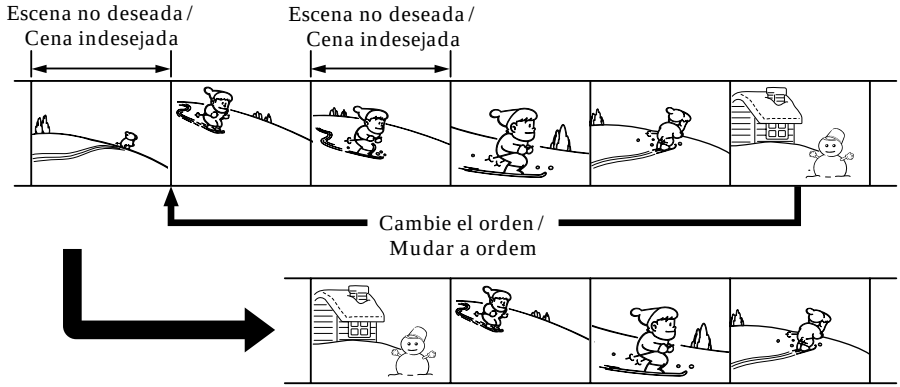


**Antes de utilizar la edición digital de programas**

**Paso 1** Conexión de la videograbadora (pág. 90)
**Paso 2** Preparación de la videograbadora para grabación (pág. 91, 96)
**Paso 3** Sincronización de la videograbadora (pág. 97)

Cuando vuelva a duplicar utilizando la misma videograbadora, podrá saltar los pasos 2 y 3.

## Utilización de la función de edición digital de programas

**Operación 1** Confección del programa (pág. 99)
**Operación 2** Ejecución de la edición digital del programa (duplicación de una cinta) (pág. 101)

## Paso 1: Conexión de la videograbadora

Usted podrá conectar un cable conector de audio / vídeo o un cable i.LINK (cable conector DV).
Cuando utilice un cable conector de audio / vídeo, use los dispositivos indicados en las ilustraciones de la página 86.
Cuando utilice un cable i.LINK (cable conector DV), conecte los dispositivos indicados en las ilustraciones de la página 88.

**Antes de se operar a função de edição de programa digital**

**Passo 1** Ligação do videogravador (pág. 90)
**Passo 2** Preparação do videogravador para a operação (pág. 91, 96)
**Passo 3** Ajuste da sincronia do videogravador (pág. 97)

Caso vá executar a cópia usando o mesmo videogravador novamente, poderá saltar os passos 2 e 3.

## Utilização da função de edição de programa digital

**Operação 1** Criação do programa (pág. 99)
**Operação 2** Execução da edição de programa digital (cópia de cassete) (pág. 101).

## Passo 1: Ligação do videogravador

É possível ligar tanto um cabo de ligação A / V quanto um cabo i.LINK (cabo de ligação DV).
Quando for usar o cabo de ligação A / V, ligue os dispositivos conforme ilustrado na página 86.
Quando for usar um cabo i.LINK (cabo de ligação DV), ligue os aparelhos conforme ilustrado na página 88.

## Duplicación de las escenas deseadas solamente – Edición digital de programas

**Notas**

- Usted no podrá duplicar títulos, indicadores del visualizador, ni el contenido de la memoria de videocasete.
- Cuando haya realizado la conexión con un cable i.LINK (cable conector DV), dependiendo de la videograbadora, es posible que no pueda realizar correctamente la función de duplicación.
  Ajuste CONTROL a IR en los ajustes del menú de su videocámara.
- Cuando edite vídeo digital, las señales de operación no podrán transmitirse con LANC.

**Si ha realizado la conexión utilizando un cable i.LINK (cable conector DV)**

Con la conexión digital-digital, las señales de vídeo y audio se transmitirán en formato digital para poder realizar ediciones de gran calidad.

### Paso 2: Ajuste de la videograbadora para funcionar con un cable conector de audio/vídeo

Para editar utilizando una videograbadora, transmita las señales de control mediante rayos infrarrojos al sensor de control de remoto de la misma.
Cuando realice la conexión utilizando un cable conector de audio / vídeo, siga los procedimientos indicados a continuación, pasos **(1)** a **(4)**, para transmitir correctamente las señales de control.

#### (1) Introducción del código IR SETUP

① Ponga el selector POWER de su videocámara en VCR.
② Conecte la alimentación de la videograbadora conectada, y después ponga el selector de entrada en LINE.
  Cuando conecte una videocámara, ponga su selector de alimentación en VCR / VTR.
③ Presione MENU para hacer que se visualice el menú.
④ Gire el dial SEL / PUSH EXEC para seleccionar ETC, y después presiónelo.
⑤ Gire el dial SEL / PUSH EXEC para seleccionar EDIT SET, y después presiónelo.
⑥ Gire el dial SEL / PUSH EXEC para seleccionar CONTROL, y después presiónelo.
⑦ Gire el dial SEL / PUSH EXEC para seleccionar IR, y después presiónelo.
⑧ Gire el dial SEL / PUSH EXEC para seleccionar IR SETUP, y después presiónelo.

## Cópia de apenas cenas desejadas – Edição de programa digital

**Notas**

- Não é possível copiar os títulos, os indicadores do mostrador nem o conteúdo da memória de cassete.
- Quando efectuar a ligação com um cabo i.LINK (cabo de ligação DV), poderá não ser possível operar a função de cópia correctamente, dependendo do videogravador.
  Ajuste CONTROL a IR nos parâmetros do menu da sua videocâmara.
- Quando da edição de vídeo digital, os sinais da operação não poderão ser enviados com LANC.

**Caso efectue a ligação através de um cabo i.LINK (cabo de ligação DV)**

Com a ligação digital-a-digital, sinais de vídeo e áudio são transmitidos na forma digital para edições de alta qualidade.

### Passo 2: Preparação do videogravador para funcionar com o cabo de ligação A/V

Para editar usando o videogravador, envie o sinal de controlo por raios infravermelhos ao sensor remoto no videogravador.
Quando efectuar a ligação usando um cabo de ligação A / V, siga o procedimento abaixo de **(1)**~**(4)**, para enviar o sinal de controlo correctamente.

#### (1) Definição do código IR SETUP

① Ajuste o interruptor POWER a VCR na sua videocâmara.
② Active a alimentação do videogravador ligado, e então ajuste o selector de entrada a LINE. Quando for ligar uma câmara de vídeo, regule o seu interruptor de alimentação a VCR / VTR.
③ Carregue em MENU para exibir o menu.
④ Rode o anel SEL / PUSH EXEC para seleccionar ETC, e então prima o anel.
⑤ Rode o anel SEL / PUSH EXEC para seleccionar EDIT SET, e então prima o anel.
⑥ Rode o anel SEL / PUSH EXEC para seleccionar CONTROL, e então prima o anel.
⑦ Rode o anel SEL / PUSH EXEC para seleccionar IR, e então prima o anel.
⑧ Rode o anel SEL / PUSH EXEC para seleccionar IR SETUP, e então prima o anel.

## Duplicación de las escenas deseadas solamente – Edición digital de programas

⑨ Gire el dial SEL / PUSH EXEC para seleccionar el código IR SETUP de su videograbadora, y después presiónelo.
Compruebe el código en “Acerca del código IR SETUP” (pág. 93).

## Cópia de apenas cenas desejadas – Edição de programa digital

⑨ Rode o anel SEL / PUSH EXEC para seleccionar o código IR SETUP do seu videogravador, e então prima o anel.
Verifique o código em «Sobre o código IR SETUP» (pág. 93).

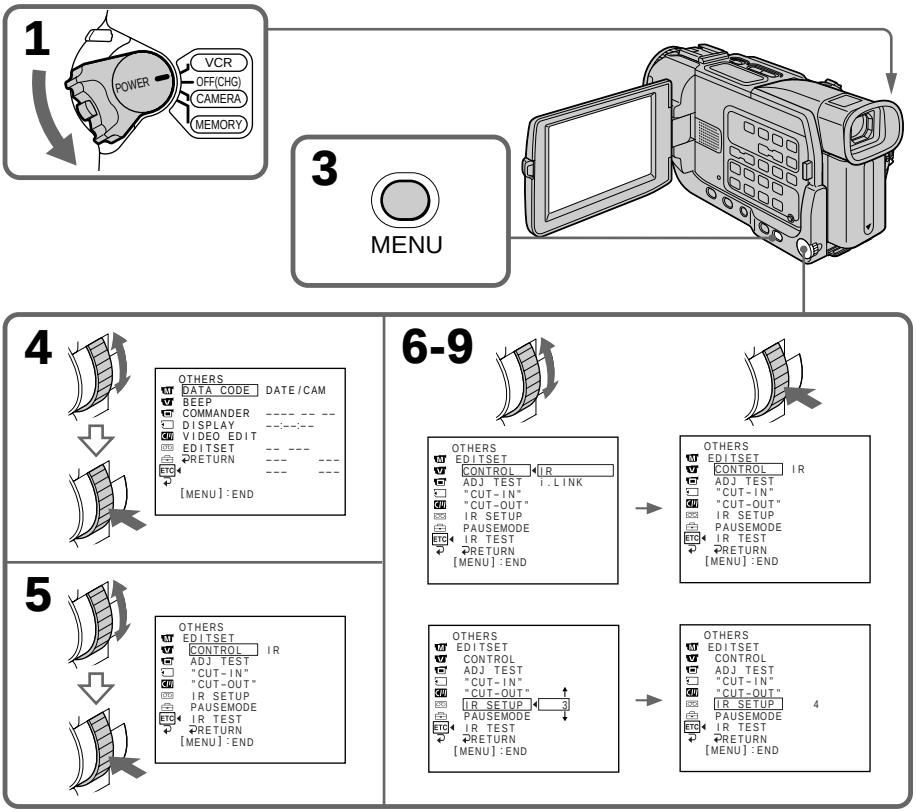

## Duplicación de las escenas deseadas solamente – Edición digital de programas

### Acerca del código IR SETUP

El código IR SETUP está almacenado en la memoria de su videocámara. Cerciórese de introducir el código correcto, dependiendo de su videograbadora. El número de código predeterminado es 3.

| Marca | Código IR SETUP |
|---|---|
| Sony | 1, 2, 3, 4, 5, 6 |
| Admiral (M. Wards) | 89 |
| Aiwa | 80 |
| Audio Dynamic | 21, 35 |
| Bell&Howell (M. Wards) | 36 |
| Brocsonic | 70, 82 |
| Canon | 77, 78, 97 |
| Citizen | 47 |
| Craig | 73, 47 |
| Curtis Mathis | 8, 80, 77 |
| Daewoo | 26, 40, 77 |
| DBX | 21, 33, 35 |
| Dimensia | 8 |
| Emerson | 26, 82, 59, 48, 70, 81 |
| Fisher | 36, 45, 37, 44 |
| Funai | 80 |
| General Electric | 87, 8, 77, 32*, 94* |
| Goldstar | 47 |
| Hitachi | 78, 8, 42 |
| Instant Replay | 77, 78 |
| JC Penny | 77, 42, 8, 36, 21, 33, 35 |
| JVC | 21, 12, 13, 14, 33, 35 |
| Kenwood | 21, 33, 47, 35 |
| LXI (Sears) | 80, 47, 42, 44, 45, 36, 37 |
| Magnavox | 83, 78, 77 |
| Marantz | 21, 33, 35 |
| Marta | 47 |
| Memorex | 77, 37 |
| Minolta | 42, 8 |
| Mitsubishi / MGA | 28, 22, 23, 24 |

* Televisor / videograbadora componente / Componente TV / VCR

### Nota sobre el código IR SETUP

La edición digital de programas no será posible si la videograbadora no es compatible con los códigos IR SETUP.

## Cópia de apenas cenas desejadas – Edição de programa digital

### Sobre o código IR SETUP

O código IR SETUP é armazenado na memória da sua videocâmara. Certifique-se de definir o código correcto, de acordo com o seu videogravador. A predefinição original é o Código número 3.

| Marca | Código IR SETUP |
|---|---|
| Multitech | 23, 80, 32 |
| NEC | 21, 33, 35 |
| Olympic | 77, 78 |
| Panasonic | 16, 17, 78, 77, 96 |
| Pentax | 42,8 |
| Philco | 78, 77 |
| Philips | 83, 78, 77 |
| Pioneer | 78 |
| Quasar | 78, 77, 16, 17 |
| RCA / PROSCAN | 8, 42, 16, 77, 83, 7, 40, 41, 78*, 101 |
| Realistic | 77, 36 |
| Sansui | 21 |
| Singer | 73 |
| Samsung | 94, 41, 32, 32*, 94*, 24* |
| Sanyo | 36, 37 |
| Scott | 40, 41, 32, 37, 28, 22, 23, 24 |
| Sharp | 89, 88 |
| Shintom | 73 |
| Signature 2000 (M. Wards) | 80, 89 |
| Sylvania | 83, 78, 77, 80 |
| Symphonic | 80 |
| Tashiro | 47 |
| Tatung | 21, 33, 35 |
| Teac | 21, 33, 80, 35 |
| Technics | 77, 78 |
| Toshiba | 40, 7 |
| Wards | 89, 88, 37, 95, 47 |
| Yamaha | 36, 21, 33, 35 |
| Zenith | 95 |

### Nota sobre o código IR SETUP

Não é possível efectuar a edição de programa digital, caso o videogravador não suporte códigos IR SETUP.

## Duplicación de las escenas deseadas solamente – Edición digital de programas

### (2) Ajuste de los modos para cancelar la grabación en pausa en la videograbadora

① Gire el dial SEL / PUSH EXEC para seleccionar PAUSEMODE, y después presiónelo.
② Gire el dial SEL / PUSH EXEC para seleccionar el modo para cancelar la grabación en pausa en la videograbadora, y después presiónelo.

## Cópia de apenas cenas desejadas – Edição de programa digital

### (2) Definição dos modos para cancelar a pausa de gravação no videogravador

① Rode o anel SEL / PUSH EXEC para seleccionar PAUSEMODE, e então prima o anel.
② Rode o anel SEL / PUSH EXEC para seleccionar o modo para cancelar a pausa de gravação no videogravador, e então prima o anel.

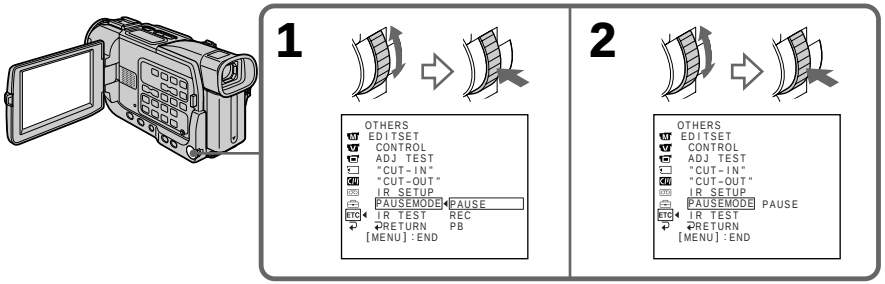


**Teclas para cancelar la grabación en pausa en la videograbadora**

Las teclas variarán dependiendo de su videograbadora. Para cancelar la grabación en pausa:
– Seleccione PAUSE si la tecla para cancelar la grabación en pausa es ❚❚.
– Seleccione REC si la tecla para cancelar la grabación en pausa es ●.
– Seleccione PB si la tecla para cancelar la grabación en pausa es ►.

### (3) Colocación de su videocámara y videograbadora encaradas entre sí

Coloque el emisor de rayos infrarrojos de su videocámara encarado hacia el sensor de control remoto de la videograbadora.
Coloque ambas unidades separadas unos 30 cm entre sí, y elimine los obstáculos que pueda haber entre ellas.

**Teclas para cancelar a pausa de gravação no videogravador**

As teclas variam conforme o seu videogravador. Para cancelar a pausa de gravação:
– Seleccione «PAUSE» se a tecla para cancelar a pausa de gravação for ❚❚.
– Seleccione «REC» se a tecla para cancelar a pausa de gravação for ●.
– Seleccione «PB» se a tecla para cancelar a pausa de gravação for ►.

### (3) Posicionamento da sua videocâmara e do videogravador face a face

Localize o emissor de raios infravermelhos da sua videocâmara e posicione-o de frente para o sensor remoto do videogravador.
Disponha os aparelhos com cerca de 30 cm de distância um do outro e remova quaisquer obstáculos entre os mesmos.

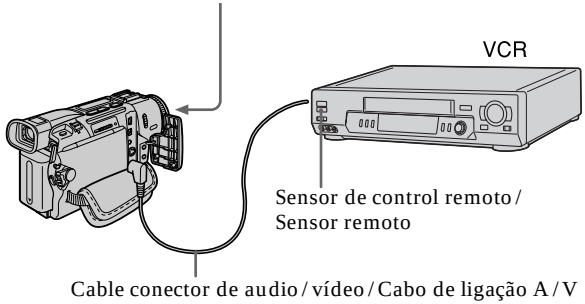

## Duplicación de las escenas deseadas solamente – Edición digital de programas

### (4) Confirmación de la operación de la videograbadora

① Inserte un videocasete grabable en la videograbadora, y después ponga ésta en el modo de grabación en pausa.
② Gire el dial SEL / PUSH EXEC para seleccionar IR TEST, y después presiónelo.
③ Gire el dial SEL / PUSH EXEC para seleccionar EXECUTE, y después presiónelo.
Si la videograbadora comienza a grabar, el ajuste será correcto.
Cuando finalice, el indicador cambiará a COMPLETE.

## Cópia de apenas cenas desejadas – Edição de programa digital

### (4)Confirmação da operação do videogravador

① Insira uma cassete gravável no videogravador, e então ajuste a pausa de gravação.
② Rode o anel SEL / PUSH EXEC para seleccionar IR TEST e então prima o anel.
③ Rode o anel SEL / PUSH EXEC para seleccionar EXECUTE, e então prima o anel.
Se o videogravador iniciar a gravação, a definição está correcta.
Quando terminar, o indicador mudará para COMPLETE.

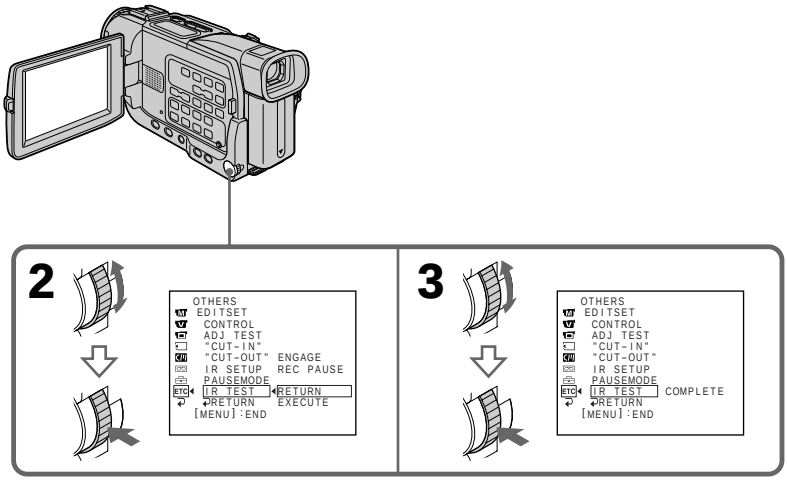


**Cuando la videograbadora no funcione correctamente**

- Después de haber comprobado el código en "Acerca del código IR SETUP", vuelva a introducir tal código IR SETUP o PAUSEMODE.
- Coloque su videocámara y videograbadora separadas unos 30 cm por lo menos entre sí.
- Consulte el manual de instrucciones de su videograbadora.

**Se o videogravador não funcionar correctamente**

- Após verificar o código em «Sobre o código IR SETUP», defina IR SETUP ou PAUSEMODE novamente.
- Coloque a sua videocâmara a um mínimo de 30 cm de distância do videogravador.
- Consulte o manual de instruções do seu videogravador.

## Duplicación de las escenas deseadas solamente – Edición digital de programas

### Paso 2: Ajuste de la videograbadora para funcionar con un cable i.LINK (cable conector DV)

Cuando realice la conexión utilizando un cable i.LINK (cable conector DV) (opcional), realice el procedimiento siguiente.

**(1)** Ponga el selector POWER de su videocámara en VCR.

**(2)** Conecte la alimentación de la videograbadora conectada, y después ponga el selector de entrada en la entrada DV.
Cuando conecte una videocámara digital, ponga su selector de alimentación en VCR/VTR.

**(3)** Presione MENU para hacer que se visualice el menú.

**(4)** Gire el dial SEL/PUSH EXEC para seleccionar ETC, y después presiónelo.

**(5)** Gire el dial SEL/PUSH EXEC para seleccionar EDIT SET, y después presiónelo.

**(6)** Gire el dial SEL/PUSH EXEC para seleccionar CONTROL, y después presiónelo.

**(7)** Gire el dial SEL/PUSH EXEC para seleccionar i.LINK, y después presiónelo.

## Cópia de apenas cenas desejadas – Edição de programa digital

### Passo 2: Preparação do videogravador para operar com o cabo i.LINK (cabo de ligação DV)

Quando efectuar a ligação usando o cabo i.LINK (cabo de ligação DV, opcional), siga o procedimento abaixo.

**(1)** Regule o interruptor POWER a VCR na sua videocâmara.

**(2)** Active a alimentação do videogravador ligado e então ajuste o selector de entrada à entrada DV.
Quando for ligar uma câmara de vídeo digital, regule o seu interruptor POWER a VCR/VTR.

**(3)** Carregue em MENU para exibir o menu.

**(4)** Rode o anel SEL/PUSH EXEC para seleccionar ETC, e então prima o anel.

**(5)** Rode o anel SEL/PUSH EXEC para seleccionar EDIT SET, e então prima o anel.

**(6)** Rode o anel SEL/PUSH EXEC para seleccionar CONTROL, e então prima o anel.

**(7)** Rode o anel SEL/PUSH EXEC para seleccionar i.LINK, e então prima o anel.

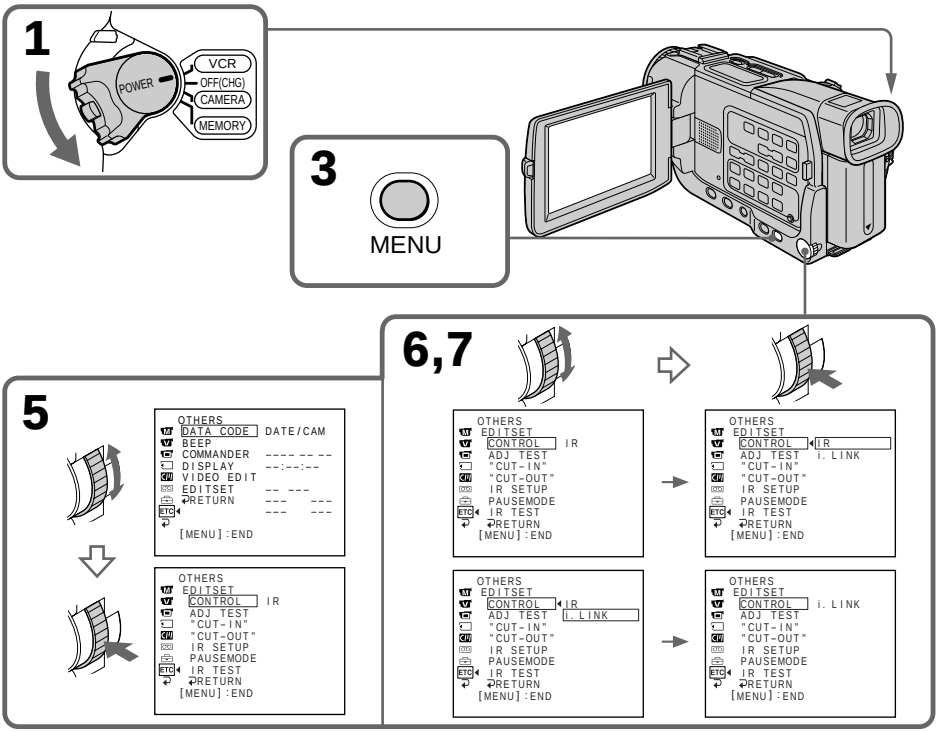

## Duplicación de las escenas deseadas solamente – Edición digital de programas

### Paso 3: Sincronización de la videograbadora

Usted podrá sincronizar su videocámara y videograbadora. Hágase con un bolígrafo y papel para tomar notas. Antes de la operación, extraiga el videocasete de su videocámara.

**(1)** Ponga el selector POWER de su videocámara en VCR.

**(2)** Inserte un videocasete grabable (u otro que desee regrabar) en la videograbadora, y después ponga ésta en el modo de grabación en pausa.
Cuando haya seleccionado i.LINK en CONTROL, no necesitará activar el modo de grabación en pausa.

**(3)** Gire el dial SEL / PUSH EXEC para seleccionar ADJ TEST, y después presiónelo.

**(4)** Gire el dial SEL / PUSH EXEC para seleccionar EXECUTE, y después presiónelo.
IN y OUT se grabarán en una imagen 5 veces cada uno a fin de calcular los valores numéricos para el ajuste de la sincronización.
En la pantalla parpadeará el indicador EXECUTING. Cuando finalice, el indicador cambiará a COMPLETE.

**(5)** Rebobine la cinta de la videograbadora, y después inicie la reproducción a cámara lenta.
Anote el valor numérico de apertura de cada IN y el de cierre de cada OUT.

**(6)** Calcule la media de todos los valores numéricos de apertura de cada IN, y la de cierre de cada OUT.

**(7)** Gire el dial SEL / PUSH EXEC para seleccionar “CUT-IN”, y después presiónelo.

**(8)** Gire el dial SEL / PUSH EXEC para seleccionar el valor numérico medio de IN, y después presiónelo.
Se establecerá la posición de inicio calculada para grabación.

**(9)** Gire el dial SEL / PUSH EXEC para seleccionar “CUT-OUT”, y después presiónelo.

**(10)** Gire el dial SEL / PUSH EXEC para seleccionar el valor numérico medio de OUT, y después presiónelo.
Se establecerá la posición de parada calculada para grabación.

**(11)** Gire el dial SEL / PUSH EXEC para seleccionar ⮐ RETURN, y después presiónelo.

## Cópia de apenas cenas desejadas – Edição de programa digital

### Passo 3: Ajuste da sincronia do videogravador

Pode-se regular a sincronia entre a sua videocâmara e o videogravador. Providencie caneta e papel para anotações. Antes da operação, ejecte a cassete da sua videocâmara.

**(1)** Regule o interruptor POWER a VCR na sua videocâmara.

**(2)** Insira uma cassete em branco (ou uma cassete a ser sobregravada) no videogravador, e então ajuste a pausa de gravação.
Quando se selecciona i.LINK em CONTROL, não é necessário ajustar o modo de pausa de gravação.

**(3)** Rode o anel SEL / PUSH EXEC para seleccionar ADJ TEST, e então prima o anel.

**(4)** Rode o anel SEL / PUSH EXEC para seleccionar EXECUTE, e então prima o anel.
IN e OUT são registados numa imagem 5 vezes cada para o cálculo dos valores numéricos de ajuste da sincronia.
O indicador EXECUTING cintila no écran.
Quando terminar, o indicador mudará para COMPLETE.

**(5)** Rebobine a fita no videogravador, e então accione a reprodução em câmara lenta.
Tome nota do valor numérico de abertura de cada IN, e do valor numérico de encerramento de cada OUT.

**(6)** Calcule a média de todos os valores numéricos de abertura de cada IN, e a média de todos os valores numéricos de encerramento de cada OUT.

**(7)** Rode o anel SEL / PUSH EXEC para seleccionar «CUT-IN», e então prima o anel.

**(8)** Rode o anel SEL / PUSH EXEC para seleccionar o valor numérico médio de IN, e então prima o anel.
A posição de início calculada para a gravação é definida.

**(9)** Rode o anel SEL / PUSH EXEC para seleccionar «CUT-OUT», e então prima o anel.

**(10)** Rode o anel SEL / PUSH EXEC para seleccionar o valor numérico médio de OUT, e então prima o anel.
A posição de paragem calculada para a gravação é definida.

**(11)** Rode o anel SEL / PUSH EXEC para seleccionar ⮐ RETURN, e então prima o anel.

## Duplicación de las escenas deseadas solamente – Edición digital de programas

## Cópia de apenas cenas desejadas – Edição de programa digital

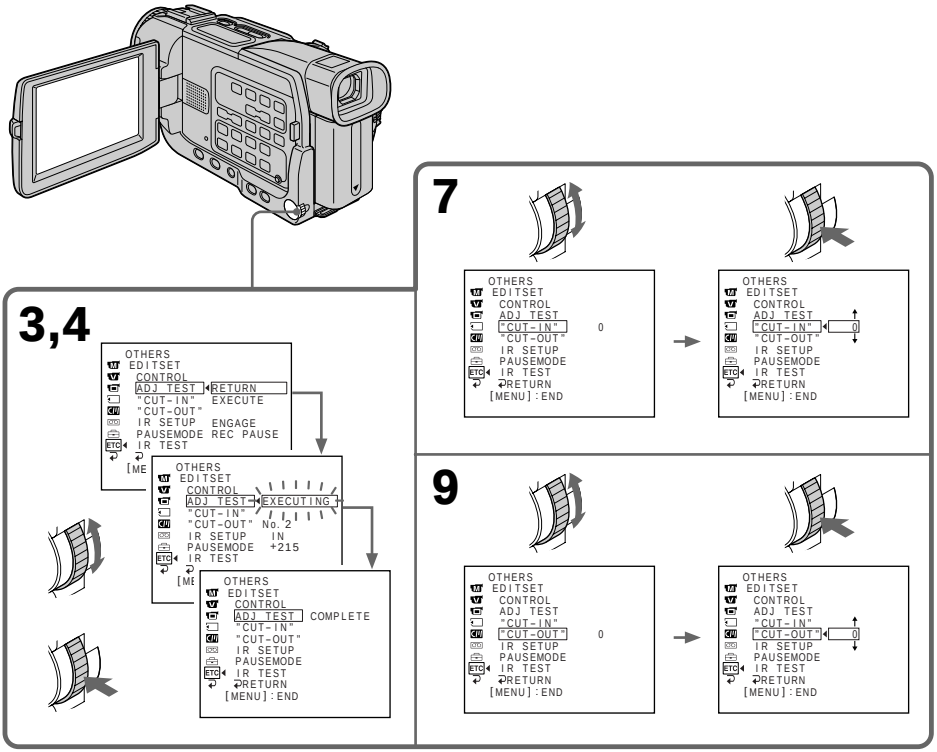


### Notas

- Cuando finalice el paso 3, la imagen para ajustar la sincronización se grabará durante unos 50 segundos.
- Si inicia la grabación desde el comienzo de la cinta, es posible que los primeros pocos segundos de la cinta no se graben adecuadamente. Cerciórese de dejar unos 10 segundos antes de iniciar la grabación.

### Notas

- Quando completar o passo 3, a imagem a ajustar a sincronia será gravada por cerca de 50 segundos.
- Caso comece a gravação logo a partir do início da fita, os primeiros segundos da mesma poderão não ser gravados adequadamente. Certifique-se de deixar correr cerca de 10 segundos da fita-guia antes de iniciar a gravação.

# Duplicación de las escenas deseadas solamente – Edición digital de programas

## Operación 1: Confección del programa

**(1)** Inserte el videocasete para reproducción en su videocámara, y el que desee utilizar para grabación en la videograbadora.
**(2)** Presione MENU para hacer que se visualice el menú.
**(3)** Gire el dial SEL / PUSH EXEC para seleccionar ETC, y después presiónelo.
**(4)** Gire el dial SEL / PUSH EXEC para seleccionar VIDEO EDIT, y después presiónelo.
**(5)** Busque el comienzo de la primera escena que desee insertar utilizando las teclas de operación de vídeo, y después active la reproducción en pausa.
**(6)** Presione el dial SEL / PUSH EXEC.
Se establecerá el punto IN del primer programa, y la parte superior de la marca del programa cambiará a azul claro.
**(7)** Busque el final de la primera escena que desee insertar utilizando las teclas de operación de vídeo, y después active la reproducción en pausa.
**(8)** Presione el dial SEL / PUSH EXEC.
Se establecerá el punto OUT del primer programa, y después la parte inferior de la marca del programa cambiará a azul claro.
**(9)** Repita los pasos 5 a 8, y después establezca el programa.
Después de haber confeccionado un programa, la marca del mismo cambiará a azul claro.
Usted podrá confeccionar 20 programas como máximo.

# Cópia de apenas cenas desejadas – Edição de programa digital

## Operação 1: Criação do programa

**(1)** Insira uma cassete para reprodução na sua videocâmara, e insira uma cassete para gravação no videogravador.
**(2)** Carregue em MENU para exibir o menu.
**(3)** Rode o anel SEL / PUSH EXEC para seleccionar ETC, e então prima o anel.
**(4)** Rode o anel SEL / PUSH EXEC para seleccionar VIDEO EDIT, e então prima o anel.
**(5)** Busque o início da primeira cena que deseja inserir, usando as teclas de operação de vídeo, e então pause a reprodução.
**(6)** Prima o anel SEL / PUSH EXEC.
O ponto IN do primeiro programa é definido, e a parte superior da marca do programa muda para azul claro.
**(7)** Busque o final da primeira cena que deseja inserir, usando as teclas de operação de vídeo, e então pause a reprodução.
**(8)** Prima o anel SEL / PUSH EXEC.
O ponto OUT do primeiro programa é definido, e então a parte inferior da marca do programa muda para azul claro.
**(9)** Repita os passos de 5 a 8 e então defina o programa.
Quando o programa estiver definido, a marca do programa mudará para azul claro.
Pode-se definir um máximo de 20 programas.

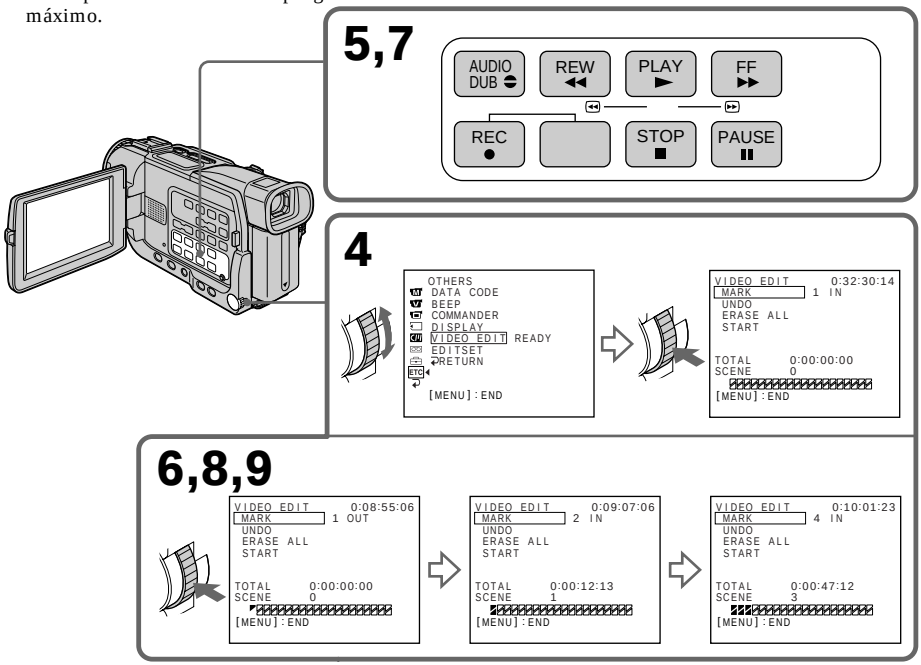

## Duplicación de las escenas deseadas solamente – Edición digital de programas

### Borrado del programa confeccionado

Borre en primer lugar OUT y después IN del último programa confeccionado.

**(1)** Gire el dial SEL / PUSH EXEC para seleccionar UNDO, y después presiónelo.

**(2)** Gire el dial SEL / PUSH EXEC para seleccionar EXECUTE, y después presiónelo.
Parpadeará la marca del último programa confeccionado, y el ajuste se cancelará.

**Para cancelar el borrado**

Presione RETURN en el paso 2.

### Borrado de todos los programas

**(1)** Seleccione VIDEO EDIT en los ajustes del menú. Gire el dial SEL / PUSH EXEC para seleccionar ERASE ALL, y después presiónelo.

**(2)** Gire el dial SEL / PUSH EXEC para seleccionar EXECUTE, y después presiónelo.
Las marcas de todos los programas parpadearán, y se cancelarán todos los ajustes.

**Para cancelar el borrado de todos los programas**

Presione RETURN en el paso 2.

**Para cancelar un programa confeccionado**

Presione MENU.
El programa se almacenará en la memoria hasta que extraiga el videocasete.

---

**Nota**

Usted no podrá utilizar la grabación durante la edición digital de programas.

**En una parte en blanco de la cinta**

Usted no podrá establecer puntos IN ni OUT en una parte en blanco de la cinta.

**Si hay una parte en blanco entre IN y OUT de la cinta**

Es posible que el código de tiempo total no se visualice correctamente.

## Cópia de apenas cenas desejadas – Edição de programa digital

### Apagamento do programa definido

Apague OUT primeiro, e então IN do último programa definido.

**(1)** Rode o anel SEL / PUSH EXEC para seleccionar UNDO, e então prima o anel.

**(2)** Rode o anel SEL / PUSH EXEC para seleccionar EXECUTE, e então prima o anel.
A marca do último programa definido cintilará e então a sua definição será cancelada.

**Para cancelar o apagamento**

Seleccione RETURN no passo 2.

### Apagamento de todos os programas

**(1)** Seleccione VIDEO EDIT nos parâmetros do menu. Rode o anel SEL / PUSH EXEC para seleccionar ERASE ALL, e então prima o anel.

**(2)** Rode o anel SEL / PUSH EXEC para seleccionar EXECUTE, e então prima o anel.
Todas as marcas de programa cintilarão e então as definições serão canceladas.

**Para cancelar o apagamento de todos os programas**

Seleccione RETURN no passo 2.

**Para cancelar um programa que tenha definido**

Carregue em MENU.
O programa é armazenado na memória até que a fita seja ejectada.

---

**Nota**

Não é possível operar a gravação durante a edição de programa digital.

**Numa porção em branco da fita**

Não é possível definir IN ou OUT numa porção em branco da fita.

**Se houver uma porção em branco entre IN e OUT na fita**

O código de tempo total pode não ser correctamente indicado.

# Duplicación de las escenas deseadas solamente – Edición digital de programas

## Operación 2: Ejecución de la edición digital de programas (duplicación de una cinta)

Cerciórese de que su videocámara y videograbadora estén conectadas, y de que la videograbadora esté en el modo de grabación en pausa. Este procedimiento no será necesario cuando utilice un cable i.LINK (cable conector DV).
Cuando utilice una videocámara digital, ponga su selector de alimentación en VCR/VTR.

**(1)** Seleccione VIDEO EDIT. Gire el dial SEL/PUSH EXEC para seleccionar START, y después presiónelo.
**(2)** Gire el dial SEL/PUSH EXEC para seleccionar EXECUTE, y después presiónelo.
Busque el comienzo del primer programa, y después inicie la duplicación.
La marca del programa comenzará a parpadear.
Durante la búsqueda, en la pantalla aparecerá el indicador SEARCH, y durante la edición aparecerá el indicador EDIT.
Una vez finalizada la duplicación, el indicador PROGRAM cambiará a azul claro.
Cuando finalice la duplicación, su videocámara y videograbadora se pararán automáticamente.

**Para parar la duplicación durante la edición**
Presione ■ de su videocámara.

**Para abandonar la función de edición digital de programas**
Su videocámara se parará cuando finalice la duplicación. Después, la visualización volverá a VIDEO EDIT de los ajustes del menú.
Para abandonar la función de edición digital de programas, presione MENU.

---

**Usted no podrá grabar en la videograbadora cuando:**
– Haya finalizado la cinta.
– La lengüeta de protección contra escritura esté en la posición de bloqueo.
– El código IR SETUP sea incorrecto. (Cuando haya seleccionado IR.)
– La tecla para cancelar el modo de grabación en pausa sea incorrecta. (Cuando haya seleccionado IR.)

**En la pantalla de cristal líquido aparecerá NOT READY cuando:**
– No haya confeccionado el programa para utilizar la edición digital de programas.
– Haya seleccionado i.LINK, pero no haya conectado un cable i.LINK (cable conector DV).
– La alimentación de la videograbadora conectada no esté conectada (cuando haya ajustado i.LINK).

# Cópia de apenas cenas desejadas – Edição de programa digital

## Operação 2: Execução de uma edição de programa digital (Cópia de cassete)

Certifique-se de que a sua videocâmara e o videogravador estejam ligados, e que o videogravador esteja ajustado no modo de pausa de gravação. Quando for usar um cabo i.LINK (cabo de ligação DV), o procedimento a seguir não será necessário.
Caso utilize uma câmara de vídeo digital, ajuste o seu interruptor de alimentação a VCR/VTR.

**(1)** Seleccione VIDEO EDIT. Rode o anel SEL/PUSH EXEC para seleccionar START, e então prima o anel.
**(2)** Rode o anel SEL/PUSH EXEC para seleccionar EXECUTE, e então prima o anel.
Busque o início do primeiro programa, e então accione a cópia.
A marca do programa cintila.
O indicador SEARCH aparece durante a busca, e o indicador EDIT aparece durante a edição no écran.
A marca do programa muda para azul claro após o término da cópia.
Quando a cópia terminar, a sua videocâmara e o videogravador irão parar automaticamente.

**Para cessar a cópia durante a edição**
Carregue em ■ na sua videocâmara.

**Para encerrar a função de edição de programa digital**
A sua videocâmara parará quando a cópia estiver completa. Então, o mostrador retornará a VIDEO EDIT nos parâmetros do menu.
Carregue em MENU para encerrar a função de edição de programa digital.

---

**Não é possível gravar no videogravador quando:**
– A fita chegar ao fim;
– A lingueta protectora da cassete estiver a expor a marca vermelha;
– O código IR SETUP não estiver correcto (Quando IR estiver seleccionado);
– A tecla para cancelar a pausa de gravação não estiver correcta (Quando IR estiver seleccionado).

**NOT READY aparece no écran LCD quando:**
– O programa para a edição de programa digital não tiver sido criado;
– i.LINK estiver seleccionado, mas não houver nenhum cabo i.LINK (cabo de ligação DV) ligado;
– A alimentação do videogravador ligado não estiver activada (quando se ajusta i.LINK).

# Utilización con una unidad de vídeo analógica y un PC – Función de conversión de señales

Usted podrá captar en su videocámara imágenes y sonido de una unidad de vídeo analógica conectada a un PC que posea toma i.LINK (DV).

**Antes de la operación**
Ajuste DISPLAY a LCD en los ajustes del menú. (El ajuste predeterminado es LCD.)

**(1)** Ponga el selector POWER en VCR.
**(2)** Ajuste A / V → DV OUT a ON en [V] de los ajustes del menú (pág. 123).
**(3)** Inicie la reproducción en la unidad de vídeo analógica.
**(4)** Inicie los procedimientos de captura en su PC. Los procedimientos de operación dependerán de su PC y del software que esté utilizando. Con respecto a los detalles sobre cómo captar imágenes, consulte el manual de instrucciones de su PC y del software.

# Utilização com aparelho de vídeo analógico e computador pessoal – Função conversora de sinal

O utente pode capturar imagens e sons de um aparelho de vídeo analógico ligado a um computador pessoal que possua a tomada i.LINK (DV), para a sua videocâmara.

**Antes da operação**
Regule DISPLAY a LCD nos parâmetros do menu (A predefinição original é LCD).

**(1)** Regule o interruptor POWER a VCR.
**(2)** Regule A / V → DV OUT em [V] a ON nos parâmetros do menu (pág. 131).
**(3)** Accione a reprodução no aparelho de vídeo analógico.
**(4)** Accione o procedimento de captura no seu computador pessoal. O procedimento operativo depende do seu computador pessoal e do software em uso. Quanto aos pormenores sobre a captura de imagens, consulte o manual de instruções do computador pessoal e do software.

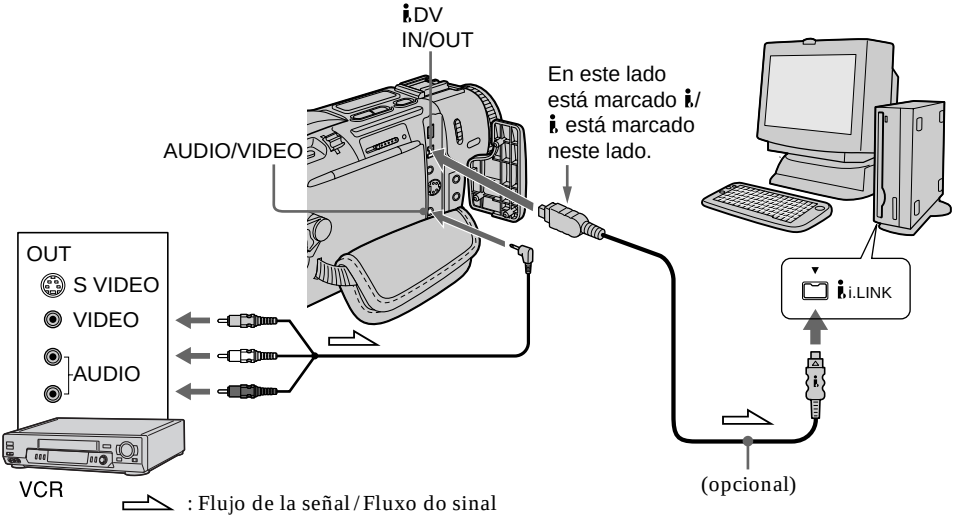


**Después de la captura de imágenes y sonido**
Pare los procedimientos de captura en su PC y la reproducción en la unidad de vídeo analógica.

**Após a captura de imagens e sons**
Pare o procedimento de captura no seu computador pessoal, e pare a reprodução no aparelho de vídeo analógico.

## Utilización con una unidad de vídeo analógica y un PC – Función de conversión de señales

### Notas

- Usted tendrá que instalar software que pueda intercambiar señales de vídeo.
- Dependiendo de las condiciones de las señales de vídeo analógicas, es posible que el PC no dé correctamente salida a las imágenes cuando convierta señales de vídeo analógicas en digitales a través de su videocámara. Dependiendo de la unidad de vídeo analógica, las imágenes pueden contener ruido o colores incorrectos.
- Usted no podrá grabar ni captar la salida de vídeo a través de su videocámara cuando la cinta de vídeo incluya señales de protección de derechos de autor, como en el caso del sistema ID-2.

## Utilização com aparelho de vídeo analógico e computador pessoal – Função conversora de sinal

### Notas

- É necessário instalar um software capaz de intercambiar sinais de vídeo.
- Dependendo das condições dos sinais de vídeo analógico, o computador pessoal pode não ser capaz de exteriorizar as imagens correctamente, quando sinais de vídeo analógico são convertidos em sinais de vídeo digital através da sua videocâmara. Conforme o aparelho de vídeo analógico, a imagem pode conter ruídos ou cores incorrectas.
- Não é possível gravar ou capturar a saída de vídeo através da sua videocâmara quando as fitas de vídeo incorporam sinais de protecção dos direitos de autor, tais como sistema ID-2.

# Grabación de programas de vídeo o de televisión

## Utilización del cable conector de audio/vídeo

Usted podrá grabar una cinta desde otra videograbadora o un programa de televisión de un televisor que posea salidas de vídeo / audio. Utilice su videocámara como unidad de grabación.

### Antes de la operación

Ajuste DISPLAY a LCD en los ajustes del menú. (El ajuste predeterminado es LCD.)

**(1)** Inserte un videocasete en blanco (u otro que desee regrabar) en su videocámara. Si va a grabar una cinta de una videograbadora, inserte el videocasete grabado en la videograbadora.
**(2)** Ponga el selector POWER de su videocámara en VCR.
**(3)** Presione simultáneamente ● REC y la tecla situada a su derecha, y después presione inmediatamente ❚❚ de su videocámara.
**(4)** Presione ► de la videograbadora para iniciar la reproducción si va a grabar una cinta desde ella. Seleccione un programa de televisión si va a grabar de un televisor. Las imágenes del televisor o de la videograbadora aparecerán en la pantalla.
**(5)** Presione ❚❚ de su videocámara en la escena a partir de la que desee iniciar la grabación.

# Gravação de programas de vídeo ou de TV

## Utilização do cabo de ligação A/V

Pode-se gravar uma fita de um outro videogravador ou um programa de TV de um televisor que possua saídas de vídeo / áudio. Utilize a sua videocâmara como um gravador.

### Antes da operação

Regule DISPLAY a LCD nos parâmetros do menu (A predefinição original é LCD).

**(1)** Insira uma cassete em branco (ou uma cassete a ser sobregravada) na sua videocâmara. Caso vá gravar uma fita de um videogravador, insira uma cassete gravada (matriz) no videogravador.
**(2)** Regule o interruptor POWER a VCR na sua videocâmara.
**(3)** Prima simultaneamente ● REC e a tecla à sua direita nesta videocâmara e, então, carregue imediatamente em ❚❚ também na sua videocâmara.
**(4)** Carregue em ► no videogravador para iniciar a reprodução, caso grave uma fita de um videogravador. Seleccione um programa de TV, caso vá gravar a partir do televisor. A imagem de um televisor ou videogravador aparecerá no écran.
**(5)** Carregue em ❚❚ na sua videocâmara, na cena a partir da qual deseja iniciar a gravação.

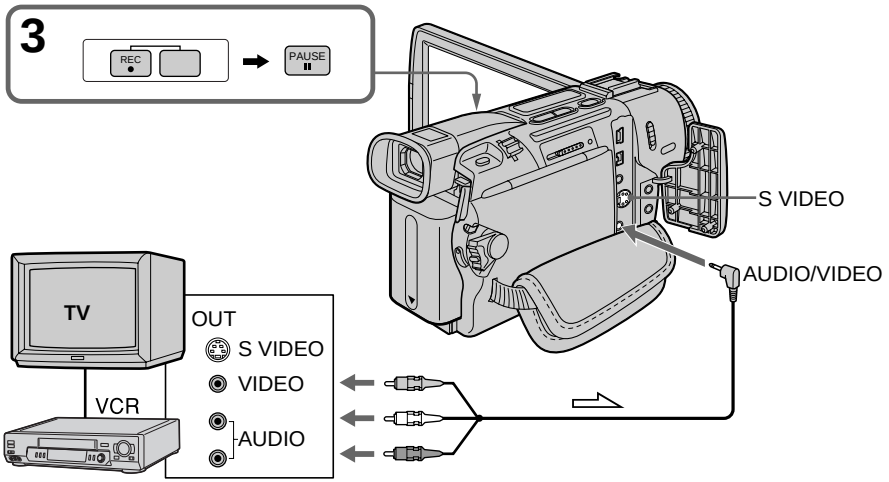


: Flujo de la señal / Fluxo do sinal

## Grabación de programas de vídeo o de televisión

### Cuando haya finalizado la duplicación de la cinta

Presione ■ de su videocámara, y después la tecla de parada de la videograbadora.

**Si su videograbadora es de tipo monoaural**

Conecte la clavija amarilla del cable conector de audio / vídeo a la toma de entrada de vídeo y la blanca o la roja a la toma de entrada de audio de la videograbadora o del televisor. Si conecta la clavija blanca, el sonido será el del canal izquierdo, y si conecta la clavija roja, el sonido será el del canal derecho.

**Si su televisor o videograbadora posee toma de vídeo S**

Realice la conexión utilizando un cable de vídeo S (opcional) para obtener imágenes de gran calidad.
Con esta conexión no necesitará conectar la clavija amarilla (vídeo) del cable conector de audio / vídeo.
Conecte un cable de vídeo S (opcional) a las tomas de vídeo S (S1) de la videocámara y de la videograbadora.
Esta conexión producirá imágenes de formato DV de mayor calidad.

### Utilización de un cable i.LINK (Cable conector DV)

Simplemente conecte un cable i.LINK (cable conector DV) (opcional) a i DV OUT y DV OUT de productos DV. Con la conexión digital a digital, las señales de audio y vídeo se transmiten en forma digital para la edición de gran calidad.

**Antes de la operación**

Ajuste DISPLAY a LCD en los ajustes del menú. (El ajuste predeterminado es LCD.)

**(1)** Inserte un videocasete en blanco (u otro que desee regrabar) en su videocámara, e inserte el videocasete grabado en la videograbadora.
**(2)** Ponga el selector POWER de su videocámara en VCR.
**(3)** Presione simultáneamente ● REC y la tecla situada a su derecha y después presione inmediatamente ❚❚ de su videocámara.
**(4)** Presione ► de la videograbadora para iniciar la reproducción. Las imágenes a grabarse aparecerán en la pantalla.
**(5)** Presione ❚❚ de su videocámara en la escena a partir de la que desee iniciar la grabación.

## Gravação de programas de vídeo ou de TV

### Quando tiver terminado a cópia de uma fita

Carregue em ■ tanto na videocâmara quanto no videogravador.

**Caso o seu videogravador seja do tipo monofónico**

Ligue a ficha amarela do cabo de ligação A / V à tomada de saída de vídeo, e a ficha branca ou vermelha à tomada de saída de áudio no videogravador ou televisor. Quando a ficha branca for ligada, será emitido o áudio do canal esquerdo, e quando a ficha vermelha for ligada, será emitido o áudio do canal direito.

**Caso o seu televisor ou videogravador possua uma tomada de vídeo S**

Efectue a ligação com um cabo de vídeo S (opcional) para obter imagens de alta qualidade. Com esta ligação, não é necessário ligar a ficha amarela (vídeo) do cabo de ligação A / V.
Ligue um cabo de vídeo S (opcional) às tomadas de vídeo S (S1) tanto da sua videocâmara quanto do videogravador.
Esta ligação produz imagens em formato DV de qualidade superior.

### Utilização do cabo i.LINK (cabo de ligação DV)

Basta ligar o cabo i.LINK (cabo de ligação DV, opcional) a i DV IN / OUT e a DV OUT dos produtos DV. Com a ligação digital-a-digital, sinais de vídeo e áudio são transmitidos na forma digital para edições de alta qualidade.

**Antes da operação**

Regule DISPLAY a LCD nos parâmetros do menu (A predefinição original é LCD).

**(1)** Insira uma cassete em branco (ou uma cassete a ser sobregravada) na sua videocâmara, e insira uma cassete gravada (matriz) no videogravador.
**(2)** Regule o interruptor POWER a VCR na sua videocâmara.
**(3)** Carregue simultaneamente em ● REC e na tecla à sua direita nesta videocâmara, e então prima imediatamente ❚❚ também nesta videocâmara.
**(4)** Carregue em ► no videogravador para accionar a reprodução. A imagem a ser gravada aparece no écran.
**(5)** Carregue em ❚❚ na sua videocâmara, na cena a partir da qual deseja iniciar a gravação.

## Grabación de programas de vídeo o de televisión

## Gravação de programas de vídeo ou de TV

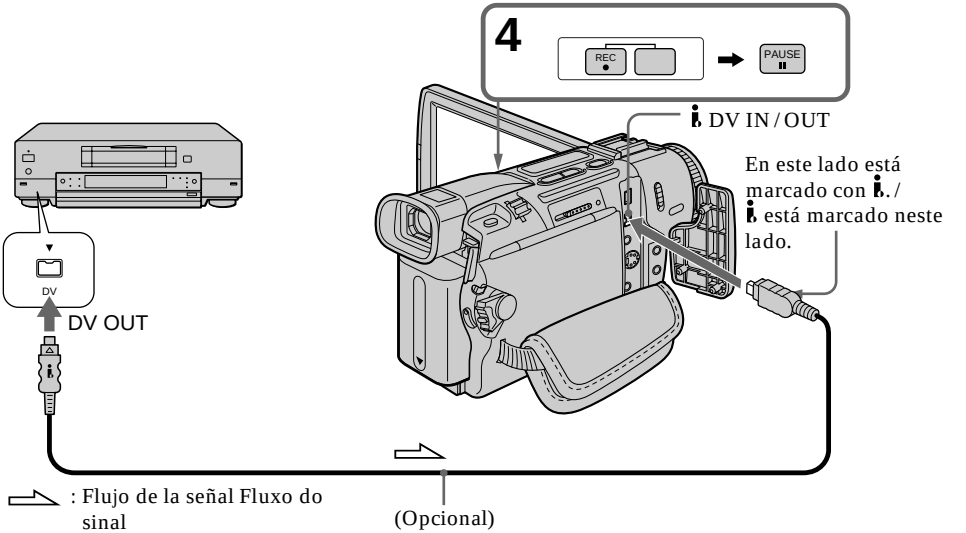


### Cuando haya finalizado la duplicación de la cinta

Presione ■ de su videocámara, y después la tecla de parada de la videograbadora.

**Usted solamente podrá conectar una videograbadora utilizando un cable i.LINK (cable conector DV)**

**Cuando duplique una imagen en forma digital**
El color de visualización puede ser desigual. Sin embargo, esto no afectará la imagen duplicada.

**Si graba una imagen de reproducción en pausa con la toma i DV IN/OUT**
La imagen grabada será tosca. Además, cuando reproduzca la imagen utilizando otro equipo de vídeo, es posible que tal imagen sufra fluctuaciones.

**Antes de grabar**
Cerciórese de que el indicador DV IN esté visualizándose en la pantalla. Es posible que el indicador DV IN aparezca en ambos equipos.

### Quando tiver terminado a cópia de uma fita

Carregue em ■ na sua videocâmara, e então carregue na tecla de paragem no videogravador.

**Pode-se ligar somente um videogravador usando-se o cabo i.LINK (cabo de ligação DV)**

**Quando copiar uma imagem na forma digital**
A cor do mostrador pode estar irregular. Entretanto, isto não afectará a imagem copiada.

**Caso grave imagens em pausa de reprodução com a tomada i DV IN/OUT**
A imagem gravada pode tornar-se grosseira. E quando se reproduz tal imagem através da sua videocâmara, a imagem pode tremular.

**Antes da gravação**
Certifique-se de que o indicador DV IN aparece no écran. O indicador DV IN pode aparecer em ambos os equipamentos.

# Inserción de una escena de una videograbadora – Edición con inserción

Usted podrá insertar una nueva escena desde una videograbadora en su cinta originalmente grabada especificando los puntos de comienzo y finalización. Para esta operación utilice el mando a distancia. Las conexiones son iguales que la de la página 104 o 105.
Inserte el videocasete que contenga la escena deseada en la videograbadora.

# Inserção de cenas de um videogravador – Edição com inserção

O utente pode inserir uma nova cena de um videogravador numa cassete originalmente gravada, mediante a especificação dos pontos de início e término da inserção. Utilize o telecomando para executar esta operação. As ligações são iguais às descritas na página 104 ou 105.
Introduza uma cassete a conter a cena que deseja inserir no videogravador.

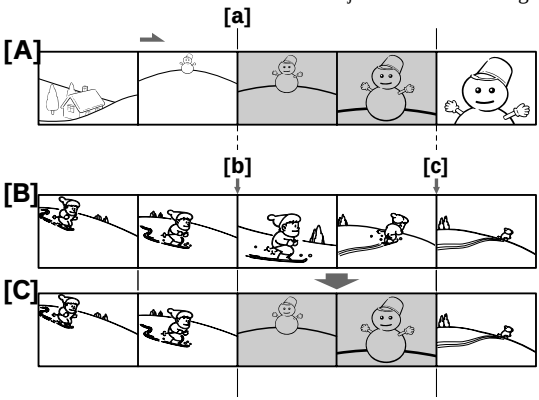


**[A]**: Cinta que contiene la escena que desea superponer
**[B]**: Cinta antes de la edición
**[C]**: Cinta después de la edición

**(1)** Ponga el selector POWER de su videocámara en VCR.
**(2)** En la videograbadora conectada, localice el punto justamente anterior al de inicio de la inserción **[a]**, y después presione ❚❚ para poner dicha videograbadora en el modo de reproducción en pausa.
**(3)** En su videocámara, localice el punto de finalización de la inserción **[c]** presionando ◀◀ o ▶▶. Después presione ❚❚ para ponerla en el modo de reproducción en pausa.
**(4)** Presione ZERO SET MEMORY del mando a distancia. El indicador ZERO SET MEMORY parpadeará, y el punto de finalización de la inserción se almacenará en la memoria. El contador de la cinta mostrará “0:00:00”.
**(5)** En su videocámara, localice el punto de comienzo de la inserción **[b]** presionando ◀◀, y después presione simultáneamente ● REC y la tecla situada a su derecha.

**[A]**: Uma fita a conter a cena a ser sobreposta
**[B]**: Uma fita antes da edição
**[C]**: Uma fita após a edição

**(1)** Regule o interruptor POWER a VCR na sua videocâmara.
**(2)** No videogravador ligado, localize o ponto imediatamente anterior ao ponto de início da inserção **[a]**, e então carregue em ❚❚ para regular o videogravador ao modo de pausa de reprodução.
**(3)** Na sua videocâmara, localize o ponto de término da inserção **[c]** pelo pressionamento de ◀◀ ou ▶▶ A seguir, carregue em ❚❚ para regulá-la ao modo de pausa de reprodução.
**(4)** Carregue em ZERO SET MEMORY no telecomando. O indicador ZERO SET MEMORY cintila e o ponto de término da inserção é armazenado na memória. O contador de fita mostra “0:00:00”.
**(5)** Na sua videocâmara, localize o ponto de início da inserção **[b]** pelo pressionamento de ◀◀, e então carregue em ● REC e na tecla à sua direita simultaneamente.

## Inserción de una escena de una videograbadora – Edición con inserción

**(6)** Presione en primer lugar ❚❚ de la videograbadora, y después de algunos segundos presione ❚❚ de su videocámara para iniciar la inserción de la nueva escena.
La inserción se parará automáticamente cerca del punto cero del contador. Su videocámara volverá automáticamente al modo de grabación en pausa.

## Inserção de cenas de um videogravador – Edição com inserção

**(6)** Primeiro carregue em ❚❚ no videogravador e, após alguns segundos, carregue em ❚❚ na sua videocâmara para iniciar a inserção da nova cena.
A inserção parará automaticamente nas cercanias do ponto zero do contador de fita. A sua videocâmara retornará automaticamente ao modo de pausa de gravação.

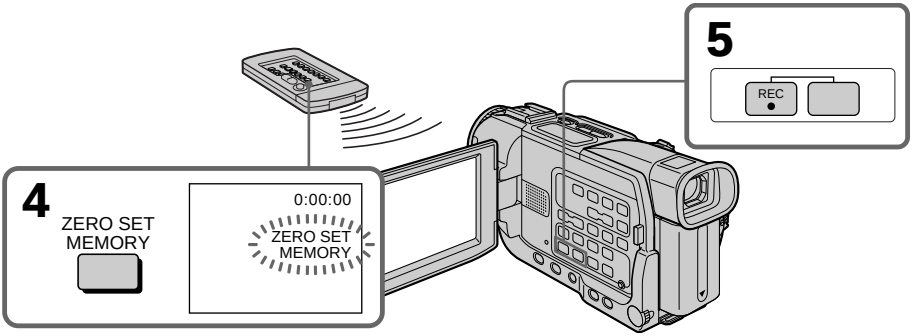


**Para cambiar el punto de finalización de la inserción**
Vuelva a presionar ZERO SET MEMORY después del paso 5 para borrar el indicador ZERO SET MEMORY y comience desde el paso 3.

**Nota**
Las imágenes y el sonido grabados en la sección entre los puntos de comienzo y finalización de la inserción se borrarán cuando inserte la nueva escena.

**Si inserta escenas en una cinta grabada con otra videocámara (incluyendo otra DCR-TRV15/TRV17)**
Las imágenes y el sonido pueden distorsionarse. Le recomendamos que inserte escenas en una cinta grabada con su videocámara.

**Cuando reproduzca las imágenes insertadas**
Las imágenes y el sonido pueden distorsionarse al final de la sección insertada. Esto no significa mal funcionamiento.
Las imágenes y el sonido pueden distorsionarse en los puntos de comienzo y finalización en el modo LP.

**Para insertar una escena sin ajustar el punto de finalización de la inserción**
Salte los pasos 3 y 4. Cuando desee parar la inserción, presione ■.

**Para alterar o ponto de término da inserção**
Carregue em ZERO SET MEMORY novamente após o passo 5 para apagar o indicador ZERO SET MEMORY e comece de novo a partir do passo 3.

**Nota**
A imagem e o som gravados na porção entre os pontos de início e término da inserção serão apagados quando se insere a nova cena.

**Caso insira cenas numa fita gravada com outra videocâmara (incluindo outras DCR-TRV15/TRV17)**
A imagem e o som podem ser distorcidos. Recomendamos executar inserções de cenas numa fita gravada com esta videocâmara.

**Quando a imagem inserida for reproduzida**
A imagem e o som podem ser distorcidos no final da porção inserida. Isto não significa um mau funcionamento.
A imagem e o som no ponto de início e no ponto de término podem ser distorcidos no modo LP.

**Para inserir uma cena sem definir o ponto de término da inserção**
Salto os passos 3 e 4. Carregue em ■ quando quiser cessar a inserção.

# Audiomontaje

Usted podrá grabar señales de audio para añadirlas al sonido original de una cinta conectando un equipo de audio o un micrófono. Si conecta un equipo de audio, podrá añadir sonido a su cinta grabada especificando los puntos de comienzo y finalización. El sonido original no se borrará.
Para ñadir sonido, seleccione una de las conexiones siguientes.

## Para añadir sonido, seleccione una de las conexiones siguientes.

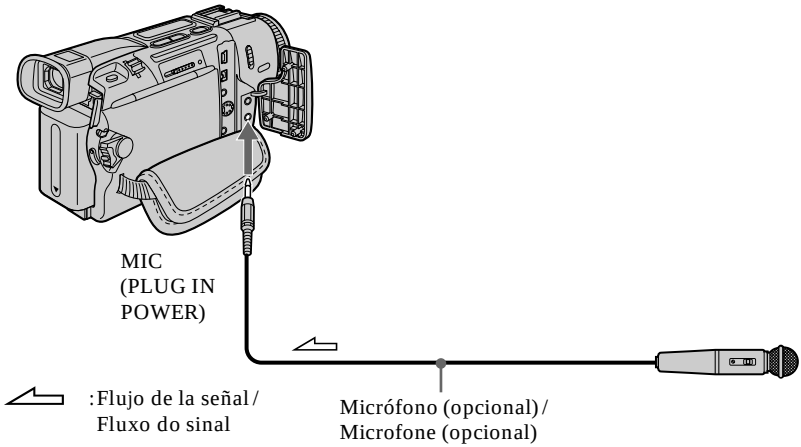


Usted podrá comprobar las imágenes y el sonido grabados conectando su videocámara a un televisor con el cable conector de audio/vídeo. El sonido grabado no saldrá a través del altavoz. Compruebe el sonido utilizando el televisor o unos auriculares.

## Conexión de un micrófono a la zapata para accesorios inteligentes

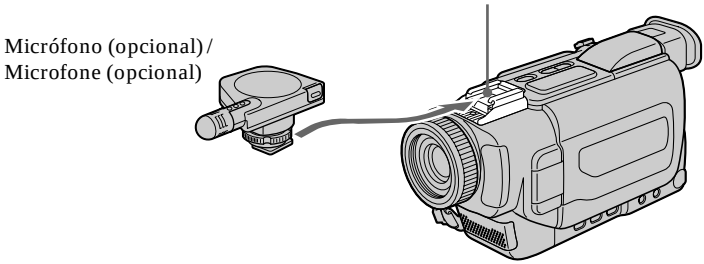


# Dobragem de áudio

Pode-se gravar um áudio para ser adicionado ao som original numa fita, mediante a ligação de um equipamento de áudio ou microfone. Caso ligue o equipamento de áudio, poderá adicionar áudio à sua fita gravada, mediante a especificação dos pontos de início e término. O som original não será apagado.
Seleccione uma das ligações a seguir para adicionar um áudio.

## Ligação do microfone com a tomada MIC

Pode-se verificar a imagem e o som gravados ligando-se a sua videocâmara a um televisor através do cabo de ligação A/V.
O som gravado não é emitido a partir de um altifalante. Verifique o som por meio do televisor ou dos auscultadores.

## Ligação do microfone com o calço de acessório inteligente

## Audiomontaje

## Dobragem de áudio

### Audiomontaje con la toma AUDIO/VIDEO

### Dobragem com a tomada AUDIO/VIDEO

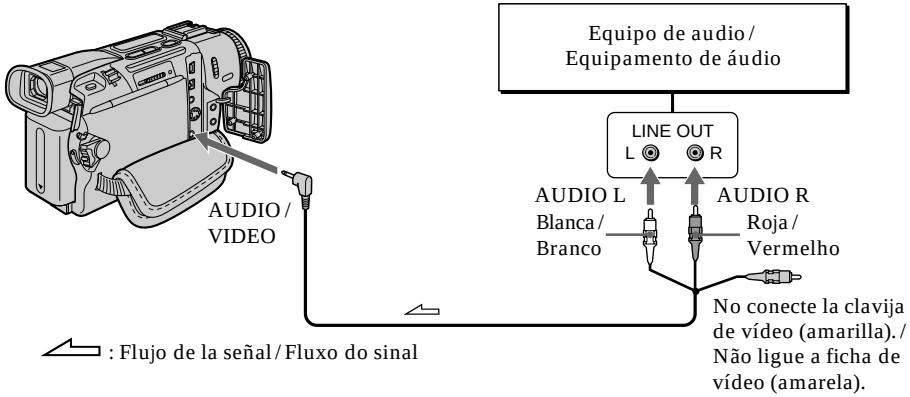


### Audiomontaje con el micrófono incorporado

No será necesario realizar ninguna conexión.

**Nota**

Cuando realice el audiomontaje con la toma AUDIO/VIDEO o el micrófono incorporado, las imágenes no saldrán a través de la toma S VIDEO ni de la toma AUDIO/VIDEO. Compruebe las imágenes grabadas en la pantalla. Usted podrá comprobar el sonido grabado utilizando unos auriculares.

**Cuando haya realizado todas las conexiones**

La entrada de audio a grabarse tendrá prioridad sobre las demás en el orden siguiente.

- Toma MIC (PLUG IN POWER)
- Zapata para accesorios inteligentes
- Toma AUDIO/VIDEO
- Micrófono incorporado

### Dobragem com o microfone incorporado

Nenhuma ligação é requerida.

**Nota**

Na dobragem de áudio com a tomada AUDIO/VIDEO ou o microfone incorporado, as imagens não são exteriorizadas através da tomada S VIDEO ou AUDIO/VIDEO. Verifique a imagem gravada pelo écran. Pode-se verificar o som gravado por meio dos auscultadores.

**Caso efectue todas as ligações**

A entrada de áudio a ser gravada terá precedência sobre as demais na seguinte ordem:

- Tomada MIC (PLUG IN POWER)
- Calço de acessório inteligente
- Tomada AUDIO/VIDEO
- Microfone incorporado

# Audiomontaje

## Adición de sonido a una cinta grabada

**(1)** Inserte el videocasete grabado en su videocámara.
**(2)** Ponga el selector POWER de su videocámara en VCR.
**(3)** Localice el punto de comienzo de la grabación presionando ► del mando a distancia. Después presione ❚❚ en el punto en el que desee iniciar la grabación para poner su videocámara en el modo de reproducción en pausa.
**(4)** Presione AUDIO DUB. En la pantalla aparecerá el indicador ⊖❚❚.
**(5)** Presione ❚❚ de la videocámara y, al mismo tiempo, inicie la reproducción del sonido que desee grabar.
El nuevo sonido se grabará en estéreo 2 (ST2) durante la reproducción.
**(6)** En el punto en el que desee parar la grabación, presione ■ de su videocámara.

# Dobragem de áudio

## Adição de áudio numa fita gravada

**(1)** Insira uma cassete gravada na sua videocâmara.
**(2)** Regule o interruptor POWER a VCR na sua videocâmara.
**(3)** Localize o ponto de início da gravação pelo pressionamento de ► no telecomando. A seguir, carregue em ❚❚ no ponto a partir do qual deseja iniciar a gravação para ajustar a sua videocâmara ao modo de pausa de reprodução.
**(4)** Carregue em AUDIO DUB. O indicador verde ⊖❚❚ aparece no écran.
**(5)** Carregue em ❚❚ na videocâmara e accione a reprodução do áudio que deseja gravar ao mesmo tempo.
O novo som é gravado em estéreo 2 (ST2) durante a reprodução.
**(6)** Carregue em ■ na sua videocâmara no ponto onde deseja parar a gravação.



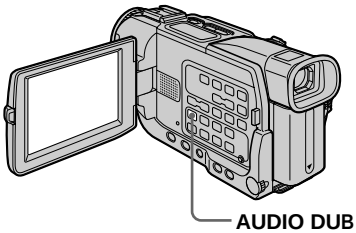


## Escucha del nuevo sonido grabado

**Para reproducir el sonido**
Ajuste el equilibrio entre el sonido original (ST1) y el nuevo sonido (ST2) seleccionando AUDIO MIX en VT de los ajustes del menú (pág. 123).

## Monitorização do novo som gravado

**Para reproduzir o som**
Ajuste o balanço entre o som original (ST1) e o novo som (ST2) pela selecção de AUDIO MIX em VT nos parâmetros do menu (pág. 131).

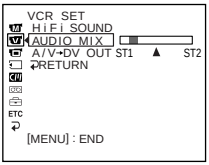


Cinco minutos después de haber desconectado la fuente de alimentación o de haber extraído la batería, el ajuste de AUDIO MIX volverá al sonido original (ST1) solamente. El ajuste de predeterminado es sonido original solamente.

Cinco minutos após o desligamento da fonte de alimentação ou a remoção da bateria recarregável, a definição de AUDIO MIX retorna a apenas o som original (ST1). A predefinição original é apenas o som original.

## Audiomontaje

### Notas

- El nuevo sonido no podrá grabarse en una cinta grabada en el modo de 16 bits (32 kHz, 44,1 kHz, o 48 kHz) (pág. 127).
- El nuevo sonido no podrá grabarse en una cinta ya grabada en el modo LP (pág. 127).
- Usted no podrá añadir sonido a través de la toma i DV IN / OUT.
- Usted no podrá añadir sonido a una parte en blanco de la cinta.

**Cuando haya conectado un cable i.LINK (cable conector DV) (opcional) a su videocámara**
Usted no podrá añadir sonido a una cinta grabada.

**Para añadir nuevo sonido con más precisión**
Presione ZERO SET MEMORY del mando a distancia en el punto en el que desee parar la grabación más tarde en el modo de reproducción. Realice los pasos 3 a 5. La grabación se parará automáticamente en el punto en el que presionó ZERO SET MEMORY.

**Le recomendamos que añada nuevo sonido a una cinta grabada con su videocámara**
Si añade nuevo sonido a una cinta grabada con otra videocámara (incluyendo la DCR-TRV15 / TRV17), la calidad del mismo puede empeorar.

**Si ha puesto la lengüeta de protección contra escritura del videocasete en la posición de bloqueo**
Usted no podrá grabar en la cinta. Para desactivar la protección contra escritura, deslice la lengüeta.

## Dobragem de áudio

### Notas

- O novo som não pode ser gravado numa fita já gravada no modo de 16 bits (32 kHz, 44,1 kHz ou 48 kHz) (pág. 135).
- O novo som não pode ser gravado numa fita já gravada no modo LP (pág.121).
- Não se pode adicionar áudio com a tomada i DV IN / OUT.
- Não se pode adicionar áudio num trecho em branco da fita.

**Caso um cabo i.LINK (cabo de ligação DV, opcional) seja ligado à sua videocâmara**
Não se pode adicionar um som a uma fita gravada.

**Para adicionar um novo som com maior precisão**
Carregue em ZERO SET MEMORY no telecomando, no ponto onde deseja parar a gravação posteriormente no modo de reprodução.
Execute os passos de 3 a 5. A gravação pára automaticamente no ponto onde ZERO SET MEMORY foi premida.

**Recomenda-se adicionar um novo som numa fita gravada com a sua videocâmara**
Caso adicione novo som numa fita gravada com uma outra videocâmara (inclusive outras DCR-TRV15 / TRV17), a qualidade do som poderá ser prejudicada.

**Caso regule a lingueta protectora da cassete no sentido de bloqueio de inscrições**
Não será possível gravar em tal fita. Deslize a lingueta protectora da cassete para liberar a protecção contra inscrições.

# Superposición de un título

CM only

Si está utilizando una cinta con memoria de videocasete, podrá superponer un título. Cuando reproduzca la cinta, el título se visualizará durante cinco segundos desde el punto en el que lo haya superpuesto.

Usted podrá seleccionar uno de ocho títulos preajustados y dos títulos personales (pág. 117). También podrá seleccionar el color, el tamaño, y la ubicación de los títulos.

**(1)** En el modo CAMERA o VCR, presione MENU para hacer que se visualice el menú.
**(2)** Gire el dial SEL / PUSH EXEC para seleccionar en los ajustes del menú, y después presiónelo.
**(3)** Gire el dial SEL / PUSH EXEC para seleccionar TITLE, y después presiónelo.
**(4)** Gire el dial SEL / PUSH EXEC para seleccionar , y después presiónelo.
**(5)** Gire el dial SEL / PUSH EXEC para seleccionar el título deseado, y después presiónelo.
El título comenzará a parpadear.
**(6)** Si es necesario, cambie el color, el tamaño, o la ubicación.
① Gire el dial SEL / PUSH EXEC para seleccionar COLOR, SIZE, o POSITION (color, tamaño, o ubicación), y después presiónelo. Aparecerá un elemento.
② Gire el dial SEL / PUSH EXEC para seleccionar el elemento deseado, y después presiónelo.
③ Repita los pasos ① y ② hasta haber dispuesto el título en la forma deseada.
**(7)** Para completar el ajuste, vuelva a presionar el dial SEL / PUSH EXEC.
En el modo de grabación, reproducción, o reproducción en pausa:
En la pantalla aparecerá el indicador “TITLE SAVE” durante cinco segundos y el título habrá quedado establecido.
En el modo de espera:
Aparecerá el indicador “TITLE”. Y cuando presione START / STOP para iniciar la videofilmación, en la pantalla aparecerá “TITLE SAVE” durante cinco segundos, y el título habrá quedado establecido.

# Sobreposição de títulos

CM only

Caso utilize uma fita com memória de cassete, poderá sobrepor um título. Quando reproduzir tal fita, o título será exibido por 5 segundos a partir do ponto onde o sobrepôs.

É possível seleccionar um dos 8 títulos preprogramados e 2 títulos personalizados (pág. 117). Pode-se também seleccionar a cor, o tamanho e a posição dos títulos.

**(1)** No modo CAMERA ou VCR, carregue em menu, para exibir o menu.
**(2)** Rode o anel SEL / PUSH EXEC para seleccionar nos parâmetros do menu, e então prima o anel.
**(3)** Rode o anel SEL / PUSH EXEC para seleccionar TITLE, e então prima o anel.
**(4)** Rode o anel SEL / PUSH EXEC para seleccionar , e então prima o anel.
**(5)** Rode o anel SEL / PUSH EXEC para seleccionar o título desejado, e então prima o anel. O título passa a cintilar.
**(6)** Altere a cor, o tamanho ou a posição, se necessário.
① Rode o anel SEL / PUSH EXEC para seleccionar COLOR, SIZE ou POSITION, e então prima o anel. O parâmetro aparece.
② Rode o anel SEL / PUSH EXEC para seleccionar a definição desejada, e então prima o anel.
③ Repita os passos ① e ② até que o título seja concebido conforme desejado.
**(7)** Prima novamente o anel SEL / PUSH EXEC para completar a definição.
No modo de gravação, reprodução ou pausa de reprodução:
O indicador “TITLE SAVE” aparece no écran por 5 segundos e o título é definido.
No modo de espera:
O indicador “TITLE” aparece. Quando START / STOP for premida para iniciar a gravação, “TITLE SAVE” aparecerá no écran por 5 segundos e o título será definido.

## Superposición de un título

## Sobreposição de títulos

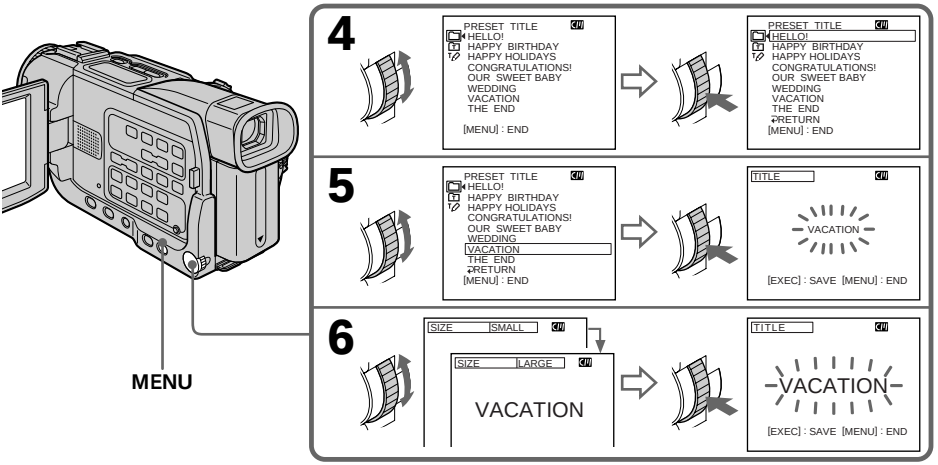


**Si ha puesto la lengüeta de protección contra escritura del videocasete en la posición de bloqueo**
Usted no podrá grabar en la cinta. Para desactivar la protección contra escritura, deslice la lengüeta.

**Para utilizar un título personal**
Cuando desee utilizar un título personal, seleccione [T] en el paso 4.

**Si la cinta posee una parte en blanco**
Usted no podrá superponer un título en tal parte.

**Si la cinta posee una parte en blanco en medio de secciones grabadas**
Es posible que el título no se visualice correctamente.

**Títulos superpuestos con su videocámara**
- Solamente se visualizarán con un equipo de vídeo de formato DV Mini DV con función de titulador de índice.
- El punto en el que haya superpuesto un título podrá detectarse como una señal de índice cuando busque una grabación con otro equipo de vídeo.

**Si la cinta posee demasiadas señales de índice**
Quizás no pueda superponer un título porque la memoria estará llena. En este caso, borre datos que no necesite.

**Para que no se visualicen los títulos**
Ajuste TITLE DSPL a OFF en los ajustes del menú (pág. 127).

**Caso regule a lingueta protectora da cassete para bloquear inscrições**
Não será possível sobrepor ou apagar um título. Deslize a lingueta protectora da cassete para liberar a protecção contra inscrições.

**Para utilizar o título personalizado**
Caso queira usar o título personalizado, seleccione [T] no passo 4.

**Caso a fita possua uma porção em branco**
Não será possível sobrepor um título em tal trecho.

**Caso a fita possua uma porção em branco no meio de segmentos gravados**
O título pode não ser correctamente exibido.

**Títulos sobrepostos com a sua videocâmara**
- Tais títulos são exibidos somente por equipamentos de vídeo do formato DV Mini DV com função intituladora de índex.
- O ponto onde o título foi sobreposto pode ser detectado como um sinal de índex quando se busca uma gravação com outro equipamento de vídeo.

**Se a fita possuir muitos sinais de índex**
Pode não ser possível sobrepor um título devido à memória cheia. Neste caso, elimine dados não necessários.

**Para não exibir títulos**
Regule TITLE DSPL a OFF nos parâmetros do menu (pág. 135).

## Superposición de un título

### Ajuste del título

- El color del título cambiará de la forma siguiente:
  WHITE (blanco) ⟷ YELLOW (amarillo) ⟷ VIOLET (violeta) ⟷ RED (rojo) ⟷ CYAN (azul verdoso) ⟷ GREEN (verde) ⟷ BLUE (azul)
- El tamaño cambiará de la forma siguiente:
  SMALL (pequeño) ⟷ LARGE (grande)
  Usted no podrá introducir 13 caracteres o más en el tamaño LARGE.
- Si selecciona "SMALL", podrá elegir entre 9 ubicaciones para el título.
  Si selecciona "LARGE", podrá elegir entre 8 ubicaciones para el título.

### Un videocasete podrá contener hasta 20 títulos, si cada uno de ellos se compone de cinco caracteres

Sin embargo, si la memoria de videocasete está llena con datos de fechas, fotos, y etiqueta del videocasete, solamente podrá contener 11 títulos con cinco caracteres cada uno.
La capacidad de la memoria de videocasete es la siguiente:

- Datos de 6 fechas (como máximo)
- Datos de 12 fotos (como máximo)
- 1 etiqueta de videocasete

### Si aparece la marca "FULL"

La memoria de videocasete estará llena. Si borra el título del videocasete, podrá etiquetarlo.

## Sobreposição de títulos

### Definição do título

- A cor do título altera-se como segue:
  WHITE (Branco) ⟷ YELLOW (Amarelo) ⟷ VIOLET (Violeta) ⟷ RED (Vermelho) ⟷ CYAN (Ciânico) ⟷ GREEN (Verde) ⟷ BLUE (Azul)
- O tamanho do título altera-se como segue:
  SMALL (Pequeno) ⟷ LARGE (Grande)
  Não é possível introduzir 13 ou mais caracteres no tamanho LARGE.
- Caso seleccione o tamanho de título «SMALL», existem 9 opções para a posição do título.
  Caso seleccione o tamanho de título «LARGE», existem 8 opções para a posição do título.

### Uma cassete pode ter até 20 títulos, se 1 título consistir de 5 caracteres

Entretanto, se a memória de cassete estiver cheia com dados de data, foto e etiqueta de cassete, tal cassete poderá ter somente um máximo de cerca de 11 títulos com 5 caracteres cada.
A capacidade de memória da cassete é a seguinte:

- 6 dados de data (máximo)
- 12 dados de foto (máximo)
- 1 etiqueta de cassete (máximo)

### Se a marca «FULL» aparecer

Significa que a memória de cassete está cheia.
Caso apague o título na cassete, poderá etiquetá-la.

## Superposición de un título

### Borrado de un título

**(1)** Ponga el selector POWER en CAMERA o VCR, y después presione MENU para hacer que se visualice el menú.
**(2)** Gire el dial SEL / PUSH EXEC para seleccionar CM de los ajustes del menú, y después presiónelo.
**(3)** Gire el dial SEL / PUSH EXEC para seleccionar TITLEERASE, y después presiónelo.
Aparecerá la visualización de borrado de títulos.
**(4)** Gire el dial SEL / PUSH EXEC para seleccionar el título que desee borrar, y después presiónelo.
Aparecerá el indicador “ERASE OK ?”.
**(5)** Cerciórese de que el título sea el que desea borrar, gire el dial SEL / PUSH EXEC para seleccionar OK, y después presiónelo. OK cambiará a EXECUTE.
**(6)** Gire el dial SEL / PUSH EXEC para seleccionar EXECUTE, y después presiónelo.
Parapadeará el indicador ERASING, y después aparecerá el indicador COMPLETE.

## Sobreposição de títulos

### Apagamento de títulos

**(1)** Regule o interruptor POWER a CAMERA ou VCR, e então carregue em MENU para exibir o menu.
**(2)** Rode o anel SEL / PUSH EXEC para seleccionar CM nos parâmetros do menu, e então prima o anel.
**(3)** Rode o anel SEL / PUSH EXEC para seleccionar TITLEERASE, e então prima o anel.
Aparece a indicação de apagamento de títulos.
**(4)** Rode o anel SEL / PUSH EXEC para seleccionar o título que deseja apagar, e então prima o anel.
O indicador «ERASE OK?» aparecerá.
**(5)** Certifique-se de que o título seja o que deseja apagar, rode o anel SEL / PUSH EXEC para seleccionar OK, e então prima o anel. OK altera-se para EXECUTE.
**(6)** Rode o anel SEL / PUSH EXEC para seleccionar EXECUTE, e então prima o anel.
O indicador ERASING cintila, e então o indicador COMPLETE aparecerá.

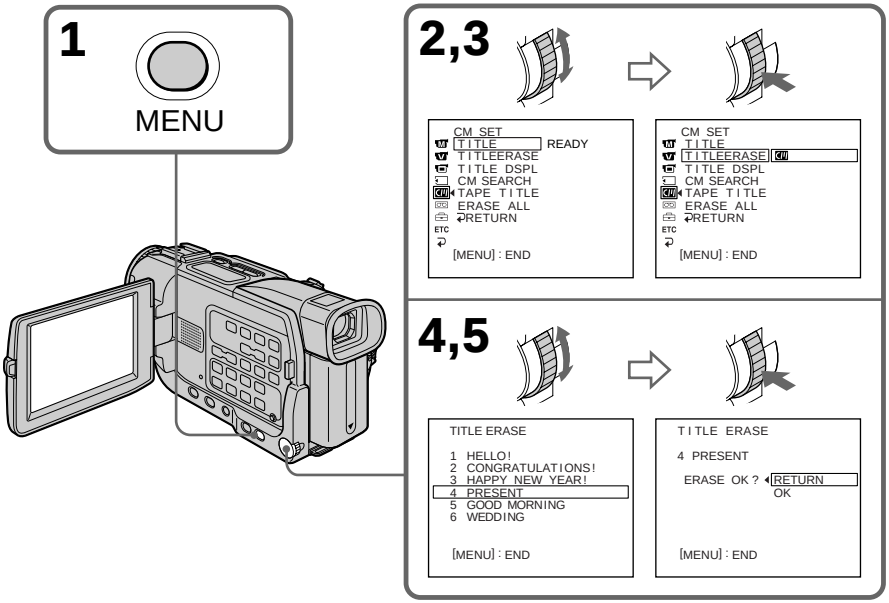


### Para cancelar el borrado de un título

Seleccione RETURN en el paso 6.

### Para cancelar o apagamento de um título

Seleccione RETURN no passo 6.

# Confección de sus propios títulos

CM only

Usted podrá confeccionar hasta dos títulos y almacenarlos en la memoria de videocasete. Cada título podrá tener hasta 20 caracteres.

**(1)** En el modo CAMERA o VCR, presione MENU.
**(2)** Gire el dial SEL / PUSH EXEC para seleccionar [CM], y después presiónelo.
**(3)** Gire dial SEL / PUSH EXEC para seleccionar TITLE, y después presiónelo.
**(4)** Gire dial SEL / PUSH EXEC para seleccionar [T], y después presiónelo.
**(5)** Gire el dial SEL / PUSH EXEC para seleccionar la primera línea (CUSTOM1 SET) o la segunda (CUSTOM2 SET), y después presiónelo.
**(6)** Gire dial SEL / PUSH EXEC para seleccionar la columna del carácter deseado, y después presiónelo.
**(7)** Gire el dial SEL / PUSH EXEC para seleccionar el carácter deseado, y después presiónelo.
**(8)** Repita los pasos 6 y 7 hasta seleccionar todos los caracteres y completar el título.
**(9)** Para finalizar la confección de sus propios títulos, gire el dial SEL / PUSH EXEC para seleccionar [SET], y después presiónelo.
**(10)** Para hacer que desaparezca el menú de títulos, presione MENU.

# Confecção de títulos personalizados

CM only

O utente pode criar até 2 títulos e armazená-los na memória da cassete. Cada título pode ter até 20 caracteres.

**(1)** Carregue em MENU para exibir o menu no modo CAMERA ou VCR.
**(2)** Rode o anel SEL / PUSH EXEC para seleccionar [CM], e então prima o anel.
**(3)** Rode o anel SEL / PUSH EXEC para seleccionar TITLE, e então prima o anel.
**(4)** Rode o anel SEL / PUSH EXEC para seleccionar [T], e então prima o anel.
**(5)** Rode o anel SEL / PUSH EXEC para seleccionar a primeira linha (CUSTOM1 SET) ou a segunda linha (CUSTOM2 SET), e então prima o anel.
**(6)** Rode o anel SEL / PUSH EXEC para seleccionar a coluna do caractere desejado, e então prima o anel.
**(7)** Rode o anel SEL / PUSH EXEC para seleccionar o caractere desejado, e então prima o anel.
**(8)** Repita os passos 6 e 7 até ter seleccionado todos os caracteres e completado o título.
**(9)** Para finalizar a confecção dos seus títulos personalizados, rode o anel SEL / PUSH EXEC para seleccionar [SET], e então prima o anel.
**(10)** Carregue em MENU para fazer o menu de títulos desaparecer.

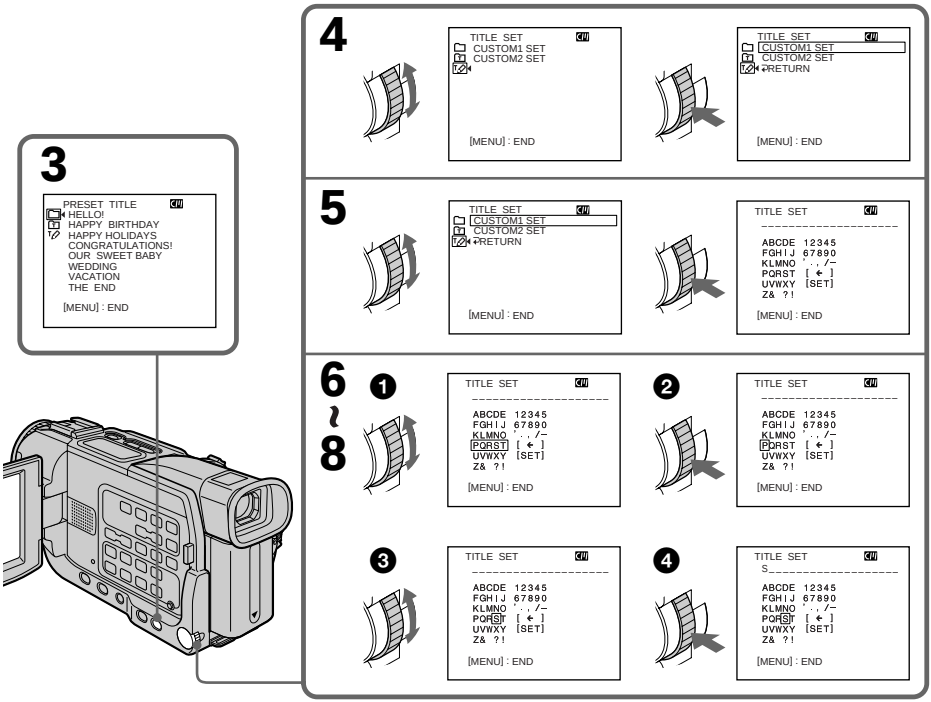


Edición Edição

## Confección de sus propios títulos

### Para cambiar un titulo que haya almacenado

En el paso 5, seleccione CUSTOM1 SET o CUSTOM2 SET, dependiendo de qué título desee cambiar, y después presione el dial SEL / PUSH EXEC. Gire el dial SEL / PUSH EXEC para seleccionar [←], y después presiónelo para borrar el título. Se borrará el último carácter. Introduzca el nuevo título en la forma deseada.

**Si tarda cinco minutos o más en introducir caracteres en el modo de espera mientras haya un videocasete en su videocámara**

La alimentación se desconectará automáticamente. Los caracteres que haya introducido permanecerán almacenados en la memoria. Ponga una vez el selector POWER en OFF (CHG), después otra vez en CAMERA, y vuelva al paso 1.
Le recomendamos poner el selector POWER en VCR o extraer el videocasete para que la alimentación de su videocámara no se desconecte actualmente cuando esté introduciendo los caracteres del título.

**Para borrar el título**

Seleccione [←]. El último carácter se borrará.

**Para introducir un espacio**

Seleccione [Z& ?!], y después seleccione la parte en blanco.

## Confecção de títulos personalizados

### Para alterar um título que se tenha armazenado

No passo 5, seleccione CUSTOM1 SET ou CUSTOM2 SET, de acordo com o título que queira alterar, e então prima o anel SEL / PUSH EXEC. Rode o anel SEL / PUSH EXEC para seleccionar [←] e então prima o anel para eliminar o título. O último caractere será apagado. Introduza o novo título conforme desejado.

**Caso leve 5 minutos ou mais para introduzir caracteres no modo de espera enquanto uma cassete estiver inserida na sua videocâmara**

A alimentação irá desactivar-se automaticamente. Os caracteres introduzidos permanecerão armazenados na memória. Regule o interruptor POWER a OFF (CHG) uma vez, e então de volta a CAMERA. A seguir, prossiga a partir do passo 1.
Recomendamos regular o interruptor POWER a VCR ou remover a cassete, de modo que a sua videocâmara não se desactive automaticamente durante a introdução dos caracteres do título.

**Para eliminar o título**

Seleccione [←]. O último caractere será apagado.

**Para introduzir um espaço**

Seleccione [Z& ?!] e então seleccione o espaço em branco.

# Etiquetado de un videocasete

CM only

Si utiliza una cinta con memoria de videocasete, podrá etiquetar éste. La etiqueta podrá constar de hasta 10 caracteres y se almacenará en la memoria de videocasete. Cuando inserte un videocasete etiquetado y conecte la alimentación, la etiqueta se visualizará durante unos cinco segundos.

**(1)** Inserte el videocasete que desee etiquetar.
**(2)** Ponga el selector POWER en VCR.
**(3)** Presione MENU para hacer que se visualice el menú.
**(4)** Gire el dial SEL / PUSH EXEC para seleccionar CM, y después presiónelo.
**(5)** Gire el dial SEL / PUSH EXEC para seleccionar TAPE TITLE, y después presiónelo. Aparecerá la visualización de título de cinta.
**(6)** Gire el dial SEL / PUSH EXEC para seleccionar la columna del carácter deseado, y después presiónelo.
**(7)** Gire el dial SEL / PUSH EXEC para seleccionar el carácter deseado, y después presiónelo.
**(8)** Repita los pasos 6 y 7 hasta seleccionar todos los caracteres hasta completar la etiqueta.
**(9)** Gire el dial SEL / PUSH EXEC para seleccionar [SET], y después presiónelo.
La etiqueta se almacenará en la memoria.

# Etiquetagem de cassetes

CM only

Caso utilize uma fita com memória de cassete, poderá etiquetar tal cassete. A etiqueta pode consistir de até 10 caracteres e ser armazenada na memória da cassete. Quando inserir uma cassete etiquetada e activar a alimentação, a etiqueta será exibida por cerca de 5 segundos.

**(1)** Insira a cassete que queira etiquetar.
**(2)** Regule o interruptor POWER a VCR.
**(3)** Carregue em MENU para exibir o menu.
**(4)** Rode o anel SEL / PUSH EXEC para seleccionar CM, e então prima o anel.
**(5)** Rode o anel SEL / PUSH EXEC para seleccionar TAPE TITLE, e então prima o anel. Aparece a indicação do título da fita.
**(6)** Rode o anel SEL / PUSH EXEC para seleccionar a coluna do caractere desejado, e então prima o anel.
**(7)** Rode o anel SEL / PUSH EXEC para seleccionar o caractere desejado, e então prima o anel.
**(8)** Repita os passos 6 e 7 até terminar a etiqueta.
**(9)** Rode o anel SEL / PUSH EXEC para seleccionar [SET], e então prima o anel.
A etiqueta é armazenada na memória.

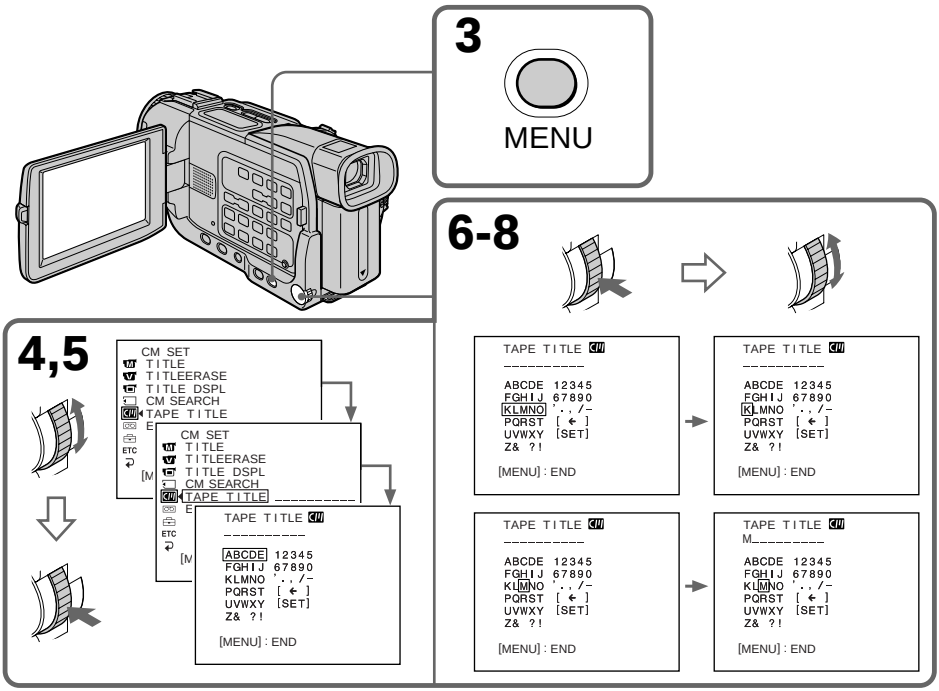


Edición Edição

## Etiquetado de un videocasete

### Para borrar un carácter

En el paso 6, gire el dial SEL / PUSH EXEC para seleccionar [←], y después presiónelo. El último carácter se borrará.

### Para cambiar una etiqueta que haya confeccionado

Inserte el videocasete cuya etiqueta desee cambiar, y realice el mismo procedimiento que para confeccionar una nueva etiqueta.

---

**Si ha puesto la lengüeta de protección contra escritura del videocasete en la posición de bloqueo**

Usted no podrá grabar en la cinta. Para desactivar la protección contra escritura, deslice la lengüeta.

**Si en el paso 5 aparece**

La memoria de videocasete estará llena. Si borra el título del videocasete, podrá etiquetarlo.

**Si ha superpuesto títulos en el videocasete**

Cuando se visualice la etiqueta, también aparecerán hasta cuatro títulos.

**Cuando el indicador "-----" tenga menos de 10 espacios**

La memoria de videocasete estará llena.
"-----" indica el número de caracteres que podrá seleccionar para la etiqueta.

**Para introducir un espacio**

Seleccione [Z& ?!], y después seleccione la parte en blanco.

## Etiquetagem de cassetes

### Para apagar um caractere

No passo 6, rode o anel SEL / PUSH EXEC para seleccionar [←], e então prima o anel. O último caractere será apagado.

### Para alterar a etiqueta criada

Insira a cassete para alterar a etiqueta, e opere o mesmo procedimento de criação de uma nova etiqueta.

---

**Caso ajuste a lingueta protectora da cassete no sentido de bloquear inscrições**

Não será possível etiquetar a cassete. Deslize a lingueta protectora da cassete para liberar a protecção contra inscrições.

**Caso a marca apareça no passo 5**

Significa que a memória de cassete está cheia. Caso apague o título na cassete, poderá etiquetá-la.

**Caso tenha sobreposto títulos na cassete**

Quando a etiqueta for exibida, até 4 títulos também aparecerão.

**Quando o indicador «-----» tiver menos que 10 espaços**

Significa que a memória de cassete está cheia. «-----» indica o número de caracteres que podem ser seleccionados para a etiqueta.

**Para introduzir um espaço**

Seleccione [Z& ?!] e então seleccione o espaço em branco.

# Cambio de los ajustes del menú

Para cambiar los ajustes de modo de los ajustes del menú, seleccione los elementos del menú con el dial SEL / PUSH EXEC. Los ajustes predeterminados podrán cambiarse parcialmente. En primer lugar, seleccione el icono, después el elemento de menú, y por último el modo.

**(1)** En el modo CAMERA, MEMORY (DCR-TRV17 solamente) o VCR, presione MENU.
**(2)** Gire el dial SEL / PUSH EXEC para seleccionar el icono deseado, y después presiónelo para establecerlo.
**(3)** Gire el dial SEL / PUSH EXEC para seleccionar el elemento deseado, y después presiónelo para establecerlo.
**(4)** Gire el dial SEL / PUSH EXEC para seleccionar el modo deseado, y después presiónelo para establecerlo.
**(5)** Si desea cambiar otros elementos, seleccione ↩ RETURN y presione el dial, después repita los pasos 2 a 4.

Con respecto a los detalles, consulte “Selección del modo de ajuste de cada elemento” (pág. 122).



# Alteração dos parâmetros do menu

Para alterar as definições de modo nos parâmetros do menu, seleccione os elementos do menu com o anel SEL / PUSH EXEC. As predefinições originais podem ser parcialmente alteradas. Primeiro, seleccione o ícone, e então o elemento do menu, e depois o modo.

**(1)** No modo CAMERA, MEMORY (somente DCR-TRV17) ou VCR, carregue em MENU.
**(2)** Rode o anel SEL / PUSH EXEC para seleccionar o ícone desejado, e então prima o anel para defini-lo.
**(3)** Rode o anel SEL / PUSH EXEC para seleccionar o elemento desejado, e então prima o anel para defini-lo.
**(4)** Rode o anel SEL / PUSH EXEC para seleccionar o modo desejado, e então prima o anel para defini-lo.
**(5)** Caso queira alterar outros elementos, seleccione ↩ RETURN e prima o anel. A seguir, repita os passos de 2 a 4.

Quanto aos pormenores, consulte «Selecção da definição de modo para cada elemento» (pág. 130).

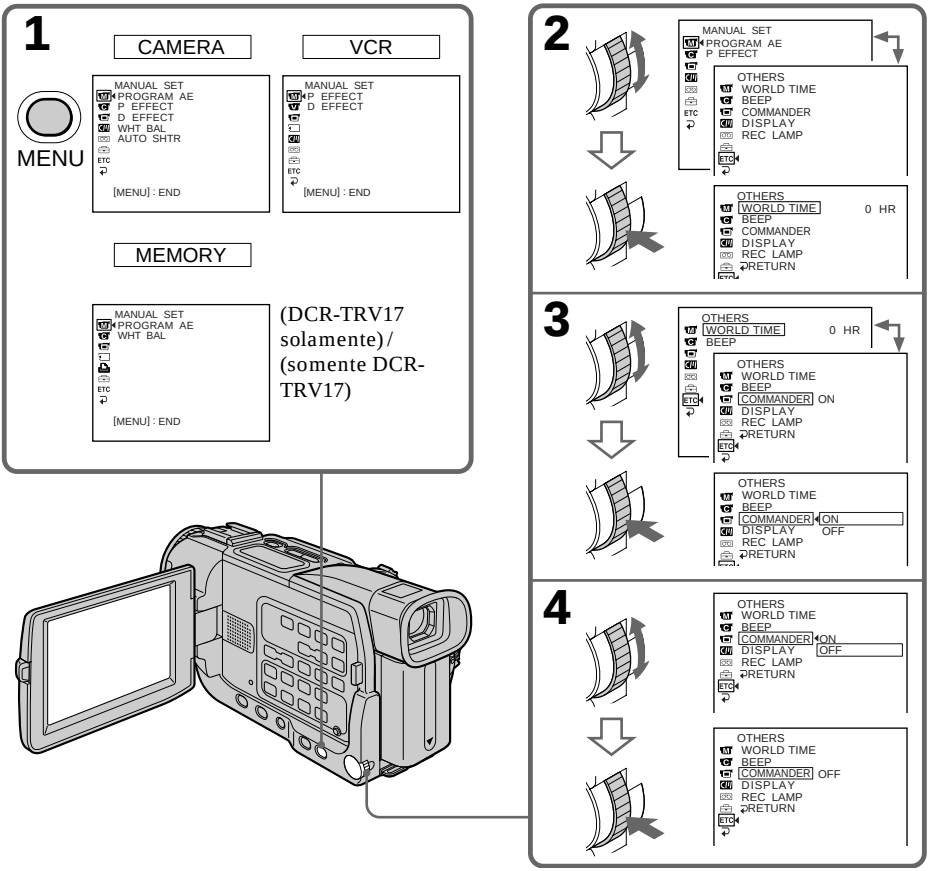

### Para hacer que desaparezca la visualización del menú

Presione MENU.

**Los elementos del menú se visualizarán como los iconos siguientes:**

- MANUAL SET
- CAMERA SET
- VCR SET
- LCD / VF SET
- MEMORY SET (DCR-TRV17 solamente)
- PRINT SET (DCR-TRV17 solamente)
- CM SET
- TAPE SET
- SETUP MENU
- OTHERS



### Para fazer a exibição do menu desaparecer

Carregue em MENU.

**Os parâmetros do menu são indicados com os seguintes ícones:**

- MANUAL SET
- CAMERA SET
- VCR SET
- LCD / VF SET
- MEMORY SET (somente DCR-TRV17)
- PRINT SET (somente DCR-TRV17)
- CM SET
- TAPE SET
- SETUP MENU
- OTHERS

**Español**

## Selección del modo de ajuste de cada elemento

● es el ajuste predeterminado.

Los elementos del menú diferirán con la posición del selector POWER. La pantalla solamente mostrará los elementos que usted podrá ajustar en ese momento.

| Icono/elemento | Modo | Significado | Selector POWER |
|---|---|---|---|
| PROGRAM AE | — | Para ajustar la videocámara de acuerdo con sus requisitos específicos (pág. 64). | CAMERA MEMORY |
| P EFFECT | — | Para añadir efectos especiales como los de películas o de televisión a las imágenes (pág. 60, 74). | VCR CAMERA |
| D EFFECT | — | Para añadir efectos especiales utilizando varias funciones digitales (pág. 61, 75). | VCR CAMERA |
| WHT BAL | — | Para ajustar el equilibrio del blanco (pág. 53). | CAMERA MEMORY |
| AUTO SHTR | ● ON | Para activar automáticamente el obturador electrónico cuando videofilme en condiciones de mucho brillo. | CAMERA |
| | OFF | Para que el obturador electrónico no se active automáticamente incluso aunque videofilme en condiciones de mucho brillo. | |
| SELFTIMER | ● OFF | Para no utilizar la función de videofilmación con el autodisparador. | CAMERA MEMORY |
| | ON | Para utilizar la función de videofilmación con el autodisparador. | |
| D ZOOM | ● OFF | Para desactivar el zoom digital. El zoom se realizará hasta 10x. | CAMERA |
| | 20× | Para activar el zoom digital. El zoom de más de 10x a 20x se realizará digitalmente (pág. 33). | |
| | 120× | Para activar el zoom digital. El zoom de más de 10x a 120x se realizará digitalmente (pág. 33). | |
| 16:9WIDE | ● OFF | — | CAMERA |
| | ON | Para grabar imágenes panorámicas de 16:9 (pág. 55). | |

| Icono/elemento | Modo | Significado | Selector POWER |
|---|---|---|---|
| C STEADYSHOT | ● ON | Para compensar las sacudidas de su videocámara. | CAMERA |
| | OFF | Para cancelar la función videofilmación estable. Cuando videofilme motivos estacionarios utilizando un trípode, obtendrá imágenes naturales. | |
| N.S. LIGHT | ● ON | Para utilizar la función de lámpara para videofilmación en la obscuridad (pág. 36). | CAMERA MEMORY |
| | OFF | Para cancelar la función de lámpara para videofilmación en la obscuridad. | |
| FRAME REC | ● OFF | Para desactivar la función de grabación de cortes. | CAMERA |
| | ON | Para activar la función de grabación de cortes (pág. 72). | |
| INT. REC | ON | Para activar la función de videofilmación a intervalos (pág. 69). | CAMERA |
| | ● OFF | Para desactivar la función de videofilmación a intervalos. | |
| | SET | Para ajustar el tiempo de espera y el tiempo de grabación para la función de videofilmación a intervalos (pág. 69). | |
| V HiFi SOUND | ● STEREO | Para reproducir una cinta estéreo o una cinta con pista de sonido doble con sonido principal y secundario (pág. 216). | VCR |
| | 1 | Para reproducir una cinta estéreo con el sonido del canal izquierdo o una cinta con pista de sonido doble con sonido principal. | |
| | 2 | Para reproducir una cinta estéreo con el sonido del canal derecho o una cinta con pista de sonido doble con sonido secundario. | |
| AUDIO MIX | — | Para ajustar equilibrio entre estéreo 1 y estéreo 2 (pág. 111). ST1 ▲ ST2 | VCR |
| A/V→DV OUT | ● OFF | Para dar salida a imágenes y sonido digitales en formato analógico utilizando su videocámara. | VCR |
| | ON | Para dar salida a imágenes y sonido analógicos en formato digital utilizando su videocámara (pág. 102). | |

### Notas sobre la función de videofilmación en la obscuridad

- La función de videofilmación en la obscuridad no corregirá las sacudidas excesivas de la videocámara.
- La instalación de un objetivo de conversión (opcional) puede influir en la función de videofilmación en la obscuridad.

(continúa en la página siguiente)

| Icono/elemento | Modo | Significado | Selector POWER |
|---|---|---|---|
| LCD BRIGHT | — | Para ajustar el brillo de la pantalla de cristal líquido con el dial SEL / PUSH EXEC.<br>Para reducir el brillo ↔ Para aumentar el brillo | VCR<br>CAMERA<br>MEMORY |
| LCD B. L. | ● BRT NORMAL | Para ajustar el brillo de la pantalla de cristal líquido al nivel normal. | VCR<br>CAMERA<br>MEMORY |
| | BRIGHT | Para aumentar el brillo de la pantalla de cristal líquido. | |
| LCD COLOR | — | Para ajustar el color de la pantalla de cristal líquido, gire y presione el dial SEL / PUSH EXEC.<br>Para reducir la intensidad ↔ Para aumentar la intensidad | VCR<br>CAMERA<br>MEMORY |
| VF B.L. | ● BRT NORMAL | Para ajustar el brillo de la pantalla del visor al nivel normal. | VCR<br>CAMERA<br>MEMORY |
| | BRIGHT | Para aumentar el brillo de la pantalla del visor. | |

**Notas sobre LCD B.L. y VF B.L.**

- Cuando haya seleccionado “BRIGHT”, la duración de la batería se reducirá aproximadamente un 10 por ciento durante la videofilmación.
- Cuando utilice una fuente de alimentación que no sea la batería, se seleccionará automáticamente “BRIGHT”.

| Icono/elemento | Modo | Significado | Selector POWER |
|---|---|---|---|
| * STILL SET | | | |
| PIC MODE | ● SINGLE | Para no grabar continuamente. | MEMORY |
| | MULTI SCRN | Para grabar nueve imágenes continuamente (pág. 149). | |
| QUALITY | ● FINE | Para grabar imágenes fijas en el modo de calidad fina de imágenes (pág. 141). | VCR MEMORY |
| | STANDARD | Para grabar imágenes fijas en el modo de calidad estándar de imágenes (pág. 141). | |
| MOVIE SET | | | |
| IMAGE SIZE | ● 320 × 240 | Para grabar imágenes móviles de tamaño 320 × 240 (pág. 143). | VCR MEMORY |
| | 160 × 112 | Para grabar imágenes móviles de tamaño 160 × 112 (pág. 143). | |
| REMAIN | ● AUTO | Para hacer que se visualice la capacidad restante del "Memory Stick" en los casos siguientes:<br>• Durante 5 segundos después de haber puesto el selector POWER en MEMORY.<br>• Durante 5 segundos después de haber insertado un "Memory Stick" en su videocámara en el modo MEMORY o VCR.<br>• Cuando la capacidad del "Memory Stick" sea inferior a 1 minuto en el modo MEMORY.<br>• Durante 5 segundos después de haber completado la grabación de una imagen móvil. | VCR MEMORY |
| | ON | Para que se visualice siempre la capacidad restante del "Memory Stick". | |
| PRINT MARK | ON | Para escribir marcas de impresión en las imágenes fijas grabadas que desee imprimir más tarde (pág. 193). | VCR MEMORY |
| | ● OFF | Para borrar marcas de impresión de imágenes. | |
| PROTECT | ON | Para proteger las imágenes seleccionadas contra el borrado accidental (pág. 188). | VCR MEMORY |
| | ● OFF | Para no proteger imágenes. | |
| SLIDE SHOW | — | Para reproducir imágenes en bucle continuo (pág. 186). | MEMORY |
| DELETE ALL | — | Para borrar todas las imágenes no protegidas (pág. 190). | MEMORY |

* DCR-TRV17 solamente

(continúa en la página siguiente)

| Icono/elemento | Modo | Significado | Selector POWER |
|---|---|---|---|
| * FORMAT | ● RETURN | Para cancelar el formateo. | MEMORY |
| | OK | Para formatear el "Memory Stick" insertado.<br>1. Seleccione FORMAT con el dial SEL / PUSH EXEC, y después presiónelo.<br>2. Gire el dial SEL / PUSH EXEC para seleccionar OK, y después presiónelo.<br>3. Después de que aparezca "EXECUTE", presione el dial SEL / PUSH EXEC. Durante el formateo parpadeará "FORMATING". Cuando finalice el formateo aparecerá "COMPLETE". | |
| PHOTO SAVE | — | Para duplicar imágenes fijas de videocasetes mini DV en un "Memory Stick" (pág. 167). | VCR |
| * 9PIC PRINT | ● RETURN | Para cancelar la impresión de pantalla dividida. | MEMORY |
| | SAME | Para realizar impresiones de la misma pantalla dividida (pág. 195). | |
| | MULTI | Para realizar impresiones de una pantalla dividida diferente (pág. 195). | |
| | MARKED | Para realizar impresiones de imágenes con marcas de impresión en el orden de grabación (pág. 195). | |
| DATE/TIME | ● OFF | Para realizar impresiones sin la fecha ni la hora de grabación. | MEMORY |
| | DATE | Para realizar impresiones con la fecha de grabación (pág. 195). | |
| | DAY&TIME | Para realizar impresiones con la fecha y la hora de grabación (pág. 195). | |

* DCR-TRV17 solamente

### Notas sobre el formateo (DCR-TRV17 solamente)

- El "Memory Stick" suministrado con su videocámara ha sido formateado en la fábrica. Usted no necesitará formatearlo con su videocámara.
- No accione el selector POWER ni presione ninguna tecla mientras esté visualizándose "FORMATING".
- Usted no podrá formatear un "Memory Stick" si la lengüeta de protección contra escritura del mismo está en LOCK.
- Si aparece el mensaje "", vuelva a formatear.

### El formateo borrará toda la información del "Memory Stick" (DCR-TRV17 solamente)

Antes de formatear un "Memory Stick", compruebe el contenido del mismo.

- El formateo borrará las imágenes de muestra del "Memory Stick".
- El formateo borrará los datos de las imágenes protegidas del "Memory Stick".

### Nota sobre PRINT SET (DCR-TRV17 solamente)

9PIC PRINT y DATE / TIME solamente se visualizarán cuando haya conectado una impresora externa (opcional) a la zapata para accesorios inteligentes.

| Icono/elemento | Modo | Significado | Selector POWER |
|---|---|---|---|
| TITLE | — | Para superponer un título o confeccionar su propio título (pág. 113, 117). | VCR CAMERA |
| TITLEERASE | — | Para borrar el título superpuesto (pág. 116). | VCR CAMERA |
| TITLE DSPL | ● ON | Para hacer que se visualice el título que haya superpuesto. | VCR |
| | OFF | Para hacer que no se visualice el título. | |
| CM SEARCH | ● ON | Para buscar utilizando la memoria de videocasete (pág. 79). | VCR |
| | OFF | Para buscar sin utilizar la memoria de videocasete. | |
| TAPE TITLE | — | Para etiquetar un videocasete (pág. 119). | VCR CAMERA |
| ERASE ALL | — | Para borrar todos los datos de la memoria de videocasete. | VCR CAMERA |
| REC MODE | ● SP | Para grabar en el modo SP (reproducción estándar). | VCR CAMERA |
| | LP | Para aumentar el tiempo de grabación 1,5 veces más que en el modo SP. | |
| AUDIO MODE | ● 12BIT | Para grabar o reproducir en el modo de 12 bits (dos sonidos estéreo).. | VCR CAMERA |
| | 16BIT | Para grabar o reproducir en el modo de 16 bits (un sonido estéreo de gran calidad). | |
| REMAIN | ● AUTO | Para hacer que se visualice la barra de cinta restante:<br>• durante unos 8 segundos de haber conectado la alimentación de su videocámara y ésta esté calculando la cantidad restante de cinta.<br>• durante unos 8 segundos después de haber insertado el videocasete y su videocámara esté calculando la cantidad de cinta restante.<br>• durante unos 8 segundos después de haber presionado ► en el modo VCR.<br>• durante unos 8 segundos después de haber presionado DISPLAY para hacer que los indicadores se visualicen en la pantalla.<br>• durante el período de rebobinado o avance rápido de la cinta, o durante la búsqueda de imágenes en el modo VCR. | VCR CAMERA |
| | ON | Para que se visualice siempre el indicador de cinta restante. | |

### Notas sobre el modo LP

- Cuando haya grabado una cinta en el modo LP en su videocámara, le recomendamos que la reproduzca en ella. Si reprodujese la cinta en otras videocámaras o videograbadoras, podría producirse ruido en las imágenes o en el sonido.
- Para grabar en el modo LP, le recomendamos que utilice videocasetes Excellence / Master Sony a fin de sacar el máximo partido de su videocámara.
- Usted no podrá realizar el audiomontaje en una cinta grabada en el modo LP. Utilice el modo SP cuando desee realizar el audiomontaje en la cinta.
- Cuando grabe en los modos SP y LP en una cinta, o si graba algunas escenas en el modo LP, las imágenes de reproducción pueden distorsionarse, o el código de tiempo puede no escribirse adecuadamente, entre escenas.

### Notas sobre AUDIO MODE

- Usted no podrá realizar el audiomontaje en el modo de 16 bits.
- Cuando reproduzca una cinta grabada en el modo de 16 bits, no podrá ajustar el equilibrio en AUDIO MIX.

| Icono/elemento | Modo | Significado | Selector POWER |
|---|---|---|---|
| CLOCK SET | — | Para ajustar la fecha o la hora (pág. 24). | CAMERA MEMORY |
| AUTO TV ON | ● OFF | — | VCR CAMERA MEMORY |
| | ON | Para que se conecte automáticamente la alimentación de un televisor Sony cuando esté utilizando la función de enlace láser (pág. 47). | |
| TV INPUT | ● VIDEO1 VIDEO2 VIDEO3 | Para que los elementos del menú seleccionados se visualicen en tamaño normal (pág. 47). | VCR CAMERA MEMORY |
| | OFF | — | |
| LTR SIZE | ● NORMAL | Para hacer que los elementos del menú seleccionados se visualicen en tamaño normal. | VCR CAMERA MEMORY |
| | 2× | Para que los elementos del menú seleccionados se visualicen en tamaño doble del normal. | |
| DEMO MODE | ● ON | Para hacer que aparezca la demostración. | CAMERA |
| | OFF | Para cancelar el modo de demostración. | |

**Notas sobre DEMO MODE**

- Usted no podrá seleccionar DEMO MODE cuando haya un videocasete insertado en su videocámara.
- DEMO MODE ha sido ajustado a STBY (espera) en la fábrica, y la demostración se iniciará unos 10 minutos después de haber puesto el selector POWER en CAMERA sin videocasete insertado. Tenga en cuenta que usted no podrá seleccionar STBY de DEMO MODE en los ajustes del menú.
- Cuando NIGHTSHOT esté ajustado a ON, en la pantalla de cristal líquido o en el visor aparecerá el indicador “NIGHTSHOT”, y usted no podrá seleccionar DEMO MODE en los ajustes del menú

| Icono/elemento | Modo | Significado | Selector POWER |
|---|---|---|---|
| ETC DATA CODE | ● DATE/CAM | Para hacer que se visualicen la fecha, la hora, y diversos ajustes durante la reproducción (pág. 42, 170). | VCR MEMORY |
| | DATE | Para hacer que se visualicen la fecha y la hora durante la reproducción (pág. 42, 170, 173). | |
| WORLD TIME | — | Para ajustar el reloj a la hora local. Gire el dial SEL/PUSH EXEC para seleccionar una diferencia de hora. El reloj cambiará la diferencia de hora seleccionada aquí. Si selecciona una diferencia de hora de 0, el reloj volverá a la hora originalmente ajustada. | CAMERA MEMORY |
| BEEP | ● MELODY | Para dar salida a una melodía cuando inicie/pare la videofilmación, o cuando ocurra alguna condición anormal en su videocámara. | VCR CAMERA MEMORY |
| | NORMAL | Para dar salida a un pitido en vez de a una melodía. | |
| | OFF | Para cancelar la melodía y el pitido. | |
| COMMANDER | ● ON | Para activar el mando a distancia suministrado con su videocámara. | VCR CAMERA MEMORY |
| | OFF | Para desactivar el mando a distancia a fin de evitar el mal funcionamiento causado por el mando a distancia de otra videograbadora. | |
| DISPLAY | ● LCD | Para activar la visualización en la pantalla de cristal líquido y en el visor. | VCR CAMERA MEMORY |
| | V-OUT/LCD | Para activar la visualización en la pantalla de un televisor, en la pantalla de cristal líquido, y en el visor. | |
| REC LAMP | ● ON | Para hacer que se encienda la lámpara indicadora de videofilmación de la parte frontal de su videocámara. | CAMERA MEMORY |
| | OFF | Para apagar la lámpara indicadora de videofilmación de forma que el sujeto no se dé cuenta de que le están videofilmando. | |
| VIDEO EDIT | — | Para confeccionar un programa y realizar la edición de vídeo (pág. 99). | VCR |
| EDIT SET | — | Para sincronizar su videocámara y una videograbadora a fin de duplicar en el modo de edición establecido (pág. 96). | VCR |

### Nota

Si presiona DISPLAY con DISPLAY ajustado a V-OUT/LCD en los ajustes del menú, las imágenes del televisor o la videograbadora no aparecerán en la pantalla de cristal líquido incluso aunque su videocámara esté conectada a las salidas del televisor o de la videograbadora.

### Cuando videofilme un motivo cercano

Cuando REC LAMP esté ajustado a ON, la lámpara roja indicadora de videofilmación de la parte frontal de la videocámara puede reflejarse en el motivo si está cercano. En este caso, le recomendamos que ajuste REC LAMP a OFF.

### Si transcurren más de cinco minutos después de haber desconectado la fuente de alimentación

Los elementos “AUDIO MIX”, “COMMANDER”, “HiFi SOUND”, y “WHT BAL” volverán a sus ajustes predeterminados en fábrica.
Los demás elementos del menú se conservarán en la memoria incluso aunque extraiga la batería.

**Português**

## Selecção da definição de modo para cada elemento

● é a predefinição original.

Os elementos do menu diferem conforme a posição do interruptor POWER. O écran mostra somente os elementos que podem ser operados no momento.

| Ícone/Elemento | Modo | Significado | Interruptor POWER |
|---|---|---|---|
| PROGRAM AE | — | Responder aos seus requisitos específicos de filmagem (pág.64). | CAMERA MEMORY |
| P EFFECT | — | Adicionar efeitos especiais como os de filmes ou programas de TV, nas imagens (pág. 60, 74). | VCR CAMERA |
| D EFFECT | — | Adicionar efeitos especiais utilizando diversas funções digitais (pág. 61, 75). | VCR CAMERA |
| WHT BAL | — | Regular o equilíbrio do branco (pág. 53) | CAMERA MEMORY |
| AUTO SHTR | ● ON | Activar automaticamente o obturador electrónico quando filmar sob condições iluminadas. | CAMERA |
| | OFF | Não activar automaticamente o obturador electrónico, mesmo quando filmar sob condições iluminadas. | |
| SELFTIMER | ● OFF | Não utilizar a função de temporizador automático. | CAMERA MEMORY |
| | ON | Utilizar a função de temporizador automático. | |
| D ZOOM | ● OFF | Desactivar o zoom digital. Um zoom de até 10× é executável. | CAMERA |
| | 20× | Activar o zoom digital. Um zoom maior que 10× até 20× é digitalmente executável (pág. 33). | |
| | 120× | Activar o zoom digital. Um zoom maior que 10× até 120× é digitalmente executável (pág. 33). | |
| 16:9WIDE | ● OFF | — | CAMERA |
| | ON | Gravar uma imagem panorâmica de 16:9 (pág. 55). | |

## Alteração dos parâmetros do menu

| Ícone/Elemento | Modo | Significado | Interruptor POWER |
|---|---|---|---|
| C STEADYSHOT | ● ON | Compensar por tremulações da câmara. | CAMERA |
| | OFF | Cancelar a função de Estabilidade da Imagem. Imagens naturais são produzidas quando se filma um objecto estacionário com um tripé. | |
| N.S. LIGHT | ● ON | Utilizar a função da Luz para Filmagem Nocturna (pág. 36). | CAMERA MEMORY |
| | OFF | Cancelar a função da Luz para Filmagem Nocturna. | |
| FRAME REC | ● OFF | Desactivar a função de gravação com cortes. | CAMERA |
| | ON | Activar a função de gravação com cortes (pág. 72). | |
| INT. REC | ON | Activar a função de gravação com inserção de intervalos (pág. 69). | CAMERA |
| | ● OFF | Desactivar a função de gravação com inserção de intervalos. | |
| | SET | Definir o tempo de espera e o tempo de gravação para a função de gravação com inserção de intervalos (pág. 69). | |
| V HiFi SOUND | ● STEREO | Reproduzir uma fita estéreo ou fita com dupla pista de áudio com som principal e som secundário (pág. 216). | VCR |
| | 1 | Reproduzir uma fita estéreo com o áudio do canal esquerdo ou uma fita de dupla pista de áudio com som principal. | |
| | 2 | Reproduzir uma fita estéreo com o áudio do canal direito ou uma fita de dupla pista de áudio com som secundário. | |
| AUDIO MIX | — | Ajustar o balanço entre estéreo 1 e estéreo 2 (pág. 111). ST1 ▲ ST2 | VCR |
| A/V→DV OUT | ● OFF | OFF Exteriorizar imagens digitais e som no formato analógico usando esta videocâmara. | VCR |
| | ON | Exteriorizar imagens analógicas e som no formato digital usando esta videocâmara (pág. 102). | |

**Notas sobre a função de Estabilidade da Imagem**

- A função de Estabilidade da Imagem não irá corrigir tremulações excessivas da câmara.
- A acoplagem de uma lente de conversão (opcional) poderá influenciar a função de Estabilidade da Imagem.

(continua na página seguinte)

| Ícone/Elemento | Modo | Significado | Selector POWER |
|---|---|---|---|
| LCD BRIGHT | — | Regular a luminosidade do écran LCD com o anel SEL/PUSH EXEC.<br>Para escurecer ▲ Para clarear | VCR<br>CAMERA<br>MEMORY |
| LCD B. L. | ● BRT NORMAL | Regular a luminosidade do écran LCD para normal. | VCR<br>CAMERA<br>MEMORY |
| | BRIGHT | Iluminar mais o écran LCD. | |
| LCD COLOR | — | Para ajustar a cor no écran LCD, rode e prima o anel SEL/PUSH EXEC.<br>Para reduzir a intensidade ▲ Para aumentar a intensidade | VCR<br>CAMERA<br>MEMORY |
| VF B.L. | ● BRT NORMAL | Ajustar a luminosidade do écran do visor electrónico para normal. | VCR<br>CAMERA<br>MEMORY |
| | BRIGHT | Clarear o écran do visor electrónico. | |

**Notas sobre LCD B.L. e VF B.L.**

- Quando se selecciona «BRIGHT», a carga da bateria é reduzida em cerca de 10 por cento durante a gravação.
- Quando são usadas outras fontes de alimentação que não a bateria recarregável, BRIGHT é automaticamente seleccionada.

| Ícone/Elemento | Modo | Significado | Interruptor POWER |
|---|---|---|---|
| * STILL SET | | | |
| PIC MODE | ● SINGLE | Não gravar continuamente. | MEMORY |
| | MULTI SCRN | Gravar 9 imagens estáticas continuamente (pág. 149). | |
| QUALITY | ● FINE | Gravar imagens estáticas no modo da qualidade de imagem fina (pág. 141). | VCR MEMORY |
| | STANDARD | Gravar imagens estáticas no modo da qualidade de imagem padrão (pág. 141). | |
| MOVIE SET | | | |
| IMAGE SIZE | ● 320 × 240 | Gravar imagens móveis no tamanho 320 × 240 (pág. 143). | VCR MEMORY |
| | 160 × 112 | Gravar imagens móveis no tamanho 160 × 112 (pág. 143). | |
| REMAIN | ● AUTO | Para indicar a capacidade restante do «Memory Stick» nos seguintes casos:<br>• Por 5 segundos após regular o interruptor POWER a MEMORY<br>• Por 5 segundos após inserir um «Memory Stick» na sua videocâmara, no modo MEMORY ou VCR<br>• Quando a capacidade do «Memory Stick» for menor que 1 minuto no modo MEMORY<br>• Por 5 segundos após completar uma gravação de imagem móvel | VCR MEMORY |
| | ON | Indicar sempre a capacidade restante do «Memory Stick». | |
| PRINT MARK | ON | Inscrever uma marca de impressão em imagens estáticas gravadas que se queira imprimir posteriormente (pág. 193). | VCR MEMORY |
| | ● OFF | Cancelar marcas de impressão em imagens estáticas. | |
| PROTECT | ON | Proteger imagens estáticas seleccionadas contra apagamentos acidentais (pág. 188). | VCR MEMORY |
| | ● OFF | Não proteger imagens estáticas. | |
| SLIDE SHOW | — | Reproduzir imagens em cadeia contínua (pág. 186). | MEMORY |
| DELETE ALL | — | Eliminar todas as imagens desprotegidas (pág. 190). | MEMORY |

* Somente DCR-TRV17

(continua na página seguinte)

| Ícone/Elemento | Modo | Significado | Interruptor POWER |
|---|---|---|---|
| * FORMAT | ● RETURN | Cancelar el formatação | MEMORY |
| | OK | Formatar um «Memory Stick» inserido.<br>1. Seleccione FORMAT com o anel SEL/PUSH EXEC, e então prima o anel.<br>2. Rode o anel SEL/PUSH EXEC para seleccionar OK, e então prima o anel.<br>3. Após «EXECUTE» aparecer, prima o anel SEL/PUSH EXEC. «FORMATTING» cintilará durante a formatação. «COMPLETE» aparecerá quando terminar a formatação. | |
| PHOTO SAVE | — | Copiar imagens estáticas de minicassetes DV em «Memory Stick»s (pág. 167). | VCR |
| * 9PIC PRINT | ● RETURN | Cancelar impressões de écran dividido. | MEMORY |
| | SAME | Efectuar impressões do mesmo écran dividido (pág.195). | |
| | MULTI | Efectuar impressões de diferentes écrans divididos (pág. 195). | |
| | MARKED | Efectuar impressões de imagens com marcas de impressão em ordem de gravação (pág. 195). | |
| DATE/TIME | ● OFF | Efectuar impressões sem a data e a hora de gravação. | MEMORY |
| | DATE | Efectuar impressões com a data de gravação (pág. 195). | |
| | DAY&TIME | Efectuar impressões com a data e a hora de gravação (pág.195). | |

* Somente DCR-TRV17

### Notas sobre a formatação (somente DCR-TRV17)

- Os «Memory Stick»s fornecidos ou opcionais foram formatados na fábrica. A formatação com esta videocâmara não é requerida.
- Não rode o interruptor POWER nem prima nenhuma tecla enquanto o mostrador indicar «FORMATTING».
- Não se pode formatar o «Memory Stick» se a lingueta protectora contra inscrições no «Memory Stick» estiver ajustada em LOCK.
- Formate o «Memory Stick» novamente, caso apareça a mensagem «».

### A formatação apaga todas as informações no «Memory Stick» (somente DCR-TRV17)

Verifique o conteúdo do «Memory Stick» antes da sua formatação.

- A formatação apaga as imagens de amostra no «Memory Stick».
- A formatação apaga os dados de amostra protegidos no «Memory Stick».

### Nota sobre PRINT SET (somente DCR-TRV17)

9PIC PRINT e DATE/TIME são indicados somente quando uma impressora externa (opcional) for ligada ao calço de acessório inteligente.

| Ícone/Elemento | Modo | Significado | Interruptor POWER |
|---|---|---|---|
| TITLE | — | Sobrepor um título ou criar o seu próprio título (pág. 113, 117). | VCR CAMERA |
| TITLEERASE | — | Apagar o título sobreposto (pág. 116). | VCR CAMERA |
| TITLE DSPL | ● ON | Exibir o título sobreposto. | VCR |
| | OFF | Não exibir o título. | |
| CM SEARCH | ● ON | Efectuar busca usando memória de cassete (pág. 79). | VCR |
| | OFF | Efectuar busca sem usar memória de cassete. | |
| TAPE TITLE | — | Etiquetar uma cassete (pág. 119). | VCR CAMERA |
| ERASE ALL | — | Apagar todos os dados na memória de cassete. | VCR CAMERA |
| REC MODE | ● SP | Gravar no modo SP (Reprodução Padrão). | VCR CAMERA |
| | LP | Aumentar o tempo de gravação para 1,5 vezes o tempo do modo SP. | |
| AUDIO MODE | ● 12BIT | Gravar no modo de 12 bits (dois sons estéreo). | VCR CAMERA |
| | 16BIT | Gravar no modo de 16 bits (um som estéreo com alta qualidade). | |
| REMAIN | ● AUTO | Indicar a barra de fita restante:<br>•por cerca de 8 segundos após a sua videocâmara ser activada e calcular a quantidade de fita restante<br>•por cerca de 8 segundos após uma cassete ser inserida e a sua videocâmara calcular a quantidade restante de fita<br>•por cerca de 8 segundos após ► ser premida no modo VCR<br>•por cerca de 8 segundos após DISPLAY ser premida para exibir os indicadores do écran<br>•pelo período de rebobinagem, avanço rápido ou busca de imagem na fita no modo VCR | VCR CAMERA |
| | ON | Exibir sempre o indicador de fita restante. | |

### Notas sobre o modo LP

- Quando se grava uma fita no modo LP nesta videocâmara, recomendamos reproduzir tal fita também nesta videocâmara. Caso a reproduza em outras videocâmaras ou videogravadores, ruídos podem ocorrer nas imagens e no som.
- Quando for gravar pelo modo LP, recomendamos utilizar uma cassete Sony Excellence/Master para que possa obter o máximo da sua videocâmara.
- Não se pode efectuar a dobragem de áudio numa fita gravada pelo modo LP. Utilize o modo SP para fitas a serem áudio-dobradas.
- Quando se grava uma fita nos modos SP e LP, ou se grava algumas cenas no modo LP, a imagem de reprodução pode ser distorcida ou o código de tempo pode não ser adequadamente inscrito entre cenas.

### Notas sobre AUDIO MODE

- Não é possível efectuar a dobragem de áudio numa fita gravada pelo modo 16 bits.
- Na reprodução de uma fita gravada pelo modo 16 bits, não se pode regular o balanço em AUDIO MIX.

| Ícone/Elemento | Modo | Significado | Interruptor POWER |
|---|---|---|---|
| CLOCK SET | — | Acertar a data ou a hora (pág. 24) | CAMERA MEMORY |
| AUTO TV ON | ● OFF | — | VCR CAMERA MEMORY |
| | ON | Activar automaticamente a alimentação de um televisor Sony quando se usa a função de superenlace laser (pág. 47). | |
| TV INPUT | ● VIDEO1 VIDEO2 VIDEO3 | Comutar a entrada de vídeo num televisor Sony quando se usa a função de superenlace laser (pág. 47). | VCR CAMERA MEMORY |
| | OFF | — | |
| LTR SIZE | ● NORMAL | Exibir os elementos do menu em tamanho normal. | VCR CAMERA MEMORY |
| | × 2 | Exibir os elementos do menu seleccionado em tamanho duas vezes maior que o normal. | |
| DEMO MODE | ● ON | Fazer a demonstração aparecer. | CAMERA |
| | OFF | Cancelar o modo demonstração. | |

**Notas sobre DEMO MODE**

- Não se pode seleccionar DEMO MODE quando uma cassete está inserida nesta videocâmara.
- DEMO MODE vem predefinido em STBY (Espera) da fábrica, e a demonstração inicia-se cerca de 10 minutos depois que o interruptor POWER é regulado a CAMERA sem uma cassete inserida.

Note que não se pode seleccionar STBY de DEMO MODE nos parâmetros do menu.

- Quando NIGHTSHOT for regulado a ON, o indicador "NIGHTSHOT" aparecerá no écran LCD ou no visor electrónico e não se poderá seleccionar DEMO MODE nos parâmetros do menu.

## Alteração dos parâmetros do menu

| Ícone/Elemento | Modo | Significado | Interruptor POWER |
|---|---|---|---|
| ETC DATA CODE | ● DATE/CAM | Indicar a data, a hora e os vários parâmetros durante a reprodução (pág. 42, 170). | VCR MEMORY |
| | DATE | Indicar a data e a hora durante a reprodução (pág. 42, 170, 173). | |
| WORLD TIME | — | Acertar o relógio ao horário local. Rode o anel SEL/PUSH EXEC para definir uma diferença de fuso horário. O relógio altera-se pelo fuso horário aqui definido. Caso defina a diferença horária como 0, o relógio retornará à hora originalmente definida. | CAMERA MEMORY |
| BEEP | ● MELODY | Emitir a melodia quando se inicia/pára a gravação ou quando uma situação incomum ocorrer na sua videocâmara. | VCR CAMERA MEMORY |
| | NORMAL | Emitir o sinal sonoro ao invés da melodia. | |
| | OFF | Cancelar a melodia e o sinal sonoro. | |
| COMMANDER | ● ON | Activar o telecomando fornecido com a sua videocâmara. | VCR CAMERA MEMORY |
| | OFF | Desactivar o telecomando para evitar erros operativos de comando à distância causados pelo controlo remoto de outro videogravador. | |
| DISPLAY | ● LCD | Mostrar as indicações no écran LCD e no visor electrónico. | VCR CAMERA MEMORY |
| | V-OUT/LCD | Mostrar as indicações no écran do televisor, no écran LCD e no visor electrónico. | |
| REC LAMP | ● ON | Acender a lâmpada de gravação na parte frontal da videocâmara. | CAMERA MEMORY |
| | OFF | Desactivar a lâmpada de gravação da videocâmara de forma que o motivo não perceba que está a ser filmado. | |
| VIDEO EDIT | — | Criar programa e executar edição de vídeo (pág. 99). | VCR |
| EDIT SET | — | Ajustar e definir a sincronia entre a sua videocâmara e um videogravador para a cópia no modo de edição definido (pág. 96). | VCR |

**Nota**

Caso prima DISPLAY com DISPLAY definido em V-OUT/LCD nos parâmetros do menu, a imagem de um televisor ou videogravador não aparecerá no écran LCD, mesmo que a sua videocâmara seja ligada às saídas no televisor ou videogravador.

**Quando for gravar um motivo muito perto**

Se REC LAMP estiver definido em ON, a lâmpada vermelha de gravação na parte frontal da videocâmara poderá reflectir num motivo muito próximo. Neste caso, recomendamos regular REC LAMP a OFF.

**Passados mais de 5 minutos após a remoção da fonte de alimentação**

Os elementos «AUDIO MIX», «COMMANDER», «HiFi SOUND» e «WHT BAL» são retornados às suas predefinições originais.
Os outros elementos do menu são mantidos na memória, mesmo que a bateria seja removida.

# Utilización de un “Memory Stick” – Introducción

## – DCR-TRVV17 solamente

Usted podrá grabar / reproducir imágenes fijas en / de un “Memory Stick” suministrado con su videocámara. Podrá realizar fácilmente la reproducción, la grabación, o el borrado de imágenes. Podrá intercambiar datos de imágenes con otros equipos, tales como un PC, etc. utilizando el cable USB para “Memory Stick” suministrado con su videocámara.

## Acerca del formato de archivo

**Imágenes fijas (JPEG)**

Su videocámara comprime los datos de imágenes en formato JPEG (extensión .jpg).

**Imágenes móviles (MPEG)**

Su videocámara comprime los datos de imágenes en formato MPEG (extensión .mpg).

**Nombre de archivo de datos de imágenes típico**

Imágenes fijas

| | |
|---|---|
| 100-0001: | Este nombre de archivo aparecerá en la pantalla de cristal líquido o en el visor de su videocámara. |
| Dsc00001.jpg: | Este nombre aparecerá en el monitor de su PC. |

Imágenes móviles

| | |
|---|---|
| MOV00001: | Este nombre de archivo aparecerá en la pantalla de su videocámara. |
| Mov00001: | Este nombre de archivo aparecerá en el monitor de su PC. |

## Utilización de un “Memory Stick”



# Utilização de um «Memory Stick» – Introdução

## – Somente DCR-TRV17

O utente pode gravar e reproduzir imagens num «Memory Stick» fornecido com a sua videocâmara. É possível reproduzir, gravar ou eliminar imagens facilmente. Dados de imagem podem ser intercambiados com outro equipamento, tal como um computador pessoal, etc., usando-se o cabo USB para «Memory Stick» fornecido com esta videocâmara.

## Sobre o formato do ficheiro

**Imagem estática (JPEG)**

A sua videocâmara comprime dados de imagem em formato JPEG (extensão.jpg).

**Imagem móvel (MPEG)**

A sua videocâmara comprime dados de imagem em formato MPEG (extensão.mpg).

**Nome de ficheiro de dados de imagem típico**

**Imagem estática**

| | |
|---|---|
| 100-0001: | Este nome de ficheiro aparece no écran da sua videocâmara. |
| Dsc00001.jpg: | Este nome de ficheiro aparece no mostrador do seu computador pessoal. |

Imagem móvel

| | |
|---|---|
| MOV00001: | Este nome de ficheiro aparece no écran da sua videocâmara. |
| Mov00001.mpg: | Este nome de ficheiro aparece no mostrador do seu computador pessoal. |

## Utilização de um “Memory Stick”

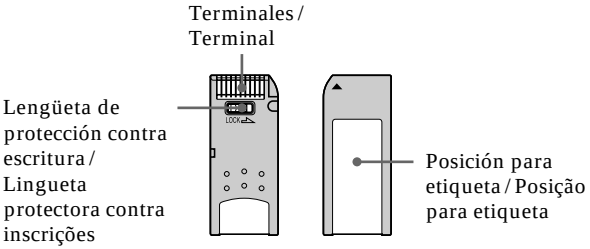


- Usted no podrá grabar ni borrar imágenes cuando la lengüeta de protección contra escritura del “Memory Stick” esté en LOCK.
  Dependiendo del modelo, la ubicación y la forma de la lengüeta de protección contra escritura puede ser diferente.
- Le recomendamos que realice copias de protección de los datos importantes.
- Los datos de imágenes pueden dañarse en los casos siguientes:
  – Si extrae el “Memory Stick” o desconecta la alimentación durante la lectura o la escritura.
  – Si utiliza el “Memory Stick” cerca de campos electrostáticos o magnéticos.

- Não é possível gravar ou apagar imagens quando a lingueta protectora contra inscrições no «Memory Stick» estiver regulada em LOCK.
  Dependendo do modelo, a posição e o formato da lingueta protectora contra inscrições podem ser diferentes.
- Recomendamos fazer uma cópia de segurança dos dados importantes.
- Os dados de imagem podem ser avariados nos seguintes casos:
  – Caso remova o «Memory Stick» ou desactive a alimentação durante a leitura ou a inscrição.
  – Caso utilize «Memory Stick»s perto de electricidade estática ou campos magnéticos.

## Utilización de un “Memory Stick” – Introducción

- Evite que objetos metálicos y sus dedos entren en contacto con las partes metálicas de la sección de conexión.
- Fije la etiqueta solamente en la posición para la misma.
- No doble, deje caer, ni golpee fuertemente los “Memory Sticks”.
- No desarme ni modifique los “Memory Sticks”.
- No permita que los “Memory Sticks” se humedezcan.
- No utilice los “Memory Sticks” en lugares:
  – Extremadamente cálidos, como en un automóvil estacionado al sol, o un sol abrasador.
  – Expuestos a la luz solar directa
  – Muy húmedos o sometidos a gases corrosivos
- Para transportar un “Memory Stick”, guárdelo en su caja.

### “Memory Stick” formateado con un PC

En esta videocámara no se garantiza la compatibilidad con un “Memory Stick” formateado con Windows OS ni Macintosh.

#### Notas sobre la compatibilidad de datos de imágenes

- Los archivos de datos de imágenes grabados en un “Memory Stick” con su videocámara son compatibles con las normas mundiales del sistema Design Rules for Camera File establecidas por JEITA (Japan Electronics and Information Technology Industries Association). Usted no podrá reproducir en su videocámara imágenes fijas grabadas en otros equipos (DCR-TRV890E / TRV900 / TRV900E, ni DSC-D700 / D770) que no sean compatibles con estas normas universales. (Estos modelos no se venden en ciertas áreas.)
- Si no puede utilizar un “Memory Stick” que haya sido usado en otro equipo, formatéelo en su videocámara (pág. 126). Sin embargo, tenga en cuenta que todos los datos del “Memory Stick” se borrarán cuando lo formatee.

---

- “Memory Stick” y MEMORY STICK ™ son marcas comerciales de Sony Corporation.
- Windows y ActiveMovie, DirectShow son marcas registradas de Microsoft Corporation en Estados Unidos y / o en otros países.
- Macintosh y Mac OS, Quick Time son marcas comerciales de Apple Computer, Inc.
- Todos los demás nombres de productos mencionados aquí pueden ser marcas comerciales o registradas de sus respectivas compañías.
- Además, “™” y “®” no se mencionarán en cada caso en este manual.

## Utilização de um «Memory Stick» – Introdução

- Não permita que objectos metálicos ou os seus dedos entrem em contacto com as peças metálicas da secção de ligação.
- Cole a sua etiqueta na posição para etiqueta.
- Não dobre, derrube nem aplique choques fortes nos «Memory Stick»s.
- Não desmonte nem modifique «Memory Stick»s.
- Não permita que «Memory Stick»s se molhem.
- Não utilize nem mantenha «Memory Stick»s em locais:
  – Extremamente quentes, tais como no interior de um automóvel estacionado ao sol ou sob o sol escaldante.
  – Sob a luz solar directa
  – Muito húmidos ou sujeitos a gases corrosivos.
- Quando for transportar ou guardar um «Memory Stick», coloque-o no seu estojo.

### «Memory Stick»s formatados por um computador

«Memory Stick»s formatados por computadores Windows OS ou Macintosh não têm compatibilidade garantida com esta videocâmara.

#### Notas sobre a compatibilidade dos dados de imagem

- Ficheiros de dados de imagem gravados em «Memory Stick»s através desta videocâmara estão em conformidade com o regulamento de Design para o padrão universal de sistema de Ficheiro de Câmara estabelecido pela JEITA (Associação de Indústrias de Tecnologia de Informação e Electrónica do Japão). Não é possível reproduzir nesta videocâmara, imagens estáticas gravadas em outro equipamento (DCR-TRV890E / TRV900 / TRV900E ou DSC-D700 / D770) que não esteja em conformidade com este padrão universal (Tais modelos não são vendidos em algumas áreas).
- Se não conseguir utilizar um «Memory Stick» que foi usado com outro equipamento, formate-o com esta videocâmara (pág. 134). Entretanto, a formatação apaga todas as informações no «Memory Stick».

---

- «Memory Stick» e MEMORY STICK ™ são marcas comerciais de Sony Corporation.
- Windows e ActiveMovie, DirectShow são marcas registadas ou marcas comerciais de Microsoft Corporation nos Estados Unidos da América e / ou outros países.
- Macintosh e Mac OS, QuickTime são marcas comerciais de Apple Computer, Inc.
- Todos os outros nomes de produtos doravante mencionados podem ser marcas comerciais ou marcas registadas de suas respectivas empresas.
- Ademais, «™» e «®» não são mencionados em cada caso neste manual.

## Utilización de un “Memory Stick” – Introducción

### Inserción de un Memory Stick

Levante el visor e inserte a fondo el “Memory Stick” en la ranura para el mismo, con la marca ▲ encarada hacia arriba, como se muestra en la ilustración.

## Utilização de um «Memory Stick» – Introdução

### Inserção de um «Memory Stick»

Levante o visor electrónico e insira um «Memory Stick» na ranhura para «Memory Stick» até o fundo, com a marca ▲ voltada para cima conforme ilustrado.

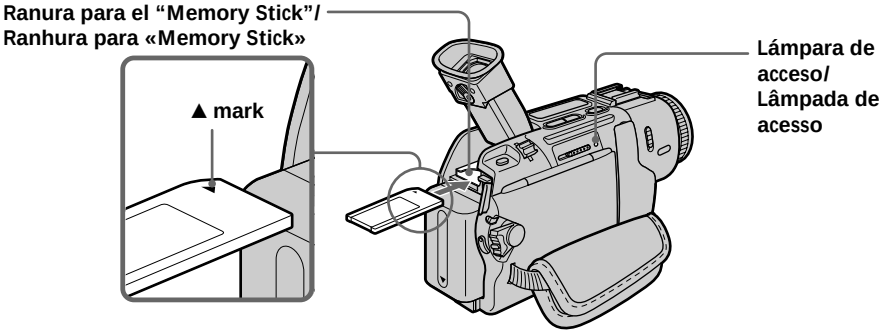


### Extracción del “Memory Stick”

Deslice ◄ MEMORY EJECT en el sentido de la flecha.

### Ejecção de um «Memory Stick»

Deslize ◄ MEMORY EJECT na direcção indicada pela seta.

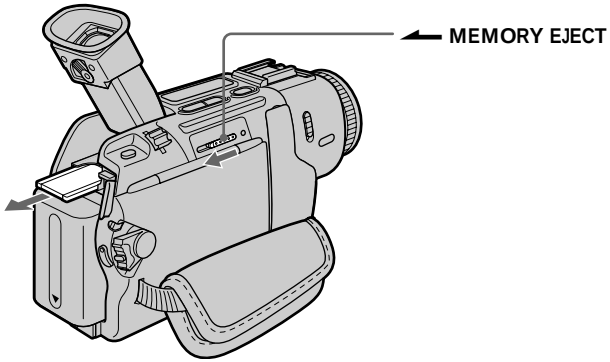


**Si despliega el visor hasta el final**
No podrá insertar ni extraer un “Memory Stick”.

**Caso estenda o visor electrónico até a extremidade**
Não será possível inserir nem ejectar um «Memory Stick».

## Utilización de un “Memory Stick” – Introducción

**Mientras la lámpara de acceso esté encendida o parpadeando**

No sacuda ni golpee nunca su videocámara porque estará leyendo datos del “Memory Stick” o grabando datos en el mismo. No desconecte la alimentación, extraiga el “Memory Stick”, ni quite la batería. De lo contrario, podría producirse la pérdida de los datos de imágenes.

**Si se visualiza “ MEMORYSTICK ERROR”**

El “Memory Stick” puede estar corrompido. Cuando ocurra esto, utilice otro “Memory Stick”.

### Selección del modo de calidad de imágenes

Usted podrá seleccionar el modo de la calidad de las imágenes en la grabación de imágenes fijas. El ajuste predeterminado es FINE.

**(1)** Ponga el selector POWER en MEMORY o VCR. Cerciórese de que el mando LOCK esté en la posición de la izquierda (desbloqueo).
**(2)** Presione MENU para hacer que se visualice el menú.
**(3)** Gire el dial SEL / PUSH EXEC para seleccionar , y después presiónelo.
**(4)** Gire el dial SEL / PUSH EXEC para seleccionar STILL SET, y después presiónelo.
**(5)** Gire el dial SEL / PUSH EXEC para seleccionar QUALITY, y después presiónelo.
**(6)** Gire el dial SEL / PUSH EXEC para seleccionar la calidad de imágenes deseada, y después presiónelo.

## Utilização de um «Memory Stick» – Introdução

**Enquanto a lâmpada de acesso estiver acesa ou a cintilar**

Não balance nem golpeie a sua videocâmara, a qual está a ler os dados do «Memory Stick» ou a gravar dados no «Memory Stick». Não desactive a alimentação, não ejecte o «Memory Stick» nem remova a bateria recarregável. Caso contrário, poderá danificar os dados de imagem.

**Se « MEMORYSTICK ERROR» for exibido**

Significa que o «Memory Stick» pode estar corrompido. Neste caso, utilize um outro «Memory Stick».

### Selecção do modo de qualidade da imagem estática

Pode-se seleccionar o modo de qualidade da imagem na gravação de imagens estáticas. A predefinição original é FINE.

**(1)** Regule o interruptor POWER a MEMORY ou VCR. Certifique-se de que o interruptor LOCK esteja regulado na posição esquerda (desbloqueado).
**(2)** Carregue em MENU para exibir o menu.
**(3)** Rode o anel SEL / PUSH EXEC para seleccionar , e então prima o anel.
**(4)** Rode o anel SEL / PUSH EXEC para seleccionar STILL SET, e então prima o anel.
**(5)** Rode o anel SEL / PUSH EXEC para seleccionar QUALITY, e então prima o anel.
**(6)** Rode o anel SEL / PUSH EXEC para seleccionar a qualidade de imagem desejada, e então prima o anel.

## Utilización de un "Memory Stick" – Introducción

## Utilização de um «Memory Stick» – Introdução

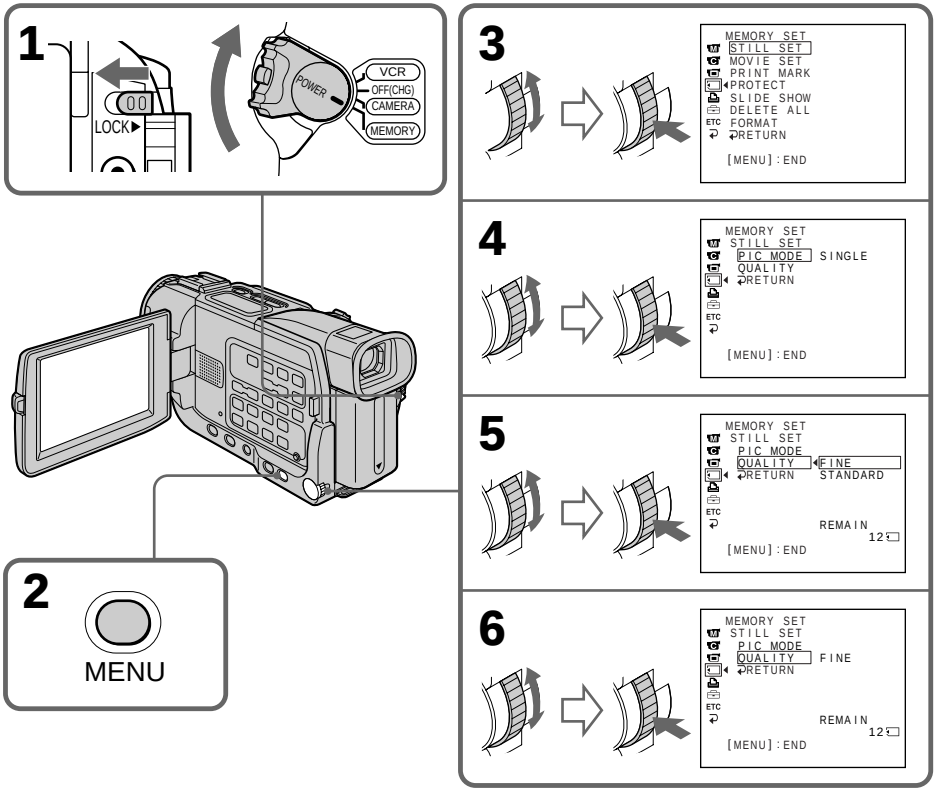


### Ajustes de calidad de imágenes

| Ajuste | Significado |
|---|---|
| FINE (FINE) | Utilice este modo cuando desee grabar imágenes de gran calidad. La imagen se comprimirá hasta aproximadamente 1/6. |
| STANDARD (STD) | Ésta es la calidad estándar de imágenes. La imagen se comprimirá aproximadamente 1/10. |

### Definições de qualidade de imagem

| Definição | Significado |
|---|---|
| FINE (FINE) | Use este modo quando quiser gravar imagens com alta qualidade. A imagem é comprimida para cerca de 1/6. |
| STANDARD (STD) | Esta é a qualidade de imagem padrão. A imagem é comprimida para cerca de 1/10. |

## Utilización de un "Memory Stick" – Introducción

**Nota**
En algunos casos, el cambio del modo de calidad de imágenes no afectará la calidad de éstas dependiendo del tipo de imágenes que esté grabando.

**Diferencias en el modo de calidad de las imágenes**
Las imágenes grabadas se comprimirán en formato JPEG antes de almacenarse en la memoria. La capacidad de memoria asignada a cada imagen variará de acuerdo con el modo de calidad de imágenes seleccionado. Los detalles se muestran en la tabla siguiente.

| Modo de calidad de imágenes | Capacidad de memoria |
|---|---|
| FINE | Aproximadamente 100 kB |
| STANDARD | Aproximadamente 60 kB |

**Indicador de modo de calidad de imágenes**
El indicador de modo de calidad de imágenes no se visualizará durante la reproducción.

### Selección del tamaño de imagen

Usted podrá seleccionar el tamazo de imágenes móviles de 320 × 240 o 160 × 112.
El ajuste predeterminado es 320 × 240.

**(1)** Ponga el selector POWER en MEMORY. Cerciórese de que el mando LOCK esté en la posición de la izquierda (desbloqueo).
**(2)** Presione MENU para hacer que se visualice el menú.
**(3)** Gire el dial SEL / PUSH EXEC para seleccionar , y después presiónelo.
**(4)** Gire el dial SEL / PUSH EXEC para seleccionar MOVIE SET (imagen móvil), y después presiónelo.
**(5)** Gire el dial SEL / PUSH EXEC para seleccionar IMAGESIZE, y después presiónelo.
**(6)** Gire el dial SEL / PUSH EXEC para seleccionar el tamaño de imagen deseado, y después presiónelo.
El indicador cambiará de la forma siguiente:

## Utilização de um «Memory Stick» – Introdução

**Nota**
Em alguns casos, a alteração do modo de qualidade de imagem pode não afectar a qualidade de imagem em si, dependendo do tipo de imagem que se está a registar.

**Diferenças no modo de qualidade de imagem**
As imagens gravadas são comprimidas no formato JPEG antes de serem armazenadas na memória. A capacidade de memória atribuída a cada imagem varia de acordo com o modo de qualidade de imagem seleccionado. Os detalhes estão mostrados na tabela abaixo.

| Modo de qualidade de imagem | Capacidade de memória |
|---|---|
| FINE | Cerca de 100 KB |
| STANDARD | Cerca de 60 KB |

**Indicador do modo de qualidade de imagem**
O indicador do modo de qualidade de imagem não é exibido durante a reprodução.

### Selecção do tamanho da imagem

Pode-se seleccionar o tamanho de imagem móvel 320 × 240 ou 160 × 112.
A predefinição original é 320 × 240.

**(1)** Regule o interruptor POWER a MEMORY. Certifique-se de que o interruptor LOCK esteja ajustado na posição esquerda (desbloqueado).
**(2)** Carregue em MENU para exibir o menu.
**(3)** Rode o anel SEL / PUSH EXEC para seleccionar , e então prima o anel.
**(4)** Rode o anel SEL / PUSH EXEC para seleccionar MOVIE SET (imagem móvel), e então prima o anel.
**(5)** Rode o anel SEL / PUSH EXEC para seleccionar IMAGESIZE, e então prima o anel.
**(6)** Rode o anel SEL / PUSH EXEC para seleccionar o tamanho de imagem desejado, e então prima o anel.
O indicador muda como segue:

## Utilización de un "Memory Stick" – Introducción

## Utilização de um «Memory Stick» – Introdução

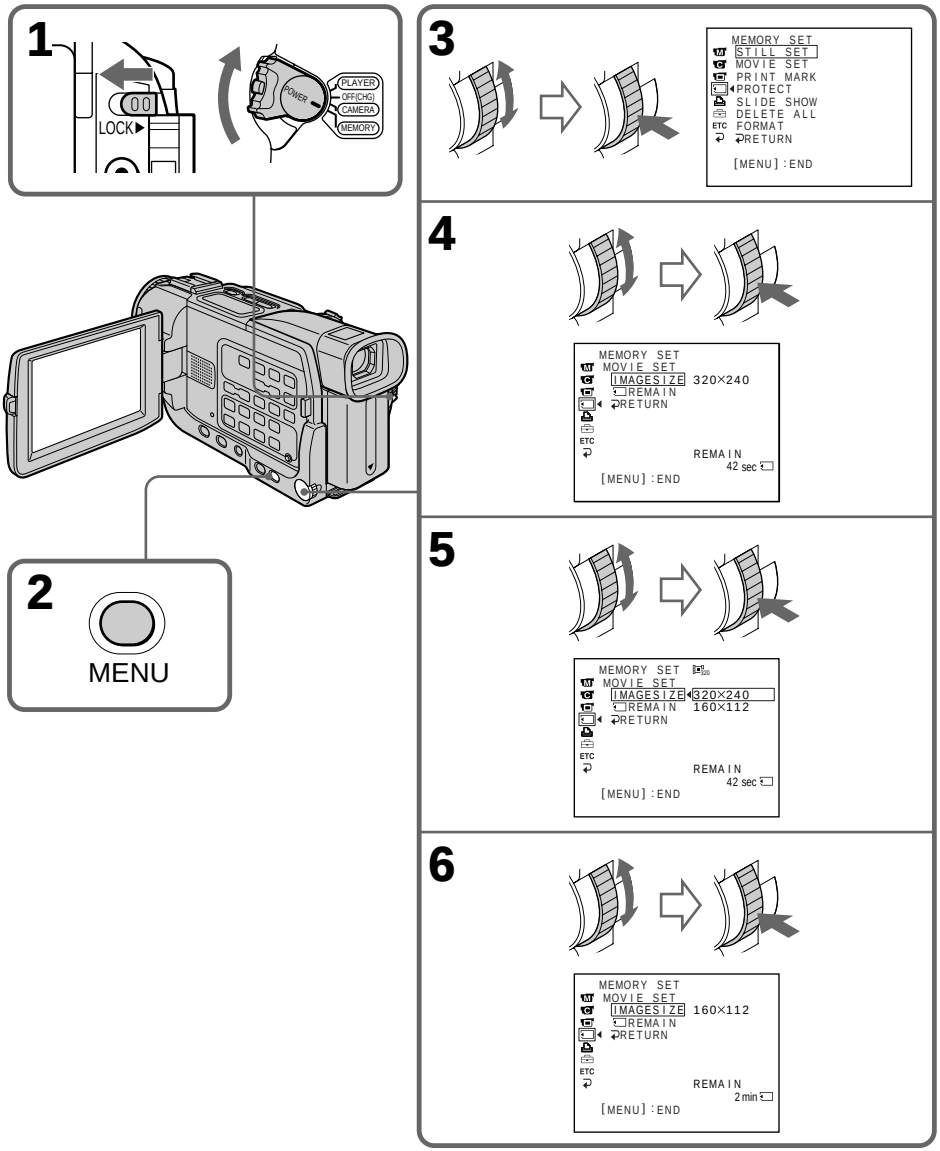


**Tamaño de las imágenes fijas**

El tamaño se ajustará automáticamente a 640 × 480.

**Tamanho das imagens estáticas**

O tamanho de imagem é automaticamente ajustado a 640 × 480.

## Ajustes de tamaños de imágenes móviles/ Definições de tamanho da imagem móvel

| Ajuste/Definição | Significado/Significado | Indicador/Indicador | |
|---|---|---|---|
| | | Grabación/ Gravação | Reproducción/ Reprodução |
| 320 × 240 | Graba imágenes móviles de 320 × 240. / Grava imagens móveis de 320 × 240. | 320 | 320 |
| 160 × 112 | Graba imágenes móviles de 160 × 112. / Grava imagens móveis de 160 × 112. | 160 | 160 |

## Tiempo máximo de grabación de imágenes móviles/ Tempo máximo de gravação de imagens móveis

| Tamaño de las imágenes/ Tamanho da imagem | Tiempo máximo de grabación/ Tempo máximo de gravação |
|---|---|
| 320 × 240 | 15 segundos |
| 160 × 112 | 60 segundos |

## Número aproximado de imágenes que podrán grabarse en un "Memory Stick"

El número de imágenes que podrá grabar dependerá del modo de calidad y del tamaño de imágenes que haya seleccionado, y de la complejidad del motivo.

**Tipo de 4MB (suministrado):**

| | |
|---|---|
| FINE (FINE) | 40 images |
| STANDARD (STD) | 60 images |

**Tipo de 8MB (opcional):**

| | |
|---|---|
| FINE (FINE) | 81 images |
| STANDARD (STD) | 122 images |

**Tipo de 16MB (opcional):**

| | |
|---|---|
| FINE (FINE) | 164 images |
| STANDARD (STD) | 246 images |

**Tipo de 32MB (opcional):**

| | |
|---|---|
| FINE (FINE) | 329 images |
| STANDARD (STD) | 494 images |

**Tipo de 64MB (opcional):**

| | |
|---|---|
| FINE (FINE) | 659 images |
| STANDARD (STD) | 988 images |

**Tipo de 128MB (opcional):**

| | |
|---|---|
| FINE (FINE) | 1319 images |
| STANDARD (STD) | 1978 images |

## Número aproximado de imagens estáticas graváveis num «Memory Stick»

O número de imagens que podem ser gravadas varia de acordo com o modo de qualidade de imagem seleccionado e com a complexidade do motivo.

**Tipo 4 MB (fornecido):**

| | |
|---|---|
| FINE (FINE) | 40 imagens |
| STANDARD (STD) | 60 imagens |

**Tipo 8 MB (opcional):**

| | |
|---|---|
| FINE (FINE) | 81 imagens |
| STANDARD (STD) | 122 imagens |

**Tipo 16 MB (opcional):**

| | |
|---|---|
| FINE (FINE) | 164 imagens |
| STANDARD (STD) | 246 imagens |

**Tipo 32 MB (opcional):**

| | |
|---|---|
| FINE (FINE) | 329 imagens |
| STANDARD (STD) | 494 imagens |

**Tipo 64 MB (opcional):**

| | |
|---|---|
| FINE (FINE) | 659 imagens |
| STANDARD (STD) | 988 imagens |

**Tipo 128 MB (opcional):**

| | |
|---|---|
| FINE (FINE) | 1319 imagens |
| STANDARD (STD) | 1978 imagens |

## Utilización de un "Memory Stick" – Introducción

### Tiempo aproximado de imágenes móviles que podrán grabarse en un "Memory Stick"

El que podrá grabar imágenes móviles variará con el tamaño de imágenes que haya seleccionado y con la complejidad del motivo.

**Tipo de 4MB (suministrado):**

| Tamaño de las imágenes | 160 × 112 | 320 × 240 |
|---|---|---|
| Tiempo de grabación | 2 min. 40 seg. | 40 seg. |

**Tipo de 8MB (opcional):**

| Tamaño de las imágenes | 160 × 112 | 320 × 240 |
|---|---|---|
| Tiempo de grabación | 5 min. 20 seg. | 1 min. 20 seg. |

**Tipo de 16MB (opcional):**

| Tamaño de las imágenes | 160 × 112 | 320 × 240 |
|---|---|---|
| Tiempo de grabación | 10 min. 40 seg. | 2 min. 40 seg. |

**Tipo de 32MB (opcional):**

| Tamaño de las imágenes | 160 × 112 | 320 × 240 |
|---|---|---|
| Tiempo de grabación | 21 min. 20 seg. | 5 min. 20 seg. |

**Tipo de 64MB (opcional):**

| Tamaño de las imágenes | 160 × 112 | 320 × 240 |
|---|---|---|
| Tiempo de grabación | 42 min. 40 seg. | 10 min. 40 seg. |

**Tipo de 128MB (opcional):**

| Tamaño de las imágenes | 160 × 112 | 320 × 240 |
|---|---|---|
| Tiempo de grabación | 85 min. 20 seg. | 21 min. 20 seg. |

## Utilização de um «Memory Stick» – Introdução

### Tempo aproximado de gravação de imagens móveis num «Memory Stick»

O tempo disponível para gravação de imagens móveis varia conforme o tamanho de imagem seleccionado e a complexidade do motivo.

**Tipo 4 MB (fornecido):**

| Tamanho da imagem | 160 × 112 | 320 × 240 |
|---|---|---|
| Tempo de gravação | 2 min. 40 seg. | 40 seg. |

**Tipo 8 MB (opcional):**

| Tamanho da imagem | 160 × 112 | 320 × 240 |
|---|---|---|
| Tempo de gravação | 5 min. 20 seg. | 1 min. 20 seg. |

**Tipo 16 MB (opcional):**

| Tamanho da imagem | 160 × 112 | 320 × 240 |
|---|---|---|
| Tempo de gravação | 10 min. 40 seg. | 2 min. 40 seg. |

**Tipo 32 MB (opcional):**

| Tamanho da imagem | 160 × 112 | 320 × 240 |
|---|---|---|
| Tempo de gravação | 21 min. 20 seg. | 5 min. 20 seg. |

**Tipo 64 MB (opcional):**

| Tamanho da imagem | 160 × 112 | 320 × 240 |
|---|---|---|
| Tempo de gravação | 42 min. 40 seg. | 10 min. 40 seg. |

**Tipo 128 MB (opcional):**

| Tamanho da imagem | 160 × 112 | 320 × 240 |
|---|---|---|
| Tempo de gravação | 85 min. 20seg. | 21 min. 20seg. |

# Grabación de imágenes fijas en un “Memory Stick” – Grabación de fotos en la memoria

## – DCR-TRV17 solamente

Usted podrá grabar imágenes fijas en un “Memory Stick”.

### Antes de la operación

Inserte un “Memory Stick” en su videocámara.

**(1)** Ponga el selector POWER en MEMORY. Cerciórese de que el mando LOCK esté en la posición de la izquierda (desbloqueo).
**(2)** Mantenga ligeramente presionada PHOTO hasta que aparezca la imagen fija deseada. La marca verde ● dejará de parpadear, y después permanecerá encendida. El brillo y el enfoque de la imagen se ajustarán en su centro y se fijarán. La grabación no se iniciará todavía.
**(3)** Presione PHOTO a fondo. La imagen visualizada en la pantalla se grabará en el “Memory Stick”. La grabación habrá finalizado cuando desaparezca el indicador desplazable de barra.

# Gravação de imagens estáticas em «Memory Stick»s – Gravação Fotográfica na Memória

## – Somente DCR-TRV17

O utente pode gravar imagens estáticas em «Memory Stick»s.

### Antes da operação

Insira um «Memory Stick» na sua videocâmara.

**(1)** Regule o interruptor POWER a MEMORY. Certifique-se de que o interruptor LOCK esteja ajustado na posição esquerda (desbloqueado).
**(2)** Mantenha PHOTO levemente premida até que a imagem estática desejada apareça. A marca verde ● pára de cintilar e então se acende. A luminosidade da imagem e o foco são regulados e fixados com base no centro da imagem. A gravação ainda não se inicia.
**(3)** Carregue em PHOTO mais a fundo. A imagem exibida no écran será gravada num «Memory Stick». A gravação estará concluída quando o indicador de barras rolantes desaparecer.

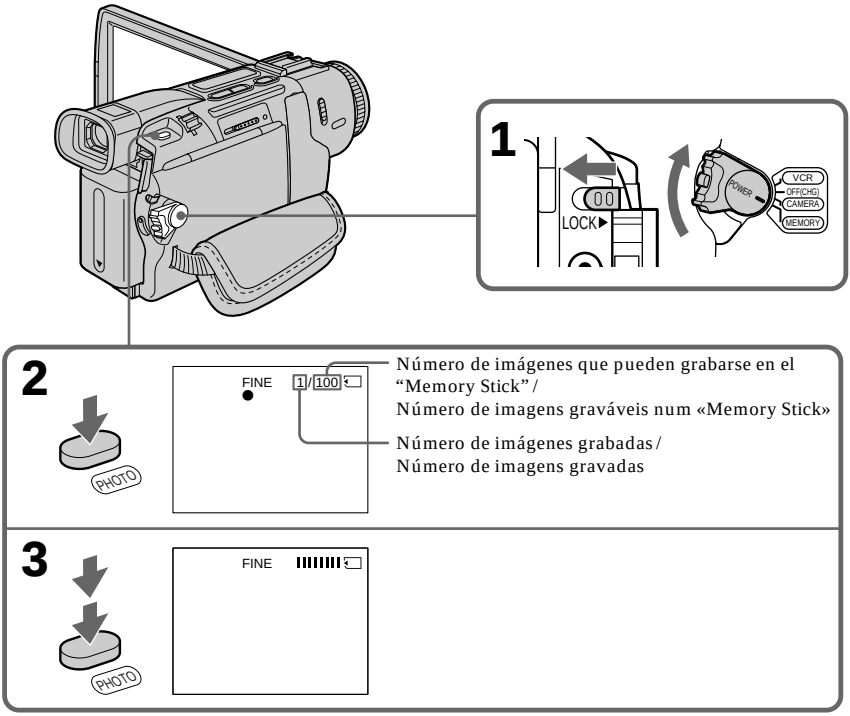

## Grabación de imágenes fijas en un Memory Stick – Grabación de fotos en la memoria

**Cuando el selector POWER esté en MEMORY**
Las funciones siguientes no trabajarán:
– Modo de televisión panorámica
– Zoom digital
– Función de videofilmación estable
– Videofilmación en la obscuridad súper
– Aumento gradual / desvanecimiento
– Efectos de imagen
– Efectos digitales
– Títulos
– Modo de baja iluminación (El indicador parpadeará.)
– Modo de aprendizaje de deportes (El indicador parpadeará.)

**Cuando esté grabando una imagen fija**
Usted no podrá desconectar la alimentación ni presionar PHOTO.

**Si presiona PHOTO del mando a distancia**
Su videocámara grabará inmediatamente la imagen que esté en la pantalla cuando presione la tecla.

**Nota**
Cuando grabe imágenes fijas en el paso 2 con la tecla PHOTO ligeramente presionada, la imagen parpadeará momentáneamente. Esto no significa mal funcionamiento.

## Gravação de imagens estáticas em «Memory Stick»s – Gravação Fotográfica na Memória

**Quando o interruptor POWER estiver regulado em MEMORY**
As funções a seguir não actuam:
– Modo de televisor panorâmico
– Zoom digital
– Função de Estabilidade da imagem
– SuperFilmagem Nocturna
– Fusão gradual
– Efeito de imagem
– Efeito digital
– Título
– Modo Baixo Lux (O indicador cintila)
– Modo Lição de Esporte (O indicador cintila)

**Durante a gravação de uma imagem estática**
Não se pode desactivar a alimentação nem premir PHOTO.

**Quando se preme PHOTO no telecomando**
A sua videocâmara grava imediatamente a imagem que está no écran quando se preme esta tecla.

**Nota**
Quando se grava imagens estáticas no passo 2 com a tecla PHOTO premida levemente, a imagem tremula momentaneamente. Isto não significa um mau funcionamento.

# Grabación de imágenes fijas en un "Memory Stick" – Grabación de fotos en la memoria

## Grabación continua de imágenes

Usted podrá grabar continuamente imágenes fijas.

**Modo de pantalla múltiple (El tamaño de las imágenes grabadas es de 640 × 480.)**
Usted podrá grabar continuamente nueve imágenes fijas en una sola página.

# Gravação de imagens estáticas em «Memory Stick»s – Gravação Fotográfica na Memória

## Gravação contínua de imagens

Imagens estáticas podem ser gravadas continuamente. Seleccione um dos dois modos descritos abaixo antes da gravação.

**Modo de écran múltiplo (O tamanho da imagem de gravação é 640 × 480)**
É possível gravar 9 imagens estáticas continuamente numa única página.

Mientras mantenga presionada PHOTO, su videocámara grabará continuamente el número máximo de imágenes fijas. Cuando suelte la tecla, la grabación se parará.

**(1)** Ponga el selector POWER en MEMORY. Cerciórese de que el mando LOCK esté en la posición de la izquierda (desbloqueo).
**(2)** Presione MENU para hacer que se visualice del menú.
**(3)** Gire el dial SEL / PUSH EXEC para seleccionar ▭, y después presiónelo.
**(4)** Gire el dial SEL / PUSH EXEC para seleccionar STILL SET, y después presiónelo.
**(5)** Gire el dial SEL / PUSH EXEC para seleccionar PIC MODE, y después presiónelo.
**(6)** Gire el dial SEL / PUSH EXEC para seleccionar MULTI SCRN, y después presiónelo.

Durante o pressionamento de PHOTO, a sua videocâmara grava continuamente o número máximo de imagens estáticas.
Quando o pressionamento é liberado, a gravação cessa.

**(1)** Regule o interruptor POWER a MEMORY. Certifique-se de que o interruptor LOCK esteja ajustado na posição esquerda (desbloqueado).
**(2)** Carregue em MENU para exibir o menu.
**(3)** Rode o anel SEL / PUSH EXEC para seleccionar ▭, e então prima o anel.
**(4)** Rode o anel SEL / PUSH EXEC para seleccionar STILL SET, e então prima o anel.
**(5)** Rode o anel SEL / PUSH EXEC para seleccionar PIC MODE, e então prima o anel.
**(6)** Rode o anel SEL / PUSH EXEC para seleccionar MULTI SCRN, e então prima o anel.

## Grabación de imágenes fijas en un “Memory Stick” – Grabación de fotos en la memoria

## Gravação de imagens estáticas em «Memory Stick»s – Gravação Fotográfica na Memória

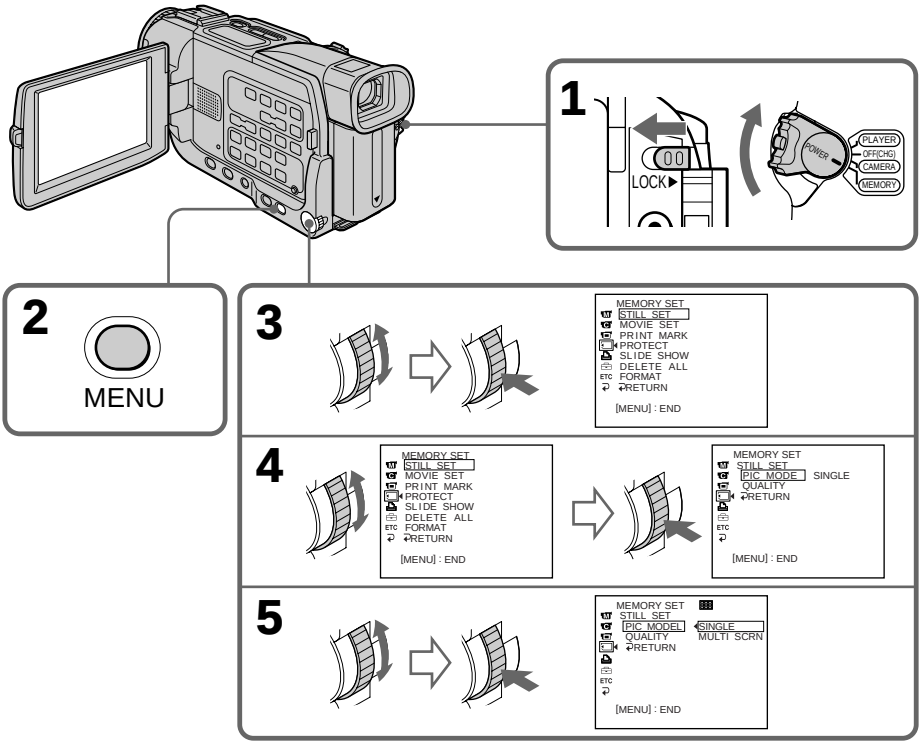


### Si se agota la capacidad del “Memory Stick”

En la pantalla aparecerá “ FULL”, y no podrá grabar más imágenes en este “Memory Stick”.

### Ajustes de grabación continua/

| Ajuste | Significado (indicador de la pantalla) |
|---|---|
| SINGLE | Su videocámara tomará una imagen cada vez (sin indicador). |
| MULTI SCRN | Su videocámara tomará nueve imágenes fijas a intervalos de aproximadamente 0,5 segundos y las visualizará en una sola página dividida en nueve cuadros. ( ) |

### Se a capacidade do «Memory Stick» se esgotar

« FULL» aparecerá no écran, e não será possível gravar imagens estáticas neste «Memory Stick».

### Definições de registo contínuo

| Definição | Significado (indicador no écran) |
|---|---|
| SINGLE | A sua videocâmara regista uma imagem por vez (nenhum indicador). |
| MULTI SCRN | A sua videocâmara regista 9 imagens estáticas a intervalos de cerca de 0,5 segundos e exibe-as numa única página dividida em 9 compartimentos ( ). |

# Grabación de imágenes fijas en un "Memory Stick" – Grabación de fotos en la memoria

## Grabación de fotos en la memoria con autodisparador

Usted podrá grabar imágenes en un "Memory Stick" con el autodisparador. También podrá utilizar el mando a distancia para esta operación.

**(1)** Ponga el selector POWER en MEMORY. Cerciórese de que el mando LOCK esté en la posición de la izquierda (desbloqueo).
**(2)** En el modo de espera, presione MENU para hacer que se visualicen los ajustes del menú.
**(3)** Gire el dial SEL / PUSH EXEC para seleccionar , y después presiónelo.
**(4)** Gire el dial SEL / PUSH EXEC para seleccionar SELFTIMER, y después presiónelo.
**(5)** Gire el dial SEL / PUSH EXEC para seleccionar ON, y después presiónelo.
**(6)** Presione MENU para hacer que desaparezcan los ajustes del menú.
**(7)** Presione PHOTO a fondo.
El autodisparador iniciará la cuenta atrás desde 10 con un pitido. En los dos últimos segundos de la cuenta atrás, el pitido será más rápido, y después la videofilmación se iniciará automáticamente.

# Gravação de imagens estáticas em «Memory Stick»s – Gravação Fotográfica na Memória

## Gravação fotográfica temporizada automática na memória

Pode-se efectuar a gravação de imagens estáticas em «Memory Stick»s através do temporizador automático. Pode-se também utilizar o telecomando para executar esta operação.

**(1)** Ajuste o interruptor POWER a MEMORY. Certifique-se de que o interruptor LOCK esteja na posição esquerda (desbloqueado).
**(2)** Carregue em MENU para exibir os parâmetros do menu no modo de espera.
**(3)** Rode o anel SEL / PUSH EXEC para seleccionar , e então prima o anel.
**(4)** Rode o anel SEL / PUSH EXEC para seleccionar SELFTIMER, e então prima o anel.
**(5)** Rode o anel SEL / PUSH EXEC para seleccionar ON, e então prima o anel.
**(6)** Carregue em MENU para fazer os parâmetros do menu desaparecerem.
**(7)** Carregue em PHOTO firmemente.
O temporizador automático começará a contagem regressiva a partir de 10, acompanhado de um sinal sonoro. Nos últimos 2 segundos da contagem regressiva, o sinal sonoro ficará mais rápido, e então a gravação será iniciada automaticamente.

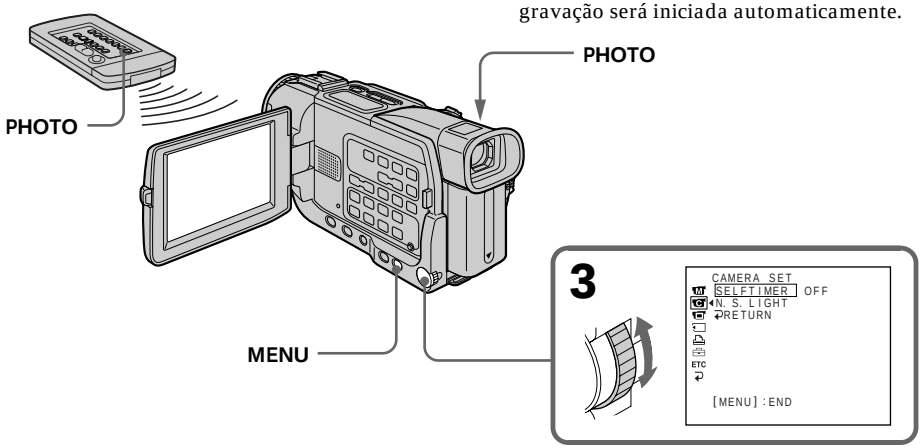


### Para cancelar la grabación con autodisparador

Ajuste SELFTIMER a OFF en los ajustes del menú con su videocámara en el modo de espera. Usted no podrá cancelar la grabación con autodisparador utilizando el mando a distancia.

### Para cancelar a gravação temporizada automática

Regule SELFTIMER a OFF nos parâmetros do menu enquanto a videocâmara estiver no modo de espera. Não é possível cancelar a gravação temporizada automática através do telecomando.

## Grabación de imágenes fijas en un "Memory Stick" – Grabación de fotos en la memoria

**Nota**

El modo de grabación con autodisparador se cancelará automáticamente cuando:
– Finalice la grabación con autodisparador.
– Ponga el selector POWER en OFF (CHG) o VCR.

**Para comprobar la imagen que desee grabar**

Usted podrá comprobar la imagen presionando ligeramente la tecla PHOTO, y después presiónela a fondo para iniciar la grabación con autodisparador.

## Gravação de imagens estáticas em «Memory Stick»s – Gravação Fotográfica na Memória

**Nota**

O modo de gravação temporizada automática é automaticamente cancelado quando:
– A gravação temporizada automática terminar;
– O interruptor POWER for ajustado a OFF (CHG) ou VCR.

**Para verificar a imagem a ser gravada**

Pode-se verificar a imagem premindo-se PHOTO levemente e depois mais firmemente para iniciar a gravação temporizada automática.

# Grabación de imágenes de una cinta como imágenes fijas

## – DCR-TRV17 solamente

Su videocámara puede leer datos de imágenes móviles grabados en una cinta y grabarlos como imágenes fijas en un “Memory Stick”.

### Antes de la operación

- Inserte un videocasete grabado en su videocámara.
- Inserte un “Memory Stick” en su videocámara.

**(1)** Ponga el selector POWER en VCR.
**(2)** Presione ►. Las imágenes grabadas en la cinta se reproducirán.
**(3)** Mantenga ligeramente presionada PHOTO hasta que se congele la imagen procedente de la cinta. En la pantalla aparecerá “CAPTURE”. La grabación no se iniciará todavía.
**(4)** Presione PHOTO a fondo. La imagen visualizada en la pantalla se grabará en el “Memory Stick”. La grabación habrá finalizado cuando desaparezca el indicador desplazable de barra.

# Gravação de imagens de uma cassete como imagens estáticas

## – Somente DCR-TRV17

A sua videocâmara é capaz de ler dados de imagens móveis gravados numa cassete, e gravá-los como imagens estáticas num «Memory Stick».

### Antes da operação

- Insira uma cassete gravada na sua videocâmara.
- Insira um «Memory Stick» na sua videocâmara.

**(1)** Regule o interruptor POWER a VCR.
**(2)** Carregue em ►. A imagem gravada na cassete é reproduzida.
**(3)** Mantenha premida PHOTO levemente, até que a imagem da cassete se congele. «CAPTURE» aparecerá no écran. A gravação ainda não se inicia.
**(4)** Carregue em PHOTO firmemente. A imagem exibida no écran será gravada num «Memory Stick». A gravação estará concluída quando o indicador de barras rolantes desaparecer.

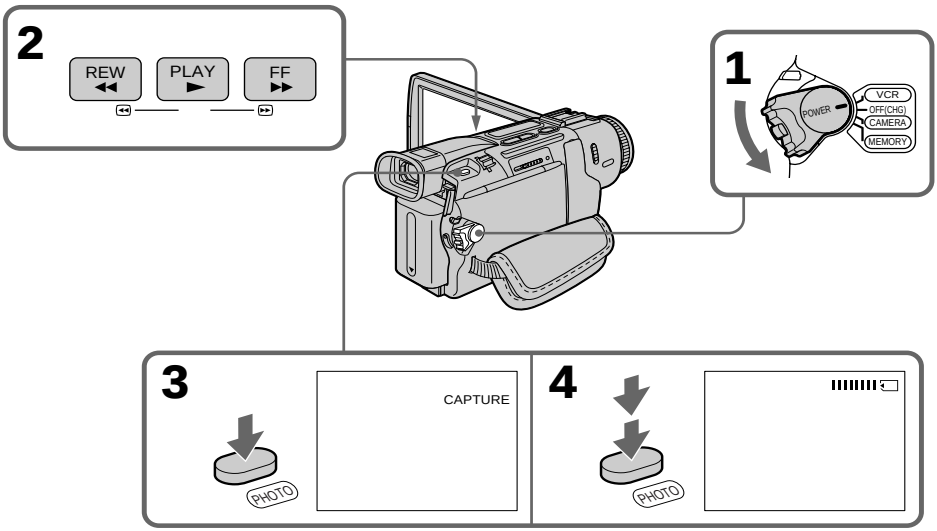

## Grabación de imágenes de una cinta como imágenes fijas

**Cuando la lámpara de acceso esté encendida o parpadeando**
No sacuda ni golpee nunca su videocámara. Tampoco desconecte la alimentación, extraiga el "Memory Stick", ni quite la batería. De lo contrario, podría producirse la pérdida de datos de imágenes.

**Si en la pantalla aparece "⊘"**
El "Memory Stick" insertado será incompatible con su videocámara porque su formato no está de acuerdo con ella. Compruebe el formato del "Memory Stick".

**Si presiona ligeramente PHOTO en el modo de reproducción**
Su videocámara se parará momentáneamente.

**Sonido grabado en una cinta**
Usted no podrá grabar sonido de una cinta.

**Títulos ya grabados en una cinta**
Usted no podrá grabar los títulos en un "Memory Stick". El título no aparecerá mientras esté grabando una imagen fija con PHOTO.

**Cuando presione PHOTO del mando a distancia**
Su videocámara grabará inmediatamente la imagen que esté en la pantalla cuando presione la tecla.

## Gravação de imagens de uma cassete como imagens estáticas

**Quando a lâmpada de acesso estiver acesa ou a cintilar**
Não balance nem golpeie o aparelho. Também não desactive a alimentação, não ejecte o «Memory Stick» nem remova a bateria recarregável. Caso contrário, os dados de imagem poderão danificar-se.

**Se «⊘» aparecer no écran**
O «Memory Stick» inserido é incompatível com a sua videocâmara porque o seu formato não está em conformidade com a sua videocâmara. Verifique o formato do «Memory Stick».

**Caso prima PHOTO levemente no modo de reprodução**
A sua videocâmara parará momentaneamente.

**O som gravado numa cassete**
Não é possível gravar o áudio de uma cassete.

**Títulos já gravados em cassetes**
Não é possível gravar os títulos em «Memory Stick«s. O título não aparece durante a gravação de uma imagem estática com PHOTO.

**Quando se preme PHOTO no telecomando**
A sua videocâmara grava imediatamente a imagem que está no écran quando esta tecla é premida.

# Grabación de imágenes de una cinta como imágenes fijas

## Grabación de imágenes fijas desde otro equipo

**Antes de la operación**

Ajuste DISPLAY a LCD en los ajustes del menú. (El ajuste predeterminado es LCD.)

**(1)** Ponga el selector POWER en VCR.
**(2)** Ponga en reproducción la cinta grabada, o conecte la alimentación del televisor para contemplar el programa deseado.
Las imágenes del otro equipo se visualizarán en la pantalla.
**(3)** Realice los pasos 3 y 4 de la página 153.

### Utilización del cable conector de audio/vídeo

# Gravação de imagens de uma cassete como imagens estáticas

## Gravação de imagens estáticas de outro equipamento

**Antes da operação**

Regule DISPLAY a LCD nos parâmetros do menu (A predefinição original é LCD).

**(1)** Regule o interruptor POWER a VCR.
**(2)** Reproduza a fita gravada ou active a alimentação do televisor para ver o programa desejado. A imagem do outro equipamento é exibida no écran.
**(3)** Siga os passos 3 e 4 na página 153.

### Utilização do cabo de ligação A/V

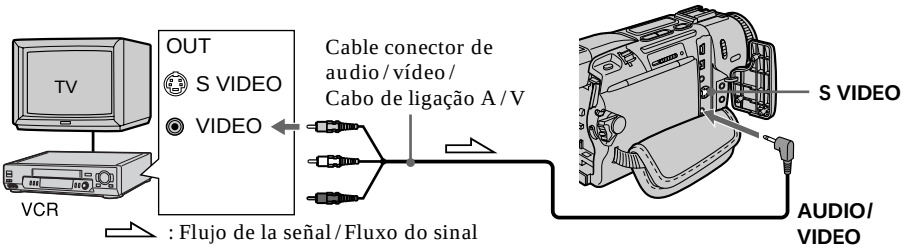


Conecte la clavija amarilla del cable conector de audio / vídeo a la toma de vídeo de la videograbadora o el televisor.

Ligue a ficha amarela do cabo de ligação A / V à tomada de vídeo no videogravador ou televisor.

## Grabación de imágenes de una cinta como imágenes fijas

**Si su televisor videograbadora posee toma de vídeo S**

Para obtener imágenes de gran calidad, realice la conexión utilizando un cable de vídeo S (opcional).
Con esta conexión, no necesitará conectar la clavija amarilla (vídeo) del cable conector de audio / vídeo.
Conecte un cable de vídeo S (opcional) a la toma de vídeo S de su videocámara y su televisor o videograbadora.
Esta conexión producirá imágenes de formato DV de mayor calidad.

## Gravação de imagens de uma cassete como imagens estáticas

**Caso o seu televisor ou videogravador possua uma tomada de vídeo S**

Efectue a ligação usando um cabo de Video S (opcional) para obter imagens de alta qualidade.
Com esta ligação, não é necessário ligar a ficha amarela (vídeo) do cabo de ligação A / V.
Ligue um cabo de vídeo S (opcional) às tomadas de vídeo S tanto da sua videocâmara quanto do televisor ou videogravador.
Esta ligação produz imagens em formato DV de qualidade superior.

### Utilización de un cable i.LINK (cable conector DV)

### Utilização do cabo i.LINK (cabo de ligação DV)

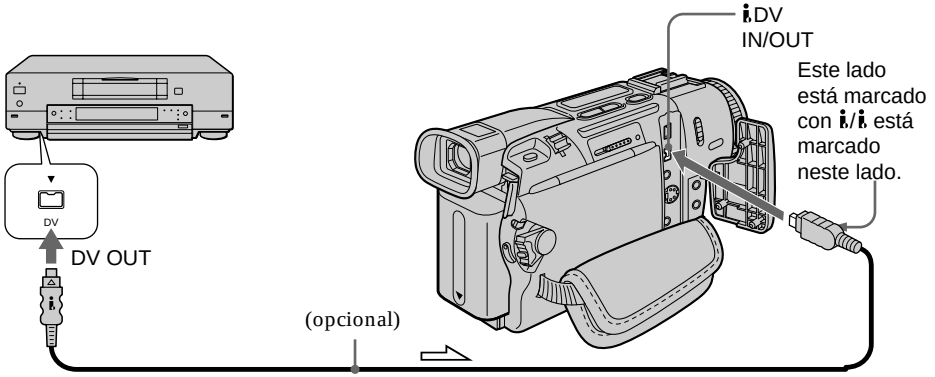


: Flujo de la señal / Fluxo do sinal

# Grabación de imágenes móviles en un “Memory Stick” – Videofilmación de películas MPEG

## – DCR-TRV17 solamente

Usted podrá grabar imágenes móviles con sonido en un “Memory Stick”.

### Antes de la operación

Inserte un “Memory Stick” en su videocámara.

**(1)** Ponga el selector POWER en MEMORY. Cerciórese de que el mando LOCK esté en la posición de la izquierda (desbloqueo).

**(2)** Presione START/STOP. Su videocámara iniciará la grabación. La lámpara indicadora de videofilmación situada en la parte frontal de la videocámara se encenderá. Cuando IMAGESIZE de los ajustes del menú esté ajustado a 160 × 112, el tiempo máximo de grabación será de 60 segundos. Sin embargo, si IMAGESIZE de los ajustes del menú está ajustado a 320 × 240, el tiempo máximo de grabación será de 15 segundos.

# Gravação de imagens móveis em «Memory Stick»s – Filmagem MPEG

## – Somente DCR-TRV17

Imagens móveis podem ser gravadas com som em «Memory Stick»s.

### Antes da operação

Insira um «Memory Stick» na sua videocâmara.

**(1)** Regule o interruptor POWER a MEMORY. Certifique-se de que o interruptor LOCK esteja ajustado na posição esquerda (desbloqueado).

**(2)** Carregue em START/STOP. A sua videocâmara inicia a gravação. A lâmpada de gravação localizada na parte frontal da sua videocâmara acende-se. Quando IMAGESIZE nos parâmetros do menu estiver definido como 160 × 112, o tempo máximo de gravação será de 60 segundos. Entretanto, quando IMAGESIZE nos parâmetros do menu estiver definido como 320 × 240, o tempo máximo de gravação será de 15 segundos.

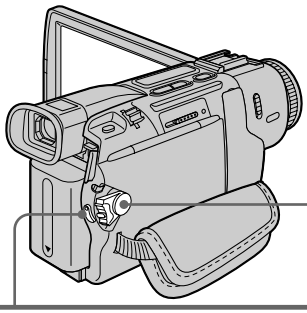

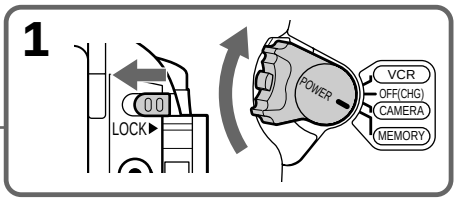


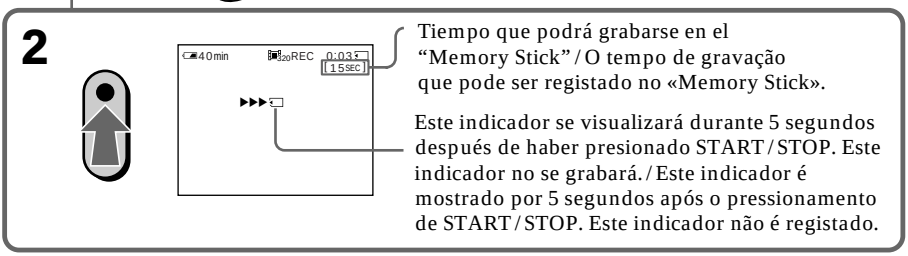


### Para parar la grabación

Presione START/STOP.

### Para cessar a gravação

Carregue em START/STOP.

## Grabación de imágenes móviles en un "Memory Stick" – Videofilmación de películas MPEG

**Nota**
El sonido se grabará en forma monoaural.

**Cuando el selector POWER esté en MEMORY**
Las funciones siguientes no trabajarán:
– Modo de televisión panorámica
– Zoom digital
– Función de videofilmación estable
– Videofilmación en la obscuridad súper
– Aumento gradual / desvanecimiento
– Efectos de imagen
– Efectos digitales
– Títulos
– Modo de baja iluminación (El indicador parpadeará.)
– Modo de aprendizaje de deportes (El indicador parpadeará.)

## Gravação de imagens móveis em «Memory Stick»s – Filmagem MPEG

**Nota**
O som é gravado no modo monofónico.

**Quando o interruptor POWER estiver regulado em MEMORY**
As funções a seguir não actuam:
– Televisor panorâmico
– Zoom digital
– Função de estabilidade da imagem
– SuperFilmagem Nocturna
– Fusão gradual
– Efeito de imagem
– Efeito digital
– Título
– Modo Baixo Lux (O indicador cintila)
– Modo Lição de Esporte (O indicador cintila)

# Grabación de imágenes de una cinta como imágenes móviles

## – DCR-TRV17 solamente

Su videocámara puede leer datos de imágenes móviles grabados en una cinta y grabarlos como imágenes móviles en un “Memory Stick”. Además, su videocámara también puede captar datos de imágenes móviles a través del conector de entrada y grabarlos como imágenes móviles en un “Memory Stick”.

### Antes de la operación

- Inserte un videocasete grabado en su videocámara.
- Inserte un “Memory Stick” en su videocámara.

**(1)** Ponga el selector POWER en VCR.
**(2)** Presione ►. Las imágenes grabadas en la cinta se reproducirán.
**(3)** Presione START / STOP de su videocámara en la escena a partir de la que desee iniciar la grabación. La lámpara indicadora de videofilmación situada en la parte frontal de la videocámara se encenderá. Cuando IMAGESIZE de los ajustes del menú esté ajustado a 160 × 112, el tiempo máximo de grabación será de 60 segundos. Sin embargo, si IMAGESIZE de los ajustes del menú está ajustado a 320 × 240, el tiempo máximo de grabación será de 15 segundos.

# Gravação de imagens de uma cassete como imagens móveis

## – Somente DCR-TRV17

A sua videocâmara é capaz de ler dados de imagens móveis gravados numa cassete, e gravá-los como imagens estáticas num «Memory Stick». A sua videocâmara também pode receber dados de imagens móveis através do conector de entrada e gravá-los como imagens móveis num «Memory Stick».

### Antes da operação

- Insira uma cassete na sua videocâmara.
- Insira um «Memory Stick» na sua videocâmara.

**(1)** Regule o interruptor POWER a VCR.
**(2)** Carregue em ►. A imagem gravada na cassete é reproduzida.
**(3)** Carregue em START / STOP na sua videocâmara na cena a partir da qual deseja iniciar a gravação. A lâmpada de gravação localizada na parte frontal da sua videocâmara acende-se. Quando IMAGESIZE nos parâmetros do menu estiver definido como 160 × 112, o tempo máximo de gravação será de 60 segundos. Entretanto, quando IMAGESIZE nos parâmetros do menu estiver definido como 320 × 240, o tempo máximo de gravação será de 15 segundos.

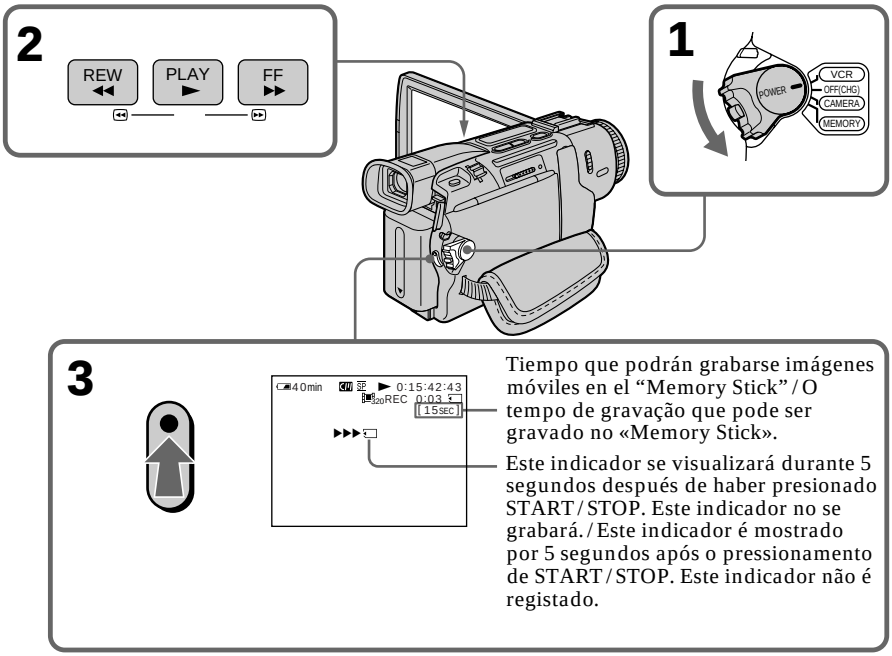


Tiempo que podrán grabarse imágenes móviles en el “Memory Stick” / O tempo de gravação que pode ser gravado no «Memory Stick».

Este indicador se visualizará durante 5 segundos después de haber presionado START / STOP. Este indicador no se grabará. / Este indicador é mostrado por 5 segundos após o pressionamento de START / STOP. Este indicador não é registado.

## Grabación de imágenes de una cinta como imágenes móviles

### Para parar la grabación

Presione START/STOP.

**Notas**

- El sonido grabado en 48 kHz se convertirá a 32 kHz cuando grabe imágenes de una cinta en un "Memory Stick".
- El sonido grabado en estéreo se convertirá en monoaural cuando grabe de cintas.

**Cuando la lámpara de acceso esté encendida o parpadeando**

No sacuda ni golpee nunca su videocámara. Tampoco desconecte la alimentación, extraiga el "Memory Stick", ni quite la batería. De lo contrario, podría producirse la pérdida de datos de imágenes.

**Títulos ya grabados en una cinta**

Usted no podrá grabar los títulos en un "Memory Stick" . El título no aparecerá mientras esté grabando imágenes móviles con START/STOP.

**Datos de grabación**

Usted no podrá grabar los datos de la grabación (fecha/hora o diversos ajustes de grabación).

**Si se visualiza "AUDIO ERROR"**

Se había grabado sonido que su videocámara no puede grabar. Conecte el cable conector de audio/vídeo para introducir imágenes desde una unidad externa utilizada para reproducir las imágenes.

**Durante la grabación en un "Memory Stick"**

- Usted no podrá utilizar la función PB ZOOM.
- Usted no podrá grabar códigos de datos de una cinta.

## Gravação de imagens de uma cassete como imagens móveis

### Para cessar a gravação

Carregue em START/STOP.

**Notas**

- O som gravado em 48 kHz é convertido em 32 kHz na gravação de imagens de uma cassete, em «Memory Stick»s.
- O som gravado em estéreo é convertido em som monofónico quando for gravado de cassetes.

**Quando a lâmpada de acesso estiver acesa ou a cintilar**

Não balance nem golpeie o aparelho. Também não desactive a alimentação, não ejecte o «Memory Stick» nem remova a bateria recarregável. Caso contrário, os dados de imagem poderão danificar-se.

**Títulos já gravados em cassetes**

Não é possível gravar os títulos em «Memory Stick»s. O título não aparece durante a gravação de uma imagem móvel com START/STOP.

**Vários parâmetros da gravação**

Não se pode gravar os vários parâmetros da gravação.

**Caso «AUDIO ERROR» seja indicado**

Foi gravado um som que não pode ser gravado pela sua videocâmara. Ligue o cabo de ligação A/V para introduzir imagens de um aparelho externo usado para reproduzir a imagem.

**Durante a gravação no «Memory Stick»**

- Não é possível utilizar a função PB ZOOM
- Não é possível gravar códigos de dados de cassetes

# Grabación de imágenes de una cinta como imágenes móviles

## Grabación de imágenes móviles desde otro equipo

**Antes de la operación**
Ajuste DISPLAY a LCD en los ajustes del menú. (El ajuste predeterminado es LCD.)

**(1)** Ponga el selector POWER en VCR.
**(2)** Ponga en reproducción la cinta grabada, o conecte la alimentación del televisor para contemplar el programa deseado.
Las imágenes del otro equipo se visualizarán en la pantalla.
**(3)** Realice lel paso 3 de la página 159.

### Utilización el cable conector de audio/vídeo

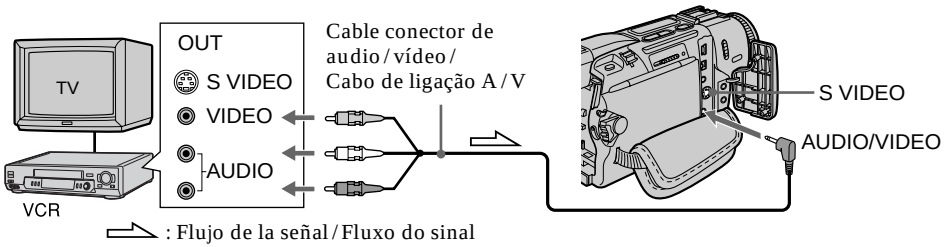


Conecte la clavija amarilla del cable conector de audio / vídeo a la toma de vídeo de la videograbadora o el televisor.
El sonido se grabará en forma monoaural.

**Si su televisor o videograbadora posee toma de vídeo S**
Para obtener imágenes de gran calidad, realice la conexión utilizando un cable de vídeo S (opcional).
Con esta conexión, no necesitará conectar la clavija amarilla (vídeo) del cable conector de audio / vídeo.
Conecte un cable de vídeo S (opcional) a la toma de vídeo S de su videocámara y su televisor o videograbadora.
Esta conexión producirá imágenes de formato DV de mayor calidad.

# Gravação de imagens de uma cassete como imagens móveis

## Gravação de imagens móveis de outro equipamento

**Antes de operação**
Regule DISPLAY a LCD nos parâmetros do menu (A predefinição original é LCD).

**(1)** Regule o interruptor POWER a VCR.
**(2)** Reproduza a fita gravada ou active a alimentação do televisor para ver o programa desejado. A imagem do outro equipamento é exibida no écran.
**(3)** Siga o passo 3 da página 159.

### Utilização do cabo de ligação A/V

Ligue a ficha amarela do cabo de ligação A / V à tomada de vídeo no videogravador ou televisor.
O som é gravado no modo monofónico.

**Caso o seu televisor ou videogravador possua uma tomada de vídeo S**
Efectue a ligação através de um cabo de vídeo S (opcional) para obter imagens de alta qualidade.
Com esta ligação, não é necessário ligar a ficha amarela (vídeo) do cabo de ligação A / V.
Ligue um cabo de vídeo S (opcional) às tomadas de vídeo S tanto da sua videocâmara quanto do televisor ou videogravador.
Esta ligação produz imagens em formato DV de qualidade superior.

## Grabación de imágenes de una cinta como imágenes móviles

### Utilización de un cable i.LINK (cable conector DV)

## Gravação de imagens de uma cassete como imagens móveis

### Utilização do cabo i.LINK (cabo de ligação DV)

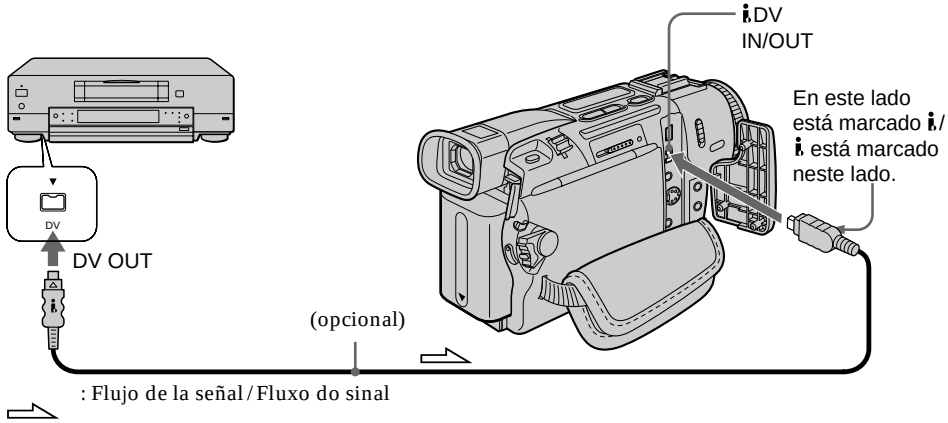


**Nota**

"⊘" parpadeará en los casos siguientes. Cuando suceda esto, extraiga y vuelva a insertar el "Memory Stick", y grabe imágenes sin distorsión.

– Cuando, por ejemplo, grabe de una cinta en mal estado de grabación, o una cinta utilizada varias veces para duplicación.
– Cuando intente introducir imágenes distorsionadas debido a la mala recepción de ondas radioeléctricas cuando esté utilizando un sintonizador de TV.

**Nota**

«⊘» cintilará nas seguintes circunstâncias. Caso isto ocorra, ejecte o «Memory Stick» e volte a inseri-lo, para então gravar imagens sem distorções.

– Quando gravar numa fita em condições insatisfatórias de gravação, por exemplo, numa fita que tenha sido usada repetidamente para cópias
– Quando tentar introduzir imagens que estão distorcidas devido à recepção insatisfatória de ondas de rádio, enquanto um sintonizador de TV estiver em uso

# Superposición de imágenes fijas del "Memory Stick" en imágenes móviles – MEMORY MIX

### – DCR-TRV17 solamente

Usted podrá superponer una imagen fija que haya grabado en un "Memory Stick" sobre las imágenes móviles que esté videofilmando.

**M. CHROM** (Clave de croma de memoria)
Usted podrá intercambiar un área azul de una imagen fija, como una ilustración o un cuadro, por una imagen móvil.

**M. LUMI** (Clave de luminancia de memoria)
Usted podrá intercambiar un área más brillante de una imagen fija, como una ilustración escrita a mano o un título, por una imagen móvil. Por motivos de comodidad, grabe un título en el "Memory Stick" antes de un viaje o un acontecimiento.

**C. CHROM** (Clave de croma de la videocámara)
Usted podrá superponer una imagen móvil sobre una imagen fija, como la utilizada para fondo. Videofilme el motivo contra un fondo azul. El área azul de la imagen fija se intercambiará por una imagen fija.

**M. OVERLAP** (Superposición de memoria)
Usted podrá hacer que una imagen móvil aparezca gradualmente sobre una imagen fija.

# Sobreposição de uma imagem estática de um «Memory Stick» numa imagem móvel – MEMORY MIX

### – Somente DCR-TRV17

Pode-se sobrepor uma imagem estática que tenha gravado num «Memory Stick», por sobre a imagem móvel que se está a filmar.

**M. CHROM** (Permuta de croma da memória)
Pode-se permutar uma área azul de uma imagem estática, tal como uma ilustração ou uma moldura, por uma imagem móvel.

**M. LUMI** (Permuta de luminância da memória)
Pode-se permutar uma área mais clara de uma imagem estática, tal como uma ilustração a mão ou um título, com uma imagem móvel. Grave um título num «Memory Stick» antes de uma viagem ou um evento por conveniência.

**C. CHROM** (Permuta de croma da câmara)
Pode-se sobrepor uma imagem móvel numa imagem estática, tal como uma imagem que pode ser usada como fundo. Registe o motivo contra um fundo azul. A área azul da imagem móvel será permutada com uma imagem estática.

**M. OVERLAP** (Sobreposição da memória)
Pode-se fazer uma imagem móvel aparecer gradualmente por sobre uma imagem estática.

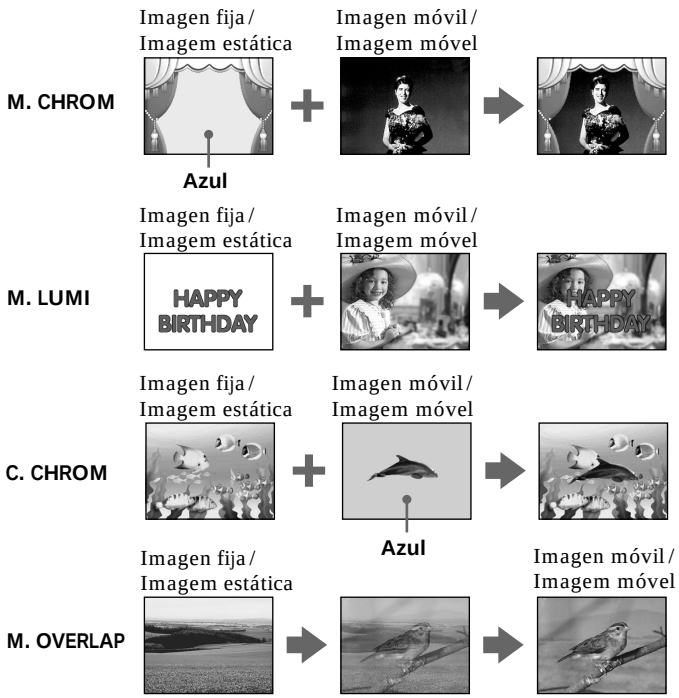

## Superposición de imágenes fijas del "Memory Stick" en imágenes móviles – MEMORY MIX

**Antes de la operación**
- Inserte un videocasete para grabación en su videocámara.
- Inserte el "Memory Stick" grabado en su videocámara.

**(1)** Ponga el selector POWER en CAMERA o MEMORY.
Cerciórese de que el mando LOCK esté en la posición de la izquierda (desbloqueo).
**(2)** Presione MEMORY MIX en el modo de espera.
En la parte inferior de la pantalla aparecerá una imagen de página en miniatura de la última imagen grabada o compuesta.
**(3)** Presione MEMORY + / – para seleccionar la imagen fija que desee superponer.
Para ver la imagen anterior, presione MEMORY –. Para ver la imagen siguiente, presione MEMORY +.
**(4)** Gire el dial SEL / PUSH EXEC para seleccionar el modo deseado.
El modo cambiará de la forma siguiente:
M. CHROM ⟷ M. LUMI ⟷ C. CHROM ⟷ M. OVERLAP
**(5)** Presione el dial SEL / PUSH EXEC.
La imagen fija se superpondrá sobre las imágenes móviles. Su videocámara volverá automáticamente al modo de espera.
**(6)** Gire el dial SEL / PUSH EXEC para ajustar el efecto.
**(7)** Para iniciar la grabación, presione START / STOP.
Cuando haya puesto el selector POWER en MEMORY, presione PHOTO.

## Sobreposição de uma imagem estática de um «Memory Stick» numa imagem móvel – MEMORY MIX

**Antes da operação**
- Insira uma cassete para gravação na sua videocâmara.
- Insira um «Memory Stick» gravado na sua videocâmara.

**(1)** Regule o interruptor POWER a CAMERA ou MEMORY. Certifique-se de que o interruptor LOCK esteja regulado na posição esquerda (desbloqueado).
**(2)** Carregue em MEMORY MIX durante o modo de espera.
A última imagem estática gravada ou composta no «Memory Stick» aparecerá na parte inferior do écran como uma imagem miniatura.
**(3)** Carregue em MEMORY + / – para seleccionar a imagem estática que deseja sobrepor. Para ver a imagem prévia, carregue em MEMORY -. Para ver a imagem seguinte, carregue em MEMORY +.
**(4)** Rode o anel SEL / PUSH EXEC para seleccionar o modo desejado.
O modo altera-se como segue:
M.CHROM ⟷ M.LUMI ⟷ C.CHROM ⟷ M.OVERLAP
**(5)** Prima o anel SEL / PUSH EXEC.
A imagem estática é sobreposta na imagem móvel. A sua videocâmara retorna automaticamente ao modo de espera.
**(6)** Rode o anel SEL / PUSH EXEC para regular o efeito.
**(7)** Carregue em START / STOP para iniciar a gravação.
Carregue em PHOTO quando regular o interruptor de POWER a MEMORY.

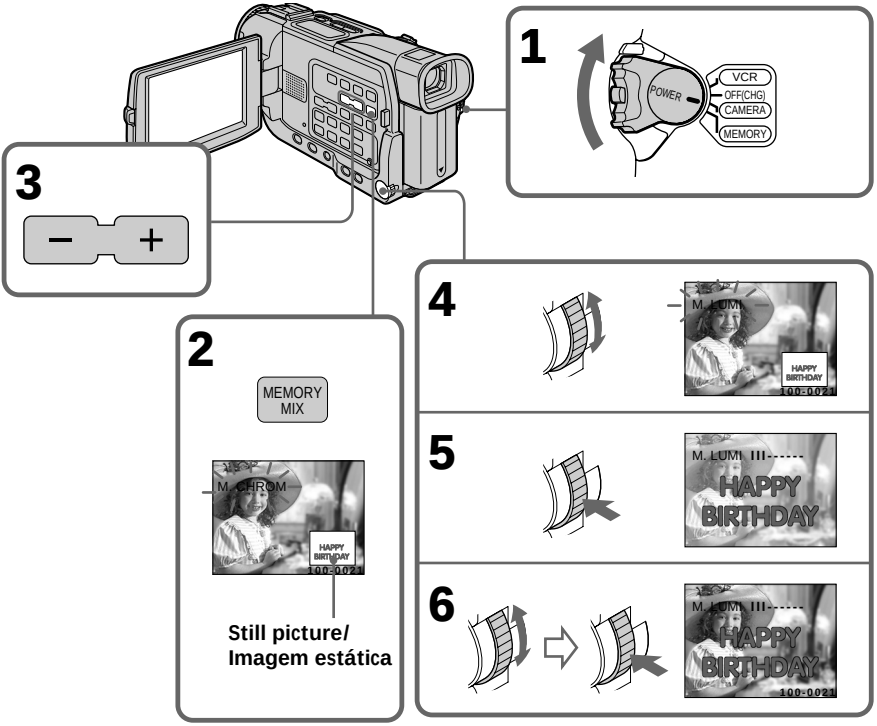

## Superposición de imágenes fijas del "Memory Stick" en imágenes móviles – MEMORY MIX

**Elementos a ajustarse**

| | |
|---|---|
| M. CHROM | Esquema de color (azul) del área de la imagen fija que desee intercambiar por una imagen móvil |
| M. LUMI | Esquema de color (brillante) del área de la imagen fija que desee intercambiar por una imagen móvil |
| C. CHROM | Esquema de color (azul) del área de las imágenes móviles que desee cambiar por una imagen fija. |
| M. OVERLAP | No es necesario ajuste alguno |

Cuantas menos barras haya en la pantalla, más intenso será el efecto.

### Para cambiar la imagen fija que desee superponer

Realice lo siguiente:
– Presione MEMORY + / – antes del paso 6.
– Presione el dial SEL / PUSH EXEC antes del paso 6, y repita el procedimiento desde el paso 4. (Excepto para M. OVERLAP)

### Para cambiar el ajuste del modo

Presione el dial SEL / PUSH EXEC antes del paso 6, y repita el procedimiento desde el paso 4. (Excepto para M. OVERLAP)

### Para cancelar MEMORY MIX

Presione MEMORY MIX.

**Notas**

- Usted no podrá utilizar la función MEMORY MIX con imágenes móviles grabadas en un "Memory Stick".
- Cuando la imagen fija de superposición posea gran cantidad de color blanco, la imagen de página en miniatura de la misma puede no ser clara.

**Datos de imágenes modificadas con un PC o tomadas con otros equipos**

Usted quizás no pueda reproducirlas con su videocámara.

**Cuando haya puesto el selector POWER en MEMORY**

No podrá seleccionar M. OVERLAP.

## Sobreposição de uma imagem estática de um «Memory Stick» numa imagem móvel – MEMORY MIX

**Elementos a serem ajustados**

| | |
|---|---|
| M.CHROM | O esquema de cor (azul) da área na imagem estática a ser permutada com uma imagem móvel |
| M.LUMI | O esquema de cor (clara) da área na imagem estática a ser permutada com uma imagem móvel |
| C.CHROM | O esquema de cor (azul) da área na imagem móvel a ser permutada com uma imagem estática |
| M.OVERLAP | Nenhum ajustamento necessário |

Quanto menos barras houver no écran, mais intenso será o efeito.

### Para alterar a imagem estática a ser sobreposta

Execute um dos procedimentos a seguir:
– Prima MEMORY + / – antes do passo 6.
– Prima o anel SEL / PUSH EXEC antes do passo 6 e repita o procedimento a partir do passo 4 (Excepto para M.OVERLAP).

### Para alterar a definição de modo

Prima o anel SEL / PUSH EXEC antes do passo 6 e repita o procedimento a partir do passo 4 (Excepto para M.OVERLAP).

### Para cancelar MEMORY MIX

Carregue em MEMORY MIX.

**Notas**

- Não se pode usar a função MEMORY MIX para imagens móveis gravadas em «Memory Stick»s.
- Quando a imagem estática para sobreposição tiver uma grande quantidade de branco, a imagem miniatura pode não ser nítida.

**Dados de imagem modificados com computadores pessoais ou registados com outro equipamento**

Pode não ser possível reproduzi-los com a sua videocâmara.

**Quando o interruptor POWER estiver regulado a MEMORY**

Não se pode seleccionar M.OVERLAP.

## Superposición de imágenes fijas del "Memory Stick" en imágenes móviles – MEMORY MIX

**El "Memory Stick" suministrado con su videocámara podrá almacenar 20 imágenes**

– Para M. CHROM: 18 imágenes (como un fotograma) 100-0001 - 100-0018
– Para C. CHROM: 2 imágenes (como fondo) 100-0019 -100-0020

**Imágenes de muestra**

Las imágenes de muestra almacenadas en el "Memory Stick" suministrado con su videocámara están protegidas (pág. 179).

**Durante la grabación**

Usted no podrá cambiar el ajuste de modo.

## Sobreposição de uma imagem estática de um «Memory Stick» numa imagem móvel – MEMORY MIX

**O «Memory Stick» fornecido com a sua videocâmara tem 20 imagens armazenadas**

– Para M.CHROM: 18 imagens (tal como uma moldura) 100-0001 ~ 100-0018
– Para C.CHROM: 2 imagens (tal como um fundo) 100-0019 ~ 100-0020

**Imagens de amostra**

Imagens de amostra armazenadas no «Memory Stick» fornecido com a sua videocâmara estão protegidas (pág. 179).

**Durante a gravação**

Não se pode alterar a definição de modo.

# Copia de imágenes fijas desde una cinta – Almacenamiento de fotos

## – DCR-TRV17 solamente

Utilizando la función de búsqueda, usted podrá tomar de forma automática solamente las imágenes fijas de cintas y grabarlas secuencialmente en un “Memory Stick”.

### Antes de la operación

- Inserte el videocasete grabado en su videocámara y rebobine la cinta.
- Inserte un “Memory Stick” en su videocámara.

**(1)** Ponga el selector POWER en VCR.
**(2)** Presione MENU para hacer que se visualice el menú.
**(3)** Gire el dial SEL / PUSH EXEC para seleccionar ⊡, y después presiónelo.
**(4)** Gire el dial SEL / PUSH EXEC para seleccionar PHOTO SAVE, y después presiónelo. En la pantalla aparecerá “PHOTO BUTTON”.
**(5)** Presione PHOTO a fondo. La imagen fija procedente de la cinta se grabará en el “Memory Stick”. Se visualizará el número de imágenes fijas copiadas. Cuando finalice la copia, se visualizará END.

# Cópia de imagens estáticas de uma cassete – Salvaguarda de fotos

## – Somente DCR-TRV17

Através da função de busca, pode-se receber automaticamente somente imagens estáticas de cassetes e gravá-las num «Memory Stick» em sequência.

### Antes da operação

- Insira uma cassete gravada na sua videocâmara e rebobine a fita.
- Insira um «Memory Stick» na sua videocâmara.

**(1)** Regule o interruptor POWER a VCR.
**(2)** Carregue em MENU para exibir o menu.
**(3)** Rode o anel SEL / PUSH EXEC para seleccionar ⊡, e então prima o anel.
**(4)** Rode o anel SEL / PUSH EXEC para seleccionar PHOTO SAVE, e então prima o anel. «PHOTO BUTTON» aparece no écran.
**(5)** Carregue em PHOTO firmemente. A imagem estática da cassete é gravada num «Memory Stick». O número de imagens estáticas copiadas é indicado. END aparece quando a cópia terminar.

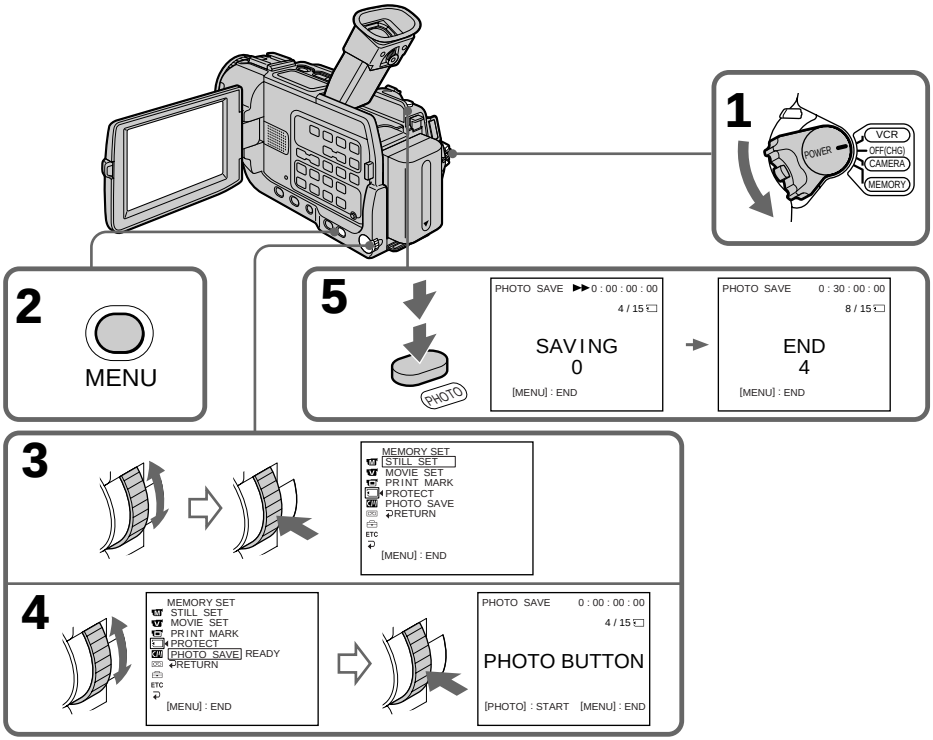

## Copia de imágenes fijas desde una cinta - Almacenamiento de fotos

### Para parar o finalizar la copia

Presione MENU.

### Cuando la memoria del "Memory Stick" esté llena

En la pantalla aparecerá "MEMORY FULL", y la copia se parará. Inserte otro "Memory Stick" y repita el procedimiento desde el paso 2.

---

**Cuando la lámpara de acceso esté encendida o parpadeando**

No sacuda ni golpee nunca su videocámara. Tampoco desconecte la alimentación, extraiga el "Memory Stick", ni quite la batería. De lo contrario, podría producirse la pérdida de datos de imágenes.

**Si la lengüeta de protección contra escritura del "Memory Stick" está en LOCK**

Cuando seleccione el elemento en los ajustes del menú, aparecerá "NOT READY".

**Cuando cambie "Memory Stick" en medio de la copia**

Su videocámara reanudará el copiado desde la última imagen grabada en el "Memory Stick" anterior.

## Cópia de imagens estáticas de uma minicassete DV – Salvaguarda de fotos

### Para interromper ou encerrar a cópia

Carregue em MENU.

### Quando a memória do «Memory Stick» estiver cheia

«MEMORY FULL» aparecerá no écran e a cópia cessará. Insira um outro «Memory Stick» e repita o procedimento a partir do passo 2.

---

**Quando a lâmpada de acesso estiver acesa ou a cintilar**

Não balance nem golpeie a sua videocâmara. Também não desactive a alimentação, não ejecte o «Memory Stick» nem remova a bateria recarregável. Caso contrário, os dados de imagem poderão danificar-se.

**Se a lingueta protectora contra inscrições no «Memory Stick» estiver ajustada em LOCK**

NOT READY aparece quando se selecciona o elemento nos parâmetros do menu.

**Quando se troca de «Memory Stick» no meio de uma cópia**

A sua videocâmara retomará a cópia a partir da última imagem gravada no «Memory Stick» prévio.

# Contemplación de imágenes fijas – Reproducción de fotos de la memoria

## – DCR-TRV17 solamente

Usted podrá reproducir las imágenes fijas grabadas en un "Memory Stick". Usted también podrá reproducir seis imágenes a la vez seleccionando la pantalla de índice.

### Antes de la operación

Inserte un "Memory Stick" en su videocámara.

**(1)** Ponga el selector POWER en MEMORY o VCR. Cerciórese de que el mando LOCK esté en la posición de la izquierda (desbloqueo).
**(2)** Presione MEMORY PLAY. Se visualizará la última imagen grabada.
**(3)** Presione MEMORY +/– para seleccionar la imagen fija deseada. Para ver la imagen anterior, presione MEMORY –. Para ver la imagen siguiente, presione MEMORY +.

# Contemplação de imagens estáticas – Reprodução Fotográfica da Memória

## – Somente DCR-TRV17

O utente pode reproduzir imagens estáticas gravadas em «Memory Stick»s. É também possível reproduzir 6 imagens de uma vez pela selecção do écran de índex.

### Antes da operação

Insira um «Memory Stick» na sua videocâmara.

**(1)** Regule o interruptor POWER a MEMORY ou VCR. Certifique-se de que o interruptor LOCK esteja ajustado na posição esquerda (desbloqueado).
**(2)** Carregue em MEMORY PLAY. A última imagem gravada é exibida.
**(3)** Carregue em MEMORY +/– para seleccionar a imagem estática desejada. Para ver a imagem prévia, carregue em MEMORY -. Para ver a imagem seguinte, carregue em MEMORY +.

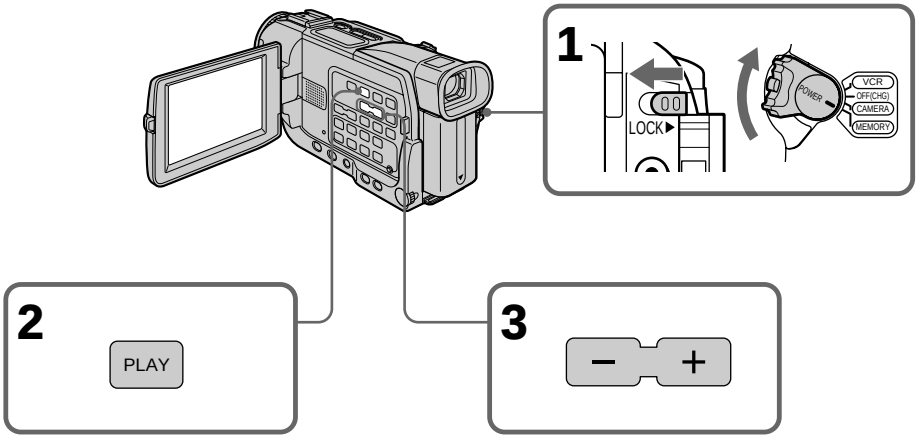


### Para parar la reproducción de fotos de la memoria

Vuelva a presionar MEMORY PLAY.

**Nota**

Es posible que no pueda reproducir adecuadamente imágenes con su videocámara:
– cuando reproduzca en su videocámara los datos de una imagen modificada con un PC.
– cuando reproduzca los datos de una imagen tomada con otro equipo o con otra DCR-TRV17.

### Para cessar a reprodução fotográfica da memória

Carregue em MEMORY PLAY novamente.

**Nota**

Pode não ser possível reproduzir as imagens apropriadamente nos seguintes casos:
– quando reproduzir na sua videocâmara, dados de imagem modificados com computadores pessoais;
– quando reproduzir dados de imagem em outro equipamento, inclusive em outro DCR-TRV17.

## Contemplación de imágenes fijas – Reproducción de fotos de la memoria

### Notas sobre el nombre de archivo

- El directorio no se visualizará si la estructura del mismo no está de acuerdo con las normas DCF98.
- Si la estructura del directorio no está de acuerdo con las normas DCF98, es posible que en la pantalla aparezca "DIRECTORY ERROR". Mientras esté visualizándose este mensaje, usted podrá reproducir imágenes, pero no podrá grabarlas en un "Memory Stick".
- El nombre del archivo parpadeará en la pantalla si está corrompido o si no puede leerse.

### Para reproducir en la pantalla de un televisor imágenes grabadas

- Antes de la operación, conecte su videocámara al televisor con el cable conector de audio/vídeo suministrado con su videocámara.
- Cuando utilice la reproducción de fotos de la memoria en un televisor o en la pantalla de cristal líquido, la calidad de las imágenes puede deteriorarse hasta cierto punto. Esto no significa mal funcionamiento. Los datos de las imágenes seguirán siendo tan buenos como siempre.
- Reduzca el volumen de sonido del televisor antes de la operación, o se produciría ruido (aullido) a través de los altavoces del televisor.

### Datos de grabación

Si presiona DATA CODE del mando a distancia, podrá ver los datos de grabación (fecha/hora o diversos ajustes realizados cuando grabó). Los datos de grabación también se grabarán en el "Memory Stick".

### Cuando no haya imágenes grabadas en el "Memory Stick"

Aparecerá el mensaje "NO FILE".

## Contemplação de imagens estáticas – Reprodução Fotográfica da Memória

### Notas sobre o nome do ficheiro

- O directório não aparecerá, se a estrutura do mesmo não estiver em conformidade com o padrão DCF98.
- «DIRECTORY ERROR» poderá aparecer no écran, se a estrutura do directório não estiver em conformidade com o padrão DCF98. Enquanto esta mensagem aparecer, as imagens podem ser reproduzidas, mas não gravadas no «Memory Stick».
- O nome do ficheiro cintila no écran LCD, caso o ficheiro esteja corrompido ou ilegível.

### Para reproduzir imagens gravadas no écran de um televisor

- Ligue a sua videocâmara ao televisor com o cabo de ligação A/V fornecido com a sua videocâmara antes da operação.
- Quando se opera a reprodução fotográfica da memória no écran de um televisor ou no écran LCD, a qualidade de imagem pode parecer deterioriada. Isto não significa um mau funcionamento. Os dados da imagem estão impecáveis.
- Reduza o volume de áudio do televisor antes da operação, senão ruídos (microfonia) poderão ser emitidos pelos altifalantes do televisor.

### Dados de gravação

Quando se preme DATA CODE no telecomando, pode-se ver os dados da gravação (data/hora ou vários parâmetros quando gravados). Os dados de gravação também são gravados no «Memory Stick».

### Quando não há nenhuma imagem gravada no «Memory Stick»

Aparece a mensagem «NO FILE».

## Indicadores de la pantalla durante la reproducción de imágenes fijas

## Indicadores do écran durante a reprodução de imagens estáticas

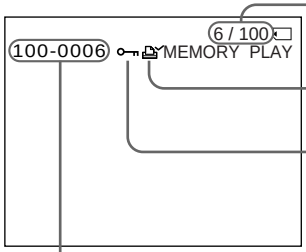


Número de imagen/Número total de imágenes grabadas/
Número da imagem/Número total de imagens gravadas

Marca de impresión/
Marca de impressão

Indicador de protección/Indicador de protecção

Número de directorio de datos, Número de archivo/Número do Directório de Dados, Número do Ficheiro

# Contemplación de imágenes fijas – Reproducción de fotos de la memoria

## Reproducción de seis imágenes grabadas a la vez (pantalla de índice)

Usted podrá reproducir seis imágenes grabadas a la vez.
Esta función será especialmente útil para buscar una imagen particular.

**(1)** Ponga el selector POWER en MEMORY o VCR. Cerciórese de que el mando LOCK esté en la posición izquierda (desbloqueo).
**(2)** Presione MEMORY INDEX para hacer que se visualice la pantalla de índice.

# Contemplação de imagens estáticas – Reprodução Fotográfica da Memória

## Reprodução de 6 imagens gravadas por vez (Écran de índex)

É possível reproduzir 6 imagens gravadas por vez. Esta função é especialmente útil quando se busca uma determinada imagem.

**(1)** Regule o interruptor POWER a MEMORY ou VCR. Certifique-se de que o interruptor LOCK esteja ajustado na posição esquerda (desbloqueado).
**(2)** Carregue em MEMORY INDEX para exibir o écran de índex.

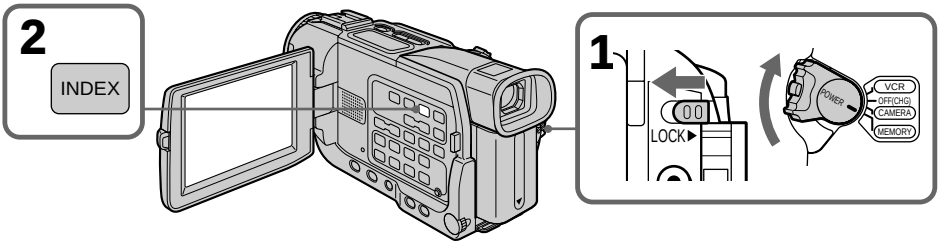


Sobre la imagen visualizada antes de cambiar al modo de pantalla de índice aparecerá una marca ▶ roja.

MEMORY –: para hacer que se visualicen las seis imágenes anteriores
MEMORY +: para hacer que se visualicen las seis imágenes siguientes

Uma marca vermelha ▶ aparece acima da imagem que estava exibida antes de se passar ao modo do écran de índex.

MEMORY –: para exibir as 6 imagens prévias
MEMORY +: para exibir as 6 imagens seguintes

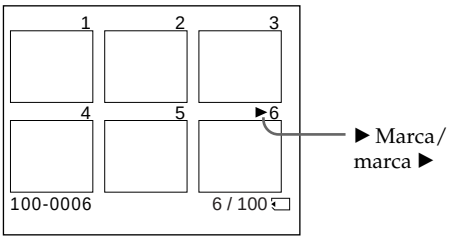


### Para volver a la pantalla de reproducción normal (pantalla única)

Presione MEMORY +/– para mover la marca ▶ hasta la imagen que desee visualizar en la pantalla completa, y después presione MEMORY PLAY.

### Para retornar ao écran de reprodução normal (écran simples)

Carregue em MEMORY +/– para deslocar a marca ▶ até a imagem que deseja exibir no écran total, e então prima MEMORY PLAY.

## Contemplación de imágenes fijas – Reproducción de fotos de la memoria

**Nota**

Cuando esté visualizándose la pantalla de índice, sobre cada imagen aparecerá su número. Este número indica el orden en el que las imágenes están grabadas en el "Memory Stick". Estos números son diferentes a los de los nombres de archivos de datos.

**Datos de imágenes modificados con PC o tomadas con otros equipos**

Estos archivos quizás no puedan visualizarse en la pantalla de índice.

## Contemplação de imagens estáticas – Reprodução Fotográfica da Memória

**Nota**

Quando se exibe o écran de índex, o número aparece acima de cada imagem. Isto indica a ordem na qual as imagens são gravadas no «Memory Stick». Tais números são diferentes dos nomes de ficheiro de dados.

**Dados de imagem modificados com computadores pessoais ou registados com outro equipamento**

Tais ficheiros podem não ser exibidos no écran de índex.

# Contemplación de imágenes móviles – Reproducción de películas MPEG

### – DCR-TRV17 solamente

Usted podrá reproducir imágenes móviles grabadas en un "Memory Stick". También podrá reproducir a la vez seis imágenes, incluyendo imágenes fijas por orden seleccionando la pantalla de índice.

**Antes de la operación**

Inserte un "Memory Stick" en su videocámara.

**(1)** Ponga el selector POWER en MEMORY o VCR. Cerciórese de que el mando LOCK esté en la posición izquierda (desbloqueo).
**(2)** Presione MEMORY PLAY. Se visualizará la última imagen grabada.
**(3)** Presione MEMORY +/– para seleccionar las imágenes móviles deseadas. Para ver la imagen anterior, presione MEMORY –. Para ver la imagen siguiente, presione MEMORY +.
**(4)** Para iniciar la reproducción, presione MPEG ► II.

# Assistência de imagem móvel – Reprodução de Filmes MPEG

### – Somente DCR-TRV17

O utente pode reproduzir imagens móveis gravadas num «Memory Stick». Pode também reproduzir sequencialmente 6 imagens, inclusive imagens estáticas, de uma vez mediante a selecção do écran de índex.

**Antes da operação**

Insira um «Memory Stick» na sua videocâmara.

**(1)** Regule o interruptor POWER a MEMORY ou VCR. Certifique-se de que o interruptor LOCK esteja ajustado na posição esquerda (desbloqueado).
**(2)** Carregue em MEMORY PLAY. A última imagem gravada é exibida.
**(3)** Carregue em MEMORY +/– para seleccionar as imagens móveis desejadas. Para ver a imagem prévia, carregue em MEMORY –. Para ver a imagem seguinte, carregue em MEMORY +.
**(4)** Carregue em MPEG ► II para accionar a reprodução.

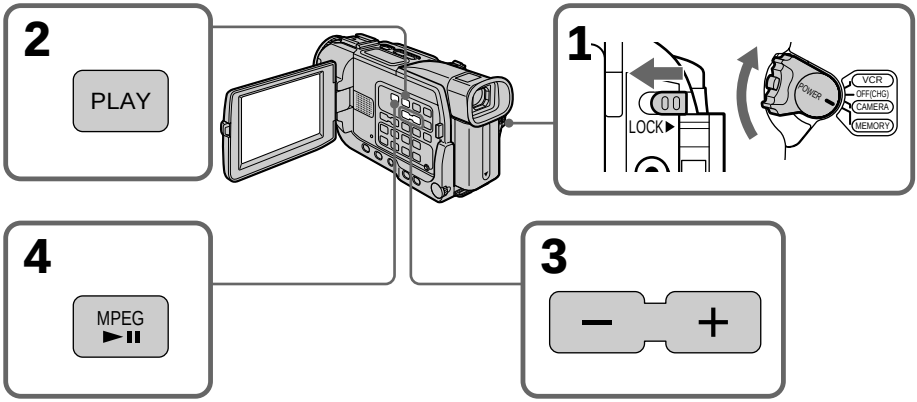


### Para parar la reproducción de una película MPEG

Presione MPEG ► II.

**Nota**

Es posible que no pueda reproducir adecuadamente imágenes con su videocámara:
– cuando reproduzca en su videocámara los datos de una imagen modificada con un PC.
– cuando reproduzca los datos de una imagen tomada con otro equipo o con otra DCR-TRV17.

### Para cessar a reprodução de filmes MPEG

Carregue em MPEG ► II.

**Nota**

Pode não ser possível reproduzir as imagens apropriadamente nos seguintes casos:
– quando reproduzir na sua videocâmara, dados de imagem modificados com computadores pessoais;
– quando reproduzir dados de imagem em outro equipamento, inclusive em outro DCR-TRV17.

## Contemplación de imágenes móviles – Reproducción de películas MPEG

**Para reproducir en la pantalla de un televisor imágenes grabadas**

- Antes de la operación, conecte su videocámara al televisor con el cable conector de audio/vídeo suministrado con su videocámara.
- Reduzca el volumen de sonido del televisor antes de la operación, o se produciría ruido (aullido) a través de los altavoces del televisor.

**Datos de grabación**

Si presiona DATA CODE del mando a distancia, podrá ver los datos de grabación (fecha/hora o diversos ajustes de grabación). Para esta operación también podrá utilizar el mando a distancia.

**Cuando no haya imágenes grabadas en el "Memory Stick"**

Aparecerá el mensaje "NO FILE".

## Assistência de imagem móvel – Reprodução de Filmes MPEG

**Para reproduzir imagens gravadas no écran de um televisor**

- Ligue a sua videocâmara ao televisor com o cabo de ligação A/V fornecido com a sua videocâmara antes da operação.
- Reduza o volume de áudio do televisor antes da operação, caso contrário, ruídos (microfonia) poderão ser emitidos pelos altifalantes do televisor.

**Dados de gravação**

Quando se carrega em DATA CODE no telecomando, pode-se ver os dados de gravação (data/hora ou vários parâmetros da gravação).

**Quando não houver nenhuma imagem gravada no «Memory Stick»**

A mensagem « NO FILE» aparecerá.

## Indicadores de la pantalla durante la reproducción de imágenes móviles

## Indicadores do écran durante a reprodução de imagens móveis

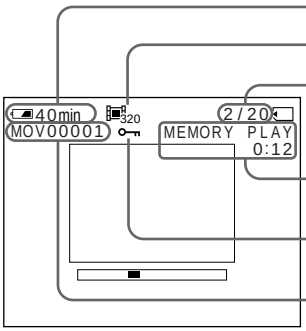


Indicador de tiempo de batería restante/Indicador do tempo restante de carga da bateria

Tamaño de imagen/Tamanho da imagem

Número de imagen/Número total de imágenes grabadas/Número da imagem/Número total de imagens gravadas

Indicador de reproducción de la memoria/Indicador de reprodução da memória

Indicador de protección/Indicador de protecção

Número de directorio de datos, Número de archivo/Número do directório de dados/Número do ficheiro

# Contemplación de imágenes utilizando un PC

## – DCR-TRV17 solamente

Usted podrá ver los datos grabados en in "Memory Stick" utilizando su PC.

### Acerca del formato de archivo

Los datos grabados en el "Memory Stick" se almacenarán en los formatos siguientes. Cerciórese de que las aplicaciones que soporten estos formatos estén instaladas en su PC.

- Imágenes fijas: Formato JPEG
- Imágenes móviles: Formato MPEG

ActiveMovie Player (DirectShow) deberá estar instalado (para reproducir imágenes móviles).
QuickTime 3.2 o más reciente deberá estar instalado (para reproducir imágenes móviles).

## Software de aplicación

Con respecto a los detalles sobre el software de aplicación, consulte el manual de instrucciones suministrado con el CD-ROM.

## Entorno de conexiones USB recomendado

### Entorno recomendado para Windows

OS: Se requiere la instalación estándar de Microsoft Windows 98, Windows 98E, Windows Me, o Windows 2000 Professional.
Sin embargo, la operación no se asegurará si el entorno arriba mencionado es un OS (sistema operativo) actualizado.
CPU: MMX Pentium 200 MHz o más rápida
Como norma, deberá existir un conector USB.

### Entorno recomendado para Macintosh

Instalación estándar de Macintosh con OS 8.5.1/8.6/9.0
Sin embargo, tenga en cuenta que tendrá que utilizar la actualización hasta Mac OS 9.0 para los modelos siguientes:

- iMac con la instalación estándar de Mac OS 8.6 y una unidad de CD-ROM de tipo carga a través de ranura
- iBook o G4 con la instalación estándar de Mac OS 8.6

Como norma, deberá existir un conector USB.

# Assistência de imagens com um computador pessoal

## – Somente DCR-TRV17

O utente pode ver os dados gravados no «Memory Stick», usando um computador pessoal.

### Sobre o formato do ficheiro

Dados gravados no «Memory Stick» são armazenados nos formatos a seguir. Certifique-se de que as aplicações que suportam esses formatos de ficheiro estejam instaladas no seu computador pessoal.

- Imagens estáticas: Formato JPEG
- Imagens móveis/áudio: Formato MPEG

ActiveMovie Player (DirectShow) deve ser instalado (para reproduzir imagens móveis).
QuickTime 3.2 ou mais recente deve ser instalado (para reproduzir imagens móveis).

## Software de aplicação

Quanto aos pormenores acerca do software de aplicação, consulte o manual de instruções fornecido com o CD-ROM.

## Ambiente recomendado para as ligações USB

### Ambiente Windows recomendado

OS (Sistema operativo):
É requerido a instalação padrão do Microsoft Windows 98, Windows 98SE, Windows Me ou Windows 2000 Profissional.
Entretanto, a operação não é assegurada se o ambiente acima for um sistema operativo actualizado.
CPU: MMX Pentium 200 MHz ou mais veloz
O conector USB deve ser provido como padrão.

### Ambiente Macintosh recomendado

Computador Macintosh com a instalação padrão Mac OS 8.5.1/8.6/9.0
Entretanto, note que a actualização para Mac OS 9.0 deve ser usada nos modelos a seguir:

- iMac com a instalação Mac OS 8.6 padrão e um drive para CD-ROM do tipo ranhura de inserção
- iBook ou G4 com a instalação Mac OS 8.6 padrão

O conector USB deve ser provido como padrão.

## Contemplación de imágenes utilizando un PC

### Notas

- Las operaciones no se garantizarán para el entorno de Windows ni Macintosh si conecta 2 o más equipos USB a un solo PC al mismo tiempo, ni cuando conecte un nodo central.
- Dependiendo del tipo de equipos USB que utilice simultáneamente, algunos pueden no funcionar.
- Las operaciones no se garantizan para todos los entornos de PC recomendados mencionados anteriormente.
- Todos los demás nombres de productos mencionados aquí pueden ser marcas comerciales o registradas de sus respectivas compañías.
- Además, "™" y "®" no se mencionarán en cada caso en este manual.

## Assistência de imagens com um computador pessoal

### Notas

- Operações não são garantidas nem para ambiente Windows nem para Macintosh, caso ligue 2 ou mais equipamentos USB a um único computador pessoal ao mesmo tempo, ou quando se usa uma boca de ligação.
- Dependendo do tipo de equipamento USB utilizado simultaneamente, alguns equipamentos podem não funcionar.
- Operações não são garantidas para todos os ambientes de computador recomendados mencionados acima.
- Todos os outros nomes de produtos doravante mencionados podem ser marcas comerciais ou marcas registadas de suas respectivas empresas.
- Ademais, «™» e «®» não são mencionados em cada caso neste manual.

## Contemplación de imágenes utilizando un PC

### Instalación del controlador USB

Antes de conectar su videocámara a su PC, instale el controlador USB en el PC. El controlador USB se encuentra junto con el software de aplicación para contemplar imágenes en un CD-ROM suministrado con su videocámara.

#### Para los usuarios de Windows 98/ 98SE y Windows 2000, y Windows Me

**(1)** Conecte la alimentación de su PC y deje que se cargue Windows.
**(2)** Inserte el CD-ROM suministrado en la unidad para el mismo de su PC.
**(3)** Ejecute el programa de aplicación del CD-ROM. Después de un momento, en su escritorio aparecerá el cuadro de diálogo. Coloque el cursor en "USB Driver Installation for Windows 98/98SE/2000/Me" y haga clic.
**(4)** Se iniciará el programa de instalación. Complete la instalación con el CD-ROM.
**(5)** Conecte la toma USB de su videocámara al conector USB de su PC utilizando el cable USB suministrado.
**(6)** Inserte un "Memory Stick" en su videocámara, conecte el adaptador de alimentación y ponga el selector POWER en MEMORY.
En la pantalla de cristal líquido de su videocámara aparecerá USB MODE. Su PC reconocerá la videocámara, y se iniciará el asistente Add Hardware Wizard.
**(7)** El asistente Add Hardware Wizard se iniciará dos veces porque se instalarán 2 controladores USB diferentes. Cerciórese de completar la instalación sin interrumpirla.

## Assistência de imagens com um computador pessoal

### Instalação do driver USB

Antes de ligar a sua videocâmara ao seu computador pessoal, instale o driver USB ao computador. O driver USB está contido junto com o software de aplicação para assistência de imagens num CD-ROM que é fornecido com a sua videocâmara.

#### Aos utilizadores do Windows 98/ 98SE, Windows 2000, Windows Me

**(1)** Active o seu computador pessoal e permita carregar o Windows.
**(2)** Insira o CD-ROM fornecido no drive para CD-ROM do seu computador pessoal.
**(3)** Lance o programa de aplicação no CD-ROM. Após um momento, a caixa de diálogo aparece no seu desktop. Regule o cursor em «USB Driver Installation for Windows 98/ 98SE/2000/Me» e clique.
**(4)** O programa de instalação inicia. Complete a instalação no CD-ROM.
**(5)** Ligue a tomada USB na sua videocâmara com o conector USB no seu computador pessoal usando o cabo USB fornecido.
**(6)** Insira um «Memory Stick» na sua videocâmara, ligue o adaptador CA e regule o interruptor POWER a MEMORY.
USB MODE aparece no écran LCD da sua videocâmara. O seu computador pessoal reconhece a videocâmara, e o Windows Add Hardware Wizard é accionado.
**(7)** O Add Hardware Wizard inicia-se duas vezes porque 2 diferentes drivers USB estão instalados. Certifique-se de permitir que a instalação se complete sem interrupções.

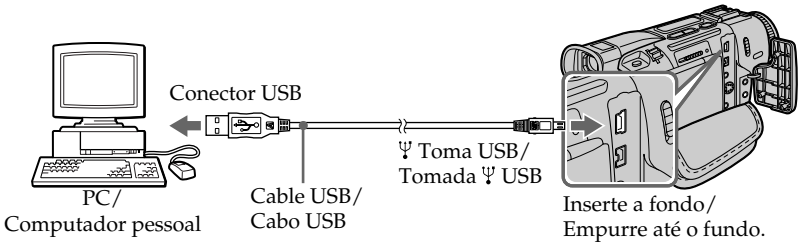

## Contemplación de imágenes utilizando un PC

**Nota**

Usted no podrá instalar el controlador USB si no hay un "Memory Stick" en su videocámara. Cerciórese de insertar un "Memory Stick" en su videocámara antes de instalar el controlador USB.

### Para los usuarios de Macintosh

**(1)** Conecte la alimentación de su Macintosh y deje que se cargue Mac OS.
**(2)** Inserte el CD-ROM suministrado en la unidad para el mismo de su Macintosh.
**(3)** Haga doble clic en el icono de la unidad de CD-ROM para abrir la ventana.
**(4)** Haga doble clic en el icono del disco duro que contenga el sistema operativo (OS) para abrir la ventana.
**(5)** Mueva los 2 archivos siguientes desde la ventana abierta en el paso (3) hasta el icono System Folder de la ventana abierta en el paso (4) (arrastrar y colocar).
- Sony Camcorder USB Driver
- Sony Camcorder USB Shim

**(6)** Cuando aparezca "Put these items into the Extensions Folder?", haga clic en OK.
**(7)** Reinicie su PC.

## Assistência de imagens com um computador pessoal

**Nota**

Não é possível instalar o driver USB, caso não haja um «Memory Stick» na sua videocâmara. Certifique-se de inserir um «Memory Stick» na sua videocâmara antes de instalar o driver USB.

### Aos utilizadores do Macintosh

**(1)** Active o seu computador pessoal e permita o carregamento do Mac OS.
**(2)** Insira o CD-ROM fornecido no drive para CD-ROM do seu computador pessoal.
**(3)** Faça duplo clique no ícone CD-ROM drive para abrir a janela.
**(4)** Faça duplo clique no ícone do disco rígido a conter o sistema operativo para abrir a janela.
**(5)** Mova os 2 ficheiros a seguir da janela aberta no passo 3 para o ícone System Folder (Pasta do Sistema) na janela aberta no passo 4 (arrasto e alocação).
- Sony Camcorder USB Driver
- Sony Camcorder USB Shim

**(6)** Quando «Put these items into the Extension Folder?» (Colocar estes elementos na Pasta Extensão?) aparecer, clique OK.
**(7)** Reinicie o seu computador pessoal.

# Contemplación de imágenes utilizando un PC

## Contemplación de imágenes

### Para los usuarios de Windows 98

**(1)** Conecte la alimentación de su PC y deje que se cargue Windows 98.
**(2)** Conecte un extremo del cable USB en la toma USB de la videocámara y el otro extremo en el conector USB de su PC.
**(3)** Inserte un "Memory Stick" en su videocámara, y conecte adaptador de alimentación de CA/cargador en su videocámara, y después en un tomacorriente de la red.
**(4)** Ponga el selector POWER en MEMORY.
En la pantalla de su videocámara aparecerá USB MODE.
**(5)** Abra "My Computer" de Windows 98 y haga doble clic en la unidad nuevamente reconocida. (Ejemplo: "Removable Disk (D:)".
Se visualizarán las carpetas del "Memory Stick".
**(6)** Seleccione y haga clic en el archivo de imágenes deseado de la carpeta.
Con respecto a la información detallada sobre el nombre de la carpeta y del archivo, consulte "Destinos de almacenamiento de archivos de imágenes y archivos de imágenes" (pág. 181).

# Assistência de imagens com um computador pessoal

## Assistência de imagens

### Aos utilizadores do Windows 98

**(1)** Active a alimentação do seu computador pessoal e permita o carregamento do Windows 98.
**(2)** Ligue uma extremidade do cabo USB na tomada USB da videocâmara e a outra extremidade no conector USB do seu computador pessoal.
**(3)** Insira um «Memory Stick» na sua videocâmara e ligue o adaptador CA à sua videocâmara, e então a uma tomada da rede eléctrica.
**(4)** Regule o interruptor POWER a MEMORY.
USB MODE aparece no écran da videocâmara.
**(5)** Abra «My Computer» (Meu Computador) no Windows 98 e faça duplo clique no drive recentemente reconhecido. (Exemplo: «Disco removível (D:)»)
As pastas dentro do «Memory Stick» são indicadas.
**(6)** Seleccione e faça duplo clique no ficheiro de imagem desejado da pasta.
Quanto aos pormenores acerca dos nomes de ficheiro e pasta, consulte «Destinos do armazenamento de ficheiro de imagem e ficheiros de imagem» (pág. 181).

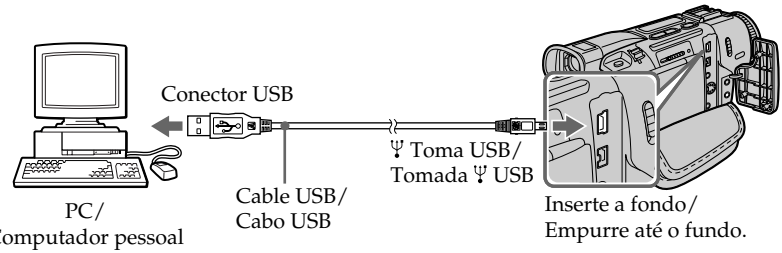


| Tipo de archivo deseado/ Tipo de ficheiro desejado | Haga doble clic por este orden/ Faça duplo clique nesta ordem | | |
|---|---|---|---|
| Imagen fija<br>Imagem estática | Carpeta "Dcim"<br>Pasta «Dcim» | → Carpeta "100msdcf"<br>→ Pasta «100msdcf» | → Archivo de imágenes/<br>→ Ficheiro de imagem |
| Imagen móvil*<br>Imagem móvel* | Carpeta "Mssony"<br>Pasta «Mssony» | → Carpeta "Moml0001"<br>→ Pasta «Moml0001» | → Archivo de imágenes*/<br>→ Ficheiro de imagem* |

* Se recomienda copiar el archivo en el disco duro de su PC antes de verlo. Si reprodujese directamente el archivo desde el "Memory Stick", las imágenes y el sonido podrían cortarse.

* Recomenda-se copiar um ficheiro no disco rígido do seu computador pessoal antes de vê-lo. Caso reproduza o ficheiro directamente do «Memory Stick», a imagem e o som poderão apresentar interrupções.

## Desenchufe del cable USB/ Extracción del "Memory Stick"

Para desenchufar el cable USB o extraer el "Memory Stick", siga el procedimiento siguiente.

### Para los usuarios de Windows 2000/ Windows Me

**(1)** Mueva el cursor hasta el icono "Unplug or Eject Hardware" de Task Tray y haga clic para cancelar la unidad aplicable.
**(2)** Después de aparecer un mensaje para quitar el dispositivo del sistema, desenchufe el cable USB o extraiga el "Memory Stick".

### Para los usuarios de Macintosh

**(1)** Abandone los programas de aplicación abiertos.
Cerciórese de que la lámpara de acceso del disco duro no esté encendida.
**(2)** Arrastre y coloque el icono del "Memory Stick" en Trash o seleccione Eject del menú Special.
**(3)** Extraiga el "Memory Stick".

## Notas sobre la utilización de su PC

### "Memory Stick"

- Las operaciones de un "Memory Stick" en su videocámara no podrán asegurarse si el "Memory Stick" ha sido formateado en su PC.
- No optimice el "Memory Stick" en un PC que trabaje con Windows. Esto acortará la duración útil del "Memory Stick".
- No comprima los datos del "Memory Stick". Los archivos comprimidos no podrán reproducirse en su videocámara.

### Software

- Dependiendo de su software de aplicación, el tamaño del archivo puede aumentar cuando abra un archivo de imágenes fijas.
- Cuando cargue una imagen modificada utilizando software de retoque de su PC a la videocámara, o cuando modifique directamente la imagen en la videocámara, el formato de la imagen diferirá, motivo por el que puede aparecer un indicador de error y quizás no pueda abrir el archivo.

### Comunicaciones con su PC

Las comunicaciones entre su videocámara y PC pueden no reanudarse después de la recuperación desde Suspend, Resume, o Sleep.





## Desligar cabo USB/Ejectar «Memory Stick»

Para desligar o cabo USB ou ejectar o «Memory Stick», siga o procedimento abaixo.

### Aos utilizadores do Windows 2000/ Windows Me

**(1)** Mova o cursor até o ícone «Unplug or Eject Hardware» (Desligar ou Ejectar Hardware) na Bandeja de Tarefas e faça um clique para cancelar o drive de aplicação.
**(2)** A mensagem para remover o dispositivo do sistema aparece, e então desligue o cabo USB ou ejecte o «Memory Stick».

### Aos utilizadores do Macintosh

**(1)** Encerre os programas de aplicação abertos. Certifique-se de que a lâmpada de acesso do disco rígido não esteja acesa.
**(2)** Arraste e aloque o ícone «Memory Stick» no Lixo ou seleccione Eject (Ejectar) sob o menu Special (Especial).
**(3)** Ejecte o «Memory Stick».

## Notas sobre a utilização do seu computador pessoal

### «Memory Stick»

- As operações do «Memory Stick» na sua videocâmara não podem ser asseguradas, caso o mesmo tenha sido formatado no seu computador pessoal.
- Não optimize o «Memory Stick» numa máquina Windows. Isto encurtaria a vida útil do «Memory Stick».
- Não comprima os dados no «Memory Stick». Ficheiros comprimidos não podem ser reproduzidos na sua videocâmara.

### Software

- De acordo com o seu software de aplicação, o tamanho do ficheiro pode aumentar quando se abre um ficheiro de imagem estática.
- Quando se carrega nesta videocâmara uma imagem modificada através de um software de retoque do seu computador pessoal, ou quando se modifica directamente a imagem nesta videocâmara, o formato da imagem diferirá e assim um indicador de erro de ficheiro poderá aparecer, tornando impossível abrir o ficheiro.

### Comunicações com o seu computador pessoal

Comunicações entre a sua videocâmara e o seu computador pessoal podem não se recuperar após a recuperação efectuada a partir de Suspender, Retomar ou Repousar.

## Contemplación de imágenes utilizando un PC

### Destinos de almacenamiento de archivos de imágenes y archivos de imágenes

Los archivos de imágenes grabados con su videocámara se agrupan en carpetas por el modo de grabación.
El significado de los nombres de archivos es el siguiente. □□□□ indica cualquier número de la gama de 0001 a 9999.

#### Para los usuarios de Windows 98 (La unidad que reconoce la videocámara es [D:])

## Assistência de imagens com um computador pessoal

### Destinos do armazenamento de ficheiro de imagem e ficheiros de imagem

Ficheiros de imagem gravados com a sua videocâmara são agrupados em pastas pelo modo de gravação. Os significados dos nomes de ficheiro estão dispostos a seguir. □□□□ representa algum número dentro da gama de 0001 a 9999.

#### Aos utilizadores do Windows 98 (O drive a reconhecer a videocâmara é [D:])

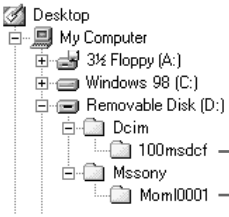


**Carpeta que contiene los datos de imágenes fijas/Pasta a conter dados de imagem estática**

**Carpeta que contiene los datos de imágenes móviles/Pasta a conter dados de imagem móvel**

| Carpeta/Pasta | Archivo/Ficheiro | Significado/Significado |
|---|---|---|
| 100msdcf | DSC0□□□□.JPG | Archivo de imágenes fijas/ Ficheiro de imagem estática |
| Moml0001 | MOV0□□□□.MPG | Archivo de imágenes móviles/ Ficheiro de imagem móvel |

# Copia de imágenes grabadas en un "Memory Stick" en una cinta

### – DCR-TRV17 solamente

Usted podrá copiar imágenes o títulos grabados en un "Memory Stick" y grabarlas en una cinta.

### Antes de la operación

- Inserte el videocasete para grabación en su videocámara.
- Inserte el "Memory Stick" grabado en su videocámara.

**(1)** Ponga el selector POWER en VCR.
**(2)** Utilizando las teclas de control de vídeo, busque el punto en el que desee grabar las imágenes deseadas. Ponga el videocasete en el modo de reproducción en pausa.
**(3)** Presione simultáneamente ● REC y la tecla situada a su derecha de su videocámara. El videocasete pasará al modo de grabación en pausa.
**(4)** Presione MEMORY PLAY y seleccione con MEMORY +/– la imagen fija que desee copiar.
**(5)** Para iniciar la grabación, presione ❚❚, y para pararla vuelva a presionar ❚❚.
**(6)** Si desea copiar más imágenes, repita los pasos 4 y 5.

# Cópia das imagens de «Memory Stick»s em cassetes

### – Somente DCR-TRV17

Imagens estáticas ou títulos registados no «Memory Stick» podem ser copiados e gravados em cassetes.

### Antes da operação

- Insira uma cassete para gravação na sua videocâmara.
- Insira um «Memory Stick» na sua videocâmara.

**(1)** Regule o interruptor POWER a VCR.
**(2)** Usando as teclas de controlo de vídeo, busque um ponto onde queira gravar a imagem estática desejada. Regule a cassete no modo de pausa de reprodução.
**(3)** Carregue em ● REC e na tecla à sua direita simultaneamente na sua videocâmara. A cassete é colocada no modo de pausa de gravação.
**(4)** Carregue em MEMORY PLAY e seleccione a imagem estática que deseja copiar através de MEMORY +/–.
**(5)** Carregue em ❚❚ para iniciar a gravação e carregue em ❚❚ novamente para cessá-la.
**(6)** Caso queira efectuar mais cópias, repita os passos 4 e 5.

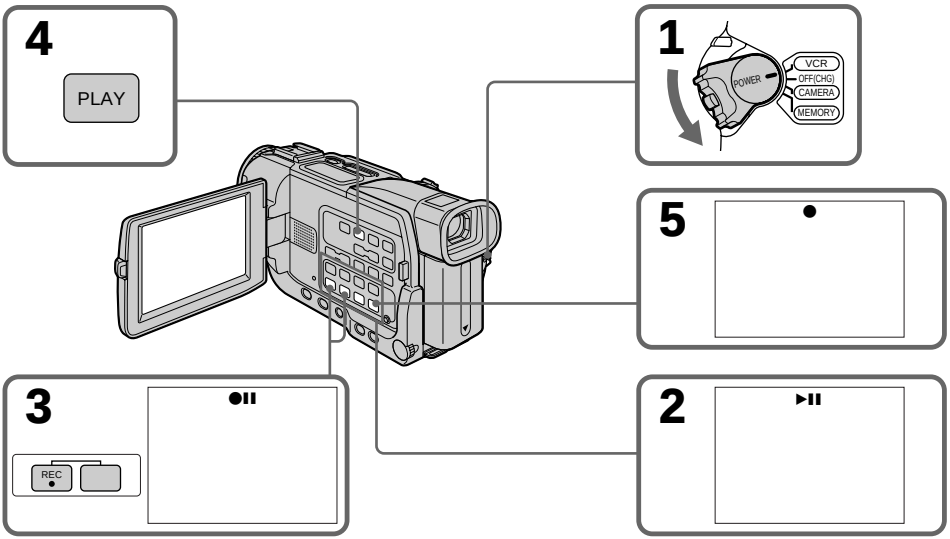


### Para parar la copia en medio de la misma

Presione ■.

### Para cessar a cópia no meio

Carregue em ■.

## Copia de imágenes grabadas en un "Memory Stick" en una cinta

**Durante la copia**
Usted no podrá utilizar las teclas siguientes:
– MEMORY PLAY
– MEMORY INDEX
– MEMORY DELETE
– MEMORY +/–
– MEMORY MIX

**Nota sobre la pantalla de índice**
Usted no podrá grabar la pantalla de índice.

**Si presiona EDITSEARCH durante el modo de pausa**
La reproducción de la memoria se parará.

**Datos de imágenes modificados con PC o tomadas con otros equipos**
Es posible que estos datos no puedan copiarse con su videocámara.

**Si presiona DISPLAY durante la grabación o en el modo de espera**
Usted podrá ver los indicadores de reproducción de la memoria y del nombre de archivo, además de los relacionados con los videocasetes, como el indicador de código de tiempo.

## Cópia das imagens de um «Memory Stick» em cassetes

**Durante a cópia**
Não é possível operar as seguintes teclas:
– MEMORY PLAY
– MEMORY INDEX
– MEMORY DELETE
– MEMORY +/–
– MEMORY MIX

**Nota sobre o écran de índex**
Não é possível gravar o écran de índex.

**Caso prima EDITSEARCH durante o modo de pausa**
A reprodução da memória cessará.

**Dados de imagem modificados com computadores pessoais ou filmados com outro equipamento**
Pode não ser possível copiá-los com a sua videocâmara.

**Caso prima DISPLAY durante a gravação ou no modo de espera de gravação**
Poderá ver a reprodução da memória e os indicadores de nome de ficheiro, em adição aos indicadores pertinentes às cassetes, tal como o indicador do código de tempo.

# Ampliación de imágenes fijas grabadas en un "Memory Stick" – PB ZOOM de memoria

### – DCR-TRV17 solamente

Usted podrá ampliar las imágenes fijas grabadas en un "Memory Stick". Podrá seleccionar y ver la parte deseada de la imagen fija ampliada. También podrá copiar la parte deseada de la imagen fija ampliada en una cinta.

**Antes de la operación**

Inserte un "Memory Stick" en su videocámara.

**(1)** Ponga el selector POWER en MEMORY o VCR. Cerciórese de que el mando LOCK esté en la posición de la izquierda (desbloqueo).
**(2)** En el modo de reproducción de la memoria, presione PB ZOOM de su videocámara. La imagen fija se ampliará, y en la pantalla aparecerá ↑↓ ← →.
**(3)** Gire el dial SEL/PUSH EXEC para mover la imagen ampliada, y después presiónelo.
↑ : La imagen se moverá hacia abajo.
↓ : La imagen se moverá hacia arriba.
**(4)** Gire el dial SEL/PUSH EXEC para mover la imagen ampliada, y después presiónelo.
→ : La imagen se moverá hacia la izquierda. (Gire el dial hacia arriba.)
← : La imagen se moverá hacia la derecha. (Gire el dial hacia abajo.)

# Ampliação de imagens estáticas gravadas em «Memory Stick»s – PB ZOOM da Memória

### – Somente DCR-TRV17

O utente pode ampliar imagens estáticas gravadas num «Memory Stick». Pode-se seleccionar e ver a área desejada da imagem estática ampliada. Ademais, pode-se copiar a parte desejada da imagem estática ampliada em cassetes ou cassetes de vídeo.

**Antes da operação**

Insira um «Memory Stick» na sua videocâmara.

**(1)** Regule o interruptor POWER a MEMORY ou VCR. Certifique-se de que o interruptor LOCK esteja ajustado na posição esquerda (desbloqueado).
**(2)** No modo de reprodução da memória, carregue em PB ZOOM na sua videocâmara. A imagem estática é ampliada e ↑↓ ← → aparecem no écran.
**(3)** Rode o anel SEL/PUSH EXEC para deslocar a imagem ampliada, e então prima o anel.
↑ : A imagem move-se para baixo.
↓ : A imagem move-se para cima.
**(4)** Rode o anel SEL/PUSH EXEC para deslocar a imagem ampliada, e então prima o anel.
→ : A imagem move-se para a esquerda (Rode o anel para cima).
← : A imagem move-se para a direita (Rode o anel para baixo).

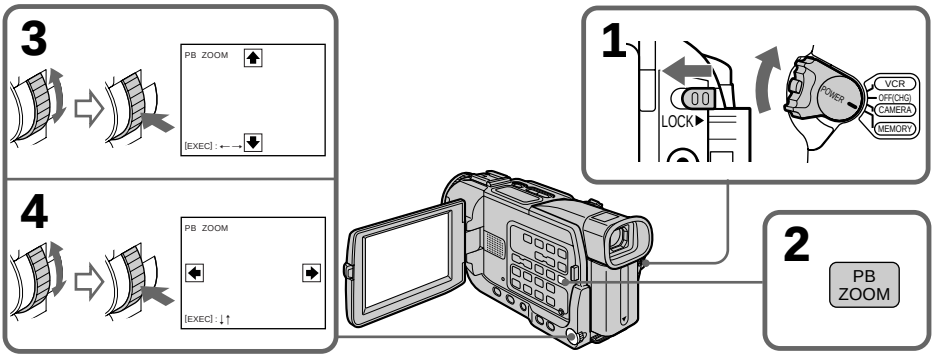


**Para cancelar la función PB ZOOM de memoria**

Presione PB ZOOM.

**Para cancelar a função PB ZOOM da memória**

Carregue em PB ZOOM.

## Ampliación de imágenes fijas grabadas en un "Memory Stick" – PB ZOOM de memoria

**Nota**
Usted no podrá copiar imágenes ampliadas con el modo PB ZOOM en un "Memory Stick".

**En el modo PB ZOOM**
La función de efectos digitales no trabajará.

**La función PB ZOOM se cancelará automáticamente cuando presione las teclas siguientes:**
– MENU
– MEMORY PLAY
– MEMORY INDEX
– MEMORY +/–

**Imágenes en el modo PB ZOOM**
Las imágenes del modo PB ZOOM no saldrán a través de la toma i DV IN/OUT cuando el selector POWER esté en MEMORY.

**Imágenes móviles grabadas en un "Memory Stick"**
La función PB ZOOM no trabajará con imágenes móviles grabadas en un "Memory Stick".

## Ampliação de imagens estáticas gravadas em «Memory Stick»s – PB ZOOM da Memória

**Nota**
Não é possível copiar as imagens ampliadas pelo modo PB ZOOM, em «Memory Stick»s.

**Durante o modo PB ZOOM**
A função de efeito digital não actua.

**A função PB ZOOM é cancelada quando as teclas a seguir são premidas:**
– MENU
– MEMORY PLAY
– MEMORY INDEX
– MEMORY +/–

**Imagens no modo PB ZOOM**
As imagens no modo PB ZOOM não são exteriorizadas através da tomada i DV IN/OUT quando o interruptor POWER está regulado em MEMORY.

**Imagens móveis gravadas em «Memory Stick»s**
A função PB ZOOM não actua em imagens móveis gravadas em «Memory Stick»s.

# Reproducción de imágenes un bucle continuo – SLIDE SHOW

### – DCR-TRV17 solamente

Usted podrá reproducir automáticamente imágenes en secuencia. Esta función será muy útil especialmente para comprobar las imágenes grabadas o durante una presentación.

**Antes de la operación**

Inserte un "Memory Stick" en su videocámara.

**(1)** Ponga el selector POWER en MEMORY. Cerciórese de que el mando LOCK esté en la posición de la izquierda (desbloqueo).
**(2)** Presione MENU para hacer que se visualice el menú.
**(3)** Gire el dial SEL/PUSH EXEC para seleccionar , y después presiónelo.
**(4)** Gire el dial SEL/PUSH EXEC para seleccionar SLIDE SHOW, y después presiónelo.
**(5)** Presione MEMORY PLAY. Su videocámara reproducirá secuencialmente las imágenes grabadas en el "Memory Stick".

# Reprodução de imagens em cadeia contínua – SLIDE SHOW

### – Somente DCR-TRV17

É possível reproduzir imagens automaticamente em sequência. Esta função é útil especialmente para a verificação de imagens gravadas ou durante apresentações.

**Antes da operação**

Insira um «Memory Stick» na sua videocâmara.

**(1)** Regule o interruptor POWER a MEMORY. Certifique-se de que o interruptor LOCK esteja ajustado na posição esquerda (desbloqueado).
**(2)** Carregue em MENU para exibir o menu.
**(3)** Rode o anel SEL/PUSH EXEC para seleccionar , e então prima o anel.
**(4)** Rode o anel SEL/PUSH EXEC para seleccionar SLIDE SHOW, e então prima o anel.
**(5)** Carregue em MEMORY PLAY. A sua videocâmara reproduz as imagens gravadas num «Memory Stick» sequencialmente.

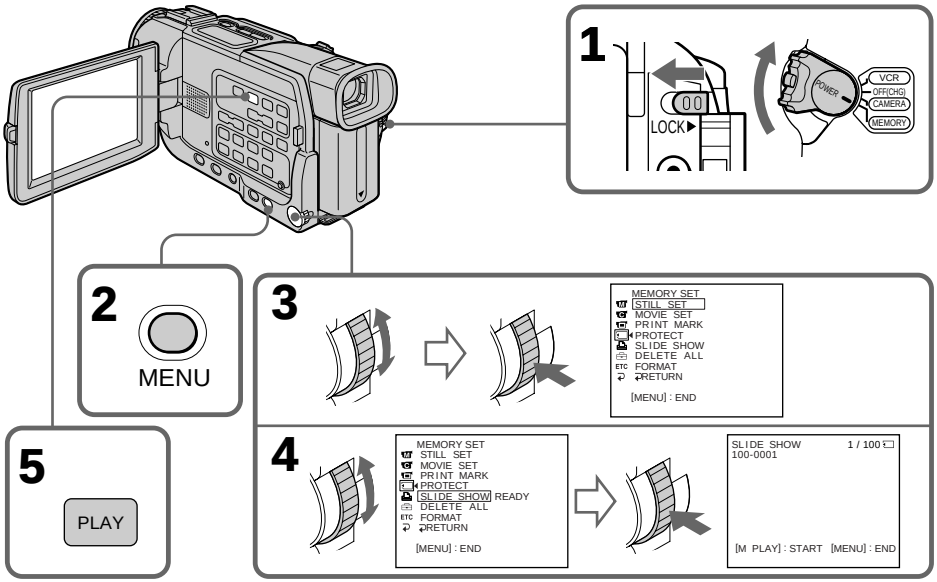

## Reproducción de imágenes un bucle continuo – SLIDE SHOW

### Para parar la reproducción de imágenes en bucle continuo

Presione MENU.

### Para realizar una pausa en la reproducción de imágenes en bucle continuo

Presione MEMORY PLAY.

### Para iniciar la reproducción de imágenes en bucle continuo desde una imagen particular

Seleccione la imagen deseada utilizando las teclas MEMORY +/– antes del paso 2.

---

**Para contemplar las imágenes grabadas en un televisor**

Antes de la operación, conecte su videocámara al televisor con el cable conector de audio/vídeo suministrado con su videocámara.

**Si cambia el "Memory Stick" durante la operación**

La reproducción de imágenes en bucle continuo no funcionará. Si cambia el "Memory Stick", cerciórese de realizar de nuevo los pasos desde el comienzo.

## Reprodução de imagens em cadeia contínua – SLIDE SHOW

### Para cessar a mostra de diapositivos

Carregue em MENU.

### Para pausar durante a mostra de diapositivos

Carregue em MEMORY PLAY.

### Para iniciar a mostra de diapositivos a partir de uma imagem específica

Seleccione a imagem desejada usando as teclas MEMORY +/– antes do passo 2.

---

**Para ver as imagens gravadas no televisor**

Ligue a sua videocâmara a um televisor com o cabo de ligação A/V fornecido com a sua videocâmara antes da operação.

**Caso troque de «Memory Stick» durante a operação**

A mostra de diapositivos não opera. Caso troque o «Memory Stick», certifique-se de seguir os passos novamente a partir do início.

# Protección contra el borrado accidental – Protección de imágenes

## – DCR-TRV17 solamente

Para evitar el borrado accidental de imágenes importantes, usted podrá proteger las seleccionadas.

### Antes de la operación

Inserte un "Memory Stick" en su videocámara.

**(1)** Ponga el selector POWER en MEMORY o VCR. Cerciórese de que el mando LOCK esté en la posición de la izquierda (desbloqueo).
**(2)** Ponga en reproducción la imagen que desee proteger.
**(3)** Presione MENU para hacer que se visualice el menú.
**(4)** Gire el dial SEL/PUSH EXEC para seleccionar ▭, y después presiónelo.
**(5)** Gire el dial SEL/PUSH EXEC para seleccionar PROTECT, y después presiónelo.
**(6)** Gire el dial SEL/PUSH EXEC para seleccionar ON, y después presiónelo.
**(7)** Presione MENU para hacer que desaparezca la visualización del menú. Al lado del nombre del archivo de datos protegido aparecerá la marca "⊶".

# Prevenção contra apagamentos acidentais – Protecção de imagens

## – Somente DCR-TRV17

Para evitar o apagamento acidental de imagens importantes, é possível proteger as imagens seleccionadas.

### Antes da operação

Insira um «Memory Stick» na sua videocâmara.

**(1)** Regule o interruptor POWER a MEMORY ou VCR. Certifique-se de ajustar o interruptor LOCK na posição esquerda (desbloqueado).
**(2)** Reproduza a imagem que deseja proteger.
**(3)** Carregue em MENU para exibir o menu.
**(4)** Rode o anel SEL/PUSH EXEC para seleccionar ▭, e então prima o anel.
**(5)** Rode o anel SEL/PUSH EXEC para seleccionar PROTECT, e então prima o anel.
**(6)** Rode o anel SEL/PUSH EXEC para seleccionar ON, e então prima o anel.
**(7)** Carregue em MENU para fazer a exibição do menu desaparecer. A marca «⊶» é indicada ao lado do nome do ficheiro de dados da imagem protegida.

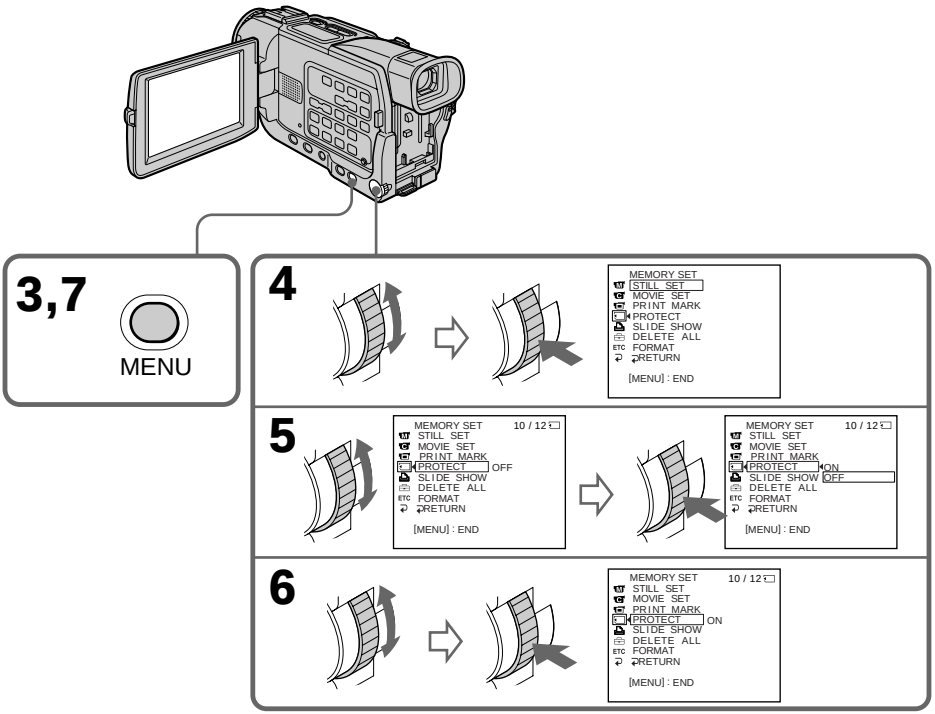

## Protección contra el borrado accidental – Protección de imágenes

### Para cancelar la protección de imágenes

Seleccione OFF en el paso 6 y después presione el dial SEL/PUSH EXEC.

**Nota**

El formateo borrará toda la información del "Memory Stick", incluyendo los datos de las imágenes protegidas. Antes de formatear, compruebe el contenido del "Memory Stick".

**Si la lengüeta de protección contra escritura del "Memory Stick" está en LOCK**

Usted no podrá realizar la protección contra escritura.

## Prevenção contra apagamentos acidentais – Protecção de imagens

### Para cancelar a protecção de imagens

Seleccione OFF no passo 6 e então prima o anel SEL/PUSH EXEC.

**Nota**

A formatação apaga todas as informações no «Memory Stick», inclusive os dados de imagens protegidas. Verifique o conteúdo do «Memory Stick» antes da formatação.

**Caso a lingueta protectora contra inscrições no «Memory Stick» esteja ajustada em LOCK**

Não será possível executar a protecção de imagem.

# Borrado de imágenes

### – DCR-TRV17 solamente

Usted podrá borrar las imágenes almacenadas en un "Memory Stick". Podrá borrar todas las imágenes o las seleccionadas.

## Borrado de las imágenes seleccionadas

**Antes de la operación**

Inserte un "Memory Stick" en su videocámara.

**(1)** Ponga el selector POWER en MEMORY o VCR. Cerciórese de que el mando LOCK esté en la posición de la izquierda (desbloqueo).
**(2)** Seleccione la imagen que desee borrar.
**(3)** Presione MEMORY DELETE. En la pantalla aparecerá "DELETE?".
**(4)** Vuelva a presionar MEMORY DELETE. La imagen seleccionada se borrará.

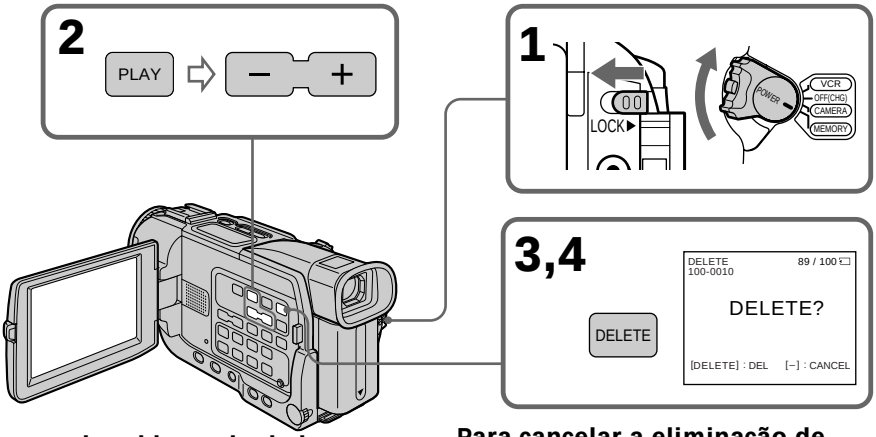


### Para cancelar el borrado de la imagen

Presione MEMORY – en el paso 4.

### Para borrar una imagen visualizada en la pantalla de índice

Presione MEMORY +/– para mover el indicador ▶ hasta la imagen deseada y realice los pasos 3 y 4.

**Notas**

- Para borrar una imagen protegida, cancele en primer lugar la protección de la misma.
- Después de haber borrado una imagen, no podrá restablecerla. Antes de borrar imágenes, compruébelas cuidadosamente.

**Si la lengüeta de protección contra escritura del "Memory Stick" está en LOCK**

Usted no podrá borrar imágenes.

# Eliminação de imagens

### – Somente DCR-TRV17

É possível eliminar imagens armazenadas num «Memory Stick». O utente pode eliminar todas as imagens ou apenas as imagens seleccionadas.

## Eliminação de imagens seleccionadas

**Antes da operação**

Insira um «Memory Stick» na sua videocâmara.

**(1)** Regule o interruptor POWER a MEMORY ou VCR. Certifique-se de que o interruptor LOCK esteja regulado na posição esquerda (desbloqueado).
**(2)** Reproduza a imagem que deseja eliminar.
**(3)** Carregue em MEMORY DELETE. «DELETE?» aparece no écran.
**(4)** Carregue em MEMORY DELETE novamente. A imagem seleccionada é eliminada.

### Para cancelar a eliminação de imagens

Carregue em MEMORY – no passo 4.

### Para eliminar uma imagem exibida no écran de índex

Carregue em MEMORY +/– para deslocar o indicador ▶ até a imagem que deseja eliminar, e siga os passos 3 e 4.

**Notas**

- Para eliminar uma imagem protegida, primeiro cancele a protecção da imagem.
- Uma vez eliminada uma imagem, não se pode mais resgatá-la. Verifique as imagens a serem eliminadas cuidadosamente antes de eliminá-las.

**Caso a lingueta protectora contra inscrições no «Memory Stick» esteja ajustada em LOCK**

Não será possível eliminar imagens.

# Borrado de imágenes

## Borrado de todas las imágenes

Usted podrá borrar todas las imágenes desprotegidas del “Memory Stick”.

**Antes de la operación**
Inserte un “Memory Stick” en su videocámara.

**(1)** Ponga el selector POWER en MEMORY. Cerciórese de que el mando LOCK esté en la posición de la izquierda (desbloqueo).
**(2)** Presione MENU para hacer que se visualice el menú.
**(3)** Gire el dial SEL/PUSH EXEC para seleccionar , y después presiónelo.
**(4)** Gire el dial SEL/PUSH EXEC para seleccionar DELETE ALL, y después presiónelo.
**(5)** Gire el dial SEL/PUSH EXEC para seleccionar OK, y después presiónelo. “OK” cambiará a “EXECUTE”.
**(6)** Gire el dial SEL/PUSH EXEC para seleccionar EXECUTE, y después presiónelo. En la pantalla aparecerá “DELETING”. Cuando se hayan borrado todas las imágenes desprotegidas, se visualizará “COMPLETE”.

# Eliminação de imagens

## Eliminação de todas as imagens

É possível eliminar todas as imagens desprotegidas num «Memory Stick».

**Antes da operação**
Insira um «Memory Stick» na sua videocâmara.

**(1)** Regule o interruptor POWER a MEMORY. Certifique-se de que o interruptor LOCK esteja ajustado na posição esquerda (desbloqueado).
**(2)** Carregue em MENU para exibir o menu.
**(3)** Rode o anel SEL/PUSH EXEC para seleccionar , e então prima o anel.
**(4)** Rode o anel SEL/PUSH EXEC para seleccionar DELETE ALL, e então prima o anel.
**(5)** Rode o anel SEL/PUSH EXEC para seleccionar OK, e então prima o anel. «OK» muda para «EXECUTE».
**(6)** Rode o anel SEL/PUSH EXEC para seleccionar EXECUTE, e então prima o anel. «DELETING» aparece no écran. Quando todas as imagens desprotegidas estiverem eliminadas, «COMPLETE» será indicada.

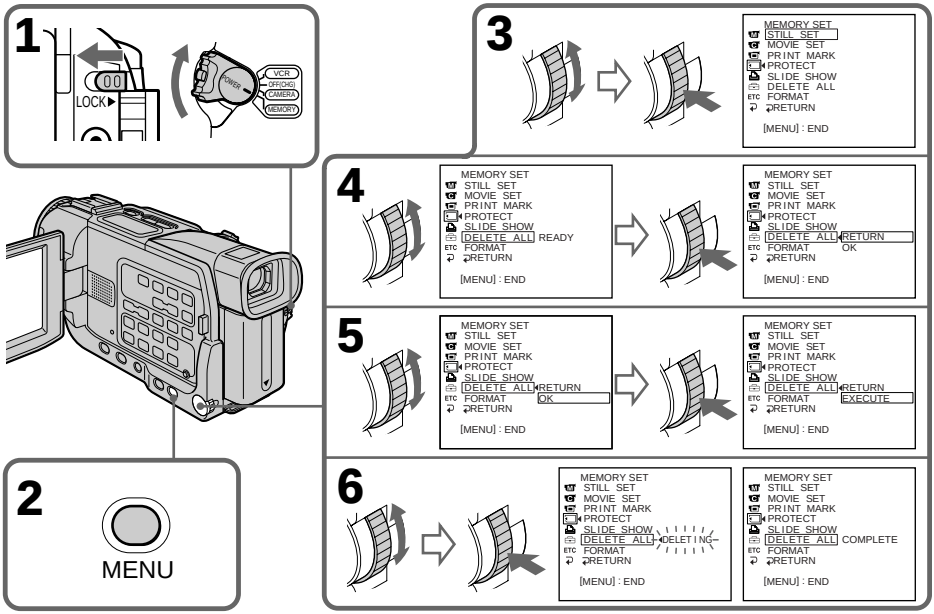


Operaciones con el “Memory Stick”
Operações com “Memory Stick”

## Borrado de imágenes

### Para cancelar el borrado de todas las imágenes del "Memory Stick"

Seleccione RETURN en el paso 5, y después presione el dial SEL/PUSH EXEC.

**Mientras esté visualizándose "DELETING"**

No accione el selector POWER ni presione ninguna tecla.

## Eliminação de imagens

### Para cancelar a eliminação de todas as imagens no «Memory Stick»

Seleccione RETURN no passo 5 e então prima o anel SEL/PUSH EXEC.

**Enquanto «DELETING» aparecer**

Não desactive o interruptor POWER nem prima nenhuma tecla.

# Escritura de marcas de impresión – PRINT MARK

## – DCR-TRV17 solamente

Usted podrá especificar la imagen fija que desee imprimir. Esta función será muy útil para imprimir posteriormente imágenes fijas.
Su videocámara está de acuerdo con las normas DPOF (Formato de orden de impresión digital) para especificar las imágenes fijas que desee imprimir.

### Antes de la operación

Inserte un "Memory Stick" en su videocámara.

**(1)** Ponga el selector POWER en MEMORY. Cerciórese de que el mando LOCK esté en la posición de la izquierda (desbloqueo).
**(2)** Ponga en reproducción la imagen fija en la que desee escribir una marca de impresión.
**(3)** Presione MENU para hacer que se visualice el menú.
**(4)** Gire el dial SEL/PUSH EXEC para seleccionar , y después presiónelo.
**(5)** Gire el dial SEL/PUSH EXEC para seleccionar PRINT MARK, y después presiónelo.
**(6)** Gire el dial SEL/PUSH EXEC para seleccionar ON, y después presiónelo.
**(7)** Presione MENU para hacer que desaparezca la visualización del menú. Al lado del nombre del archivo de datos de la imagen con marca de impresión aparecerá la marca "".

# Inscrição de marcas de impressão – PRINT MARK

## – Somente DCR-TRV17

Pode-se especificar a imagem estática gravada a ser imprimida. Esta função é útil para a impressão de imagens estáticas posteriormente.
A sua videocâmara está em conformidade com o padrão DPOF (Formato de Ordem de Impressão Digital) para a especificação de imagens estáticas para impressão.

### Antes da operação

Insira um «Memory Stick» na sua videocâmara.

**(1)** Regule o interruptor POWER a MEMORY ou VCR. Certifique-se de que o interruptor LOCK esteja regulado na posição esquerda (desbloqueado).
**(2)** Reproduza a imagem estática em que deseja inscrever uma marca de impressão.
**(3)** Carregue em MENU para exibir o menu.
**(4)** Rode o anel SEL/PUSH EXEC para seleccionar , e então prima o anel.
**(5)** Rode o anel SEL/PUSH EXEC para seleccionar PRINT MARK, e então prima o anel.
**(6)** Rode o anel SEL/PUSH EXEC para seleccionar ON, e então prima o anel.
**(7)** Carregue em MENU para fazer a exibição do menu desaparecer. A marca « » é indicada ao lado do nome do ficheiro de dados da imagem com uma marca de impressão.

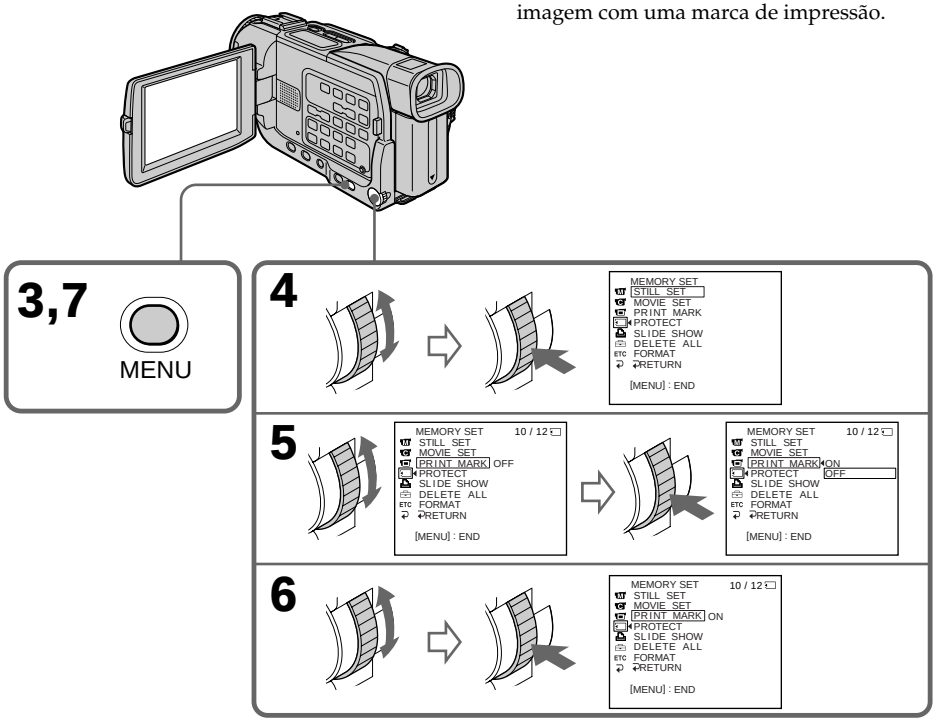

## Escritura de marcas de impresión – PRINT MARK

### Para cancelar la escritura de marcas de impresión

Seleccione OFF en el paso 6, y después presione el dial SEL/PUSH EXEC.

**Si la lengüeta de protección contra escritura del "Memory Stick" está en LOCK**

Usted no podrá escribir marcas de impresión en las imágenes fijas.

**Imágenes móviles**

Usted no podrá escribir marcas de impresión en imágenes móviles.

**Mientras el nombre de archivo esté parpadeando**

Usted no podrá escribir marcas de impresión en las imágenes.

## Inscrição de marcas de impressão – PRINT MARK

### Para cancelar a inscrição de marcas de impressão

Seleccione OFF no passo 6 e então prima o anel SEL/PUSH EXEC.

**Caso a lingueta protectora no «Memory Stick» esteja ajustada em LOCK**

Não será possível inscrever marcas de impressão em imagens estáticas.

**Imagens móveis**

Não é possível inscrever marcas de impressão em imagens móveis.

**Caso o nome do ficheiro esteja a piscar**

Não será possível inscrever marcas de impressão em imagens estáticas.

# Utilización de una impresora (opcional)

## – DCR-TRV17 solamente

Usted podrá utilizar una impresora (opcional) con su videocámara para imprimir imágenes en papel de impresión.
Con respecto a los detalles, consulte el manual de instrucciones de la impresora.
Existen varias formas de imprimir imágenes fijas. Sin embargo, a continuación se describe cómo imprimir seleccionando [🖶] en el menú de su videocámara.

### Antes de la operación

- Inserte el "Memory Stick" grabado en su videocámara.
- Conecte la impresora a su videocámara como se muestra en la ilustración.

# Utilização da impressora (opcional)

## – Somente DCR-TRV17

Pode-se utilizar a impressora (opcional) na sua videocâmara para imprimir imagens no papel de impressão.
Quanto aos pormenores, consulte o manual de instruções da impressora.
Há várias formas de se imprimir imagens estáticas. O exemplo a seguir, descreve como imprimi-las através da selecção de [🖶] no menu da sua videocâmara.

### Antes da operação

- Insira um «Memory Stick» gravado na sua videocâmara.
- Ligue a impressora à sua videocâmara conforme ilustrado.

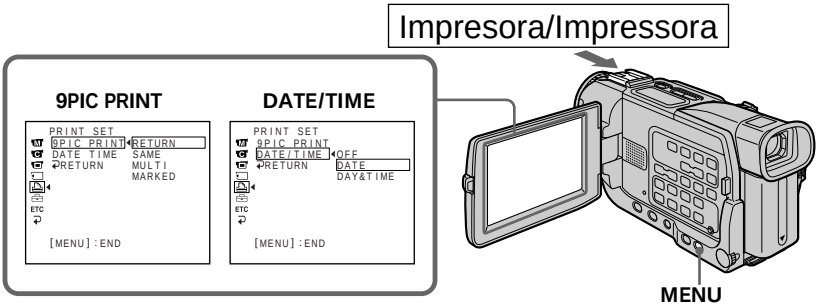


Usted podrá imprimir 9 imágenes fijas en papel de impresión de 9 secciones. Seleccione el modo deseado en los ajustes del menú.

**SAME PICS**

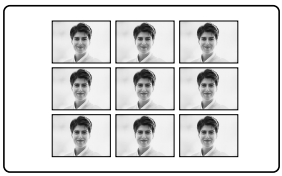

* 9 imágenes fijas con marcas de impresión se imprimirán juntas.

Pode-se imprimir 9 imagens estáticas no papel de impressão dividido em 9 compartimentos.
Seleccione o modo desejado nos parâmetros do menu.

**MULTI PICS o MARKED PICS*/**
**MULTI PICS ou MARKED PICS***

* 9 imagens estáticas com marcas de impressão são impressas conjuntamente.

## Utilización de una impresora (opcional)

Usted podrá realizar impresiones con la fecha y/o la hora de grabación. Seleccione el modo deseado en los ajustes del menú.

**DATE**

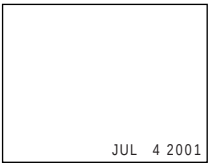


**Imágenes grabadas en el modo de pantalla múltiple**
Usted no podrá imprimir imágenes grabadas en el modo de pantalla múltiple en papel de impresión tipo pegatina.

**Usted no podr· imprimir las im·genes siguientes:**
– Imágenes móviles grabadas en un "Memory Stick".
– Imágenes procesadas con la función PB ZOOM.

## Utilização da impressora (opcional)

Pode-se efectuar impressões com a data de gravação e/ou a hora de gravação. Seleccione o modo desejado nos parâmetros do menu.

**DAY & TIME**

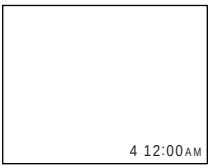


**Imagens gravadas no modo de écran múltiplo**
Não é possível imprimir imagens gravadas no modo de écran múltiplo em papéis de impressão do tipo adesivo.

**Não é possível imprimir as seguintes imagens:**
– Imagens móveis gravadas no «Memory Stick»
– Imagens processadas pela função PB ZOOM

Español

# Tipos de problemas y sus soluciones

Si surge algún problema al utilizar su videocámara, utilice la tabla siguiente para solucionarlo. Si el problema persiste, desconecte la fuente de alimentación y póngase en contacto con su proveedor Sony o con un centro de reparaciones autorizado por Sony. Si en la pantalla aparece "C:□□:□□", se habrá activado la función de visualización de autodiagnóstico. Consulte la página 203.

## En el modo de videofilmación

| Síntoma | Causa y/o solución |
|---|---|
| START / STOP no funciona. | • El selector POWER no está en CAMERA.<br>➔ Póngalo en CAMERA. (pág. 28)<br>• La cinta ha finalizado.<br>➔ Rebobínela o inserte un nuevo videocasete. (pág. 26, 44)<br>• La lengüeta de protección contra escritura tiene expuesta la marca roja.<br>➔ Utilice un nuevo videocasete o deslice la lengüeta. (pág. 26)<br>• La cinta está pegada al tambor (condensación de humedad).<br>➔ Extraiga el videocasete y deje la videocámara durante 1 hora por lo menos para que se aclimate. (pág. 223) |
| La alimentación se desconecta. | • Al utilizar su videocámara en el modo CAMERA, la ha dejado en el modo de espera durante más de cinco minutos.<br>➔ Ponga el selector POWER en OFF (CHG) y después otra vez en CAMERA. (pág. 28)<br>• La batería está agotada o a punto de agotarse.<br>➔ Instale una batería cargada. |
| La imagen del visor no es clara. | • La lente del visor no está ajustada.<br>➔ Ajústela. (pág. 32) |
| La función videofilmación estable no trabaja. | • STEADYSHOT está ajustado a OFF en los ajustes del menú.<br>➔ Ajústelo a ON. (pág. 123) |
| La función de enfoque automático no trabaja. | • El enfoque está ajustado a modo manual.<br>➔ Presione FOCUS para ajustarlo al modo automático. (pág. 68)<br>• Las condiciones de videofilmación no son adecuadas para el enfoque automático.<br>➔ Ajuste manualmente el enfoque. (pág. 68) |
| No aparecen imágenes en el visor. | • El panel de cristal líquido está abierto.<br>➔ Ciérrelo. (pág. 30) |
| Al videofilmar un motivo como luces o la llama de una vela sobre un fondo obscuro, aparece una franja vertical. | • El contraste entre el motivo y el fondo es demasiado alto. Su videocámara no está funcionando mal. |
| Al videofilmar un motivo muy brillante aparece una franja vertical. | • Su videocámara no está funcionando mal. |
| En la pantalla aparecen algunos puntos blancos finos. | • Está activado el modo de obturación lenta, baja iluminación, ni videofilmación en la obscuridad súper. Esto no significa mal funcionamiento. |

(continúa en la página siguiente)

| Síntoma | Causa y/o solución |
|---|---|
| En el visor o en la pantalla de cristal líquido aparece una imagen desconocida. | • Si transcurren 10 minutos después de haber puesto el selector POWER en CAMERA, o de haber ajustado DEMO MODE a ON en los ajustes del menú sin videocasete insertado, su videocámara iniciará automáticamente la demostración.<br>➔ Inserte un videocasete, y la demostración se parará. Usted también podrá cancelar DEMO MODE. (pág. 128) |
| Las imágenes se graban con colores incorrectos o innaturales. | • NIGHTSHOT está ajustado a ON.<br>➔ Ajústelo a OFF. (pág. 35) |
| La imagen aparece demasiado brillante, y el motivo no aparece en la pantalla. | • NIGHTSHOT está ajustado a ON en un lugar brillante.<br>➔ Ajústelo a OFF. (pág. 35)<br>• La función de contraluz (BACK LIGHT) está activada.<br>➔ Desactívela. |
| No se oye el sonido de clic del obturador. | • BEEP está ajustado a OFF en los ajustes del menú.<br>➔ Ajústelo a MELODY o NORMAL. (pág. 129) |
| Al grabar de la pantalla del televisor o del PC aparecen bandas negras. | ➔ Ajuste STEADYSHOT de los ajustes del menú a OFF. (pág. 123) |

## En el modo de reproducción

| Síntoma | Causa y/o solución |
|---|---|
| La cinta no se mueve al presionar una tecla de control de vídeo. | • El selector POWER no está en VCR.<br>➔ Póngalo en VCR. (pág. 41) |
| La tecla de reproducción no trabaja. | • La cinta ha finalizado.<br>➔ Rebobínela. (pág. 44) |
| Hay líneas horizontales en la imagen, o las imágenes de reproducción no son claras o no aparecen. | • Las cabezas de vídeo pueden estar sucias.<br>➔ Límpielas utilizando un casete limpiador (opcional). (pág. 224) |
| No se oye sonido, o éste es bajo, al reproducir una cinta. | • El volumen está ajustado al mínimo.<br>➔ Auméntelo. (pág. 41)<br>• AUDIO MIX está ajustado a ST2 en los ajustes del menú.<br>➔ Ajústelo a AUDIO MIX. (pág. 123) |
| La función de visualización de la fecha grabada, búsqueda de fechas, no trabaja. | • La cinta no posee memoria de videocasete.<br>➔ Utilice una cinta con memoria de videocasete. (pág. 81)<br>• CM SEARCH está ajustado a OFF en los ajustes del menú.<br>➔ Ajústelo a ON. (pág. 127)<br>• La cinta posee una parte en blanco en la sección grabada. (pág. 81) |
| La función de búsqueda de títulos no trabaja. | • La cinta no posee memoria de videocasete.<br>➔ Utilice una cinta con memoria de videocasete. (pág. 49)<br>• CM SEARCH está ajustado a OFF en los ajustes del menú.<br>➔ Ajústelo a ON. (pág. 127)<br>• No hay títulos en la cinta.<br>➔ Superponga los títulos. (pág. 113)<br>• La cinta posee una parte en blanco en la sección grabada. (pág. 114) |
| El nuevo sonido añadido a la cinta grabada no se oye. | • AUDIO MIX está ajustado a ST1 en los ajustes del menú.<br>➔ Ajuste AUDIO MIX. (pág. 123) |
| El título no se visualiza. | • TITLE DISP está ajustado a OFF en los ajustes del menú.<br>➔ Ajústelo a ON. (pág. 127) |

## En los modos de grabación y reproducción

| Síntoma | Causa y/o solución |
|---|---|
| La alimentación no se conecta. | • La batería no está instalada, o está agotada o a punto de agotarse.<br>➔ Instale una batería cargada. (pág. 17, 18)<br>• El adaptador de alimentación de CA no está conectado a un tomacorriente de la red.<br>➔ Conéctelo. (pág. 23) |
| La función de búsqueda de fin no trabaja. | • Extrajo el videocasete con memoria de videocasete después de haberlo utilizado. (pág. 39)<br>• El videocasete es nuevo y no lo ha grabado todavía. (pág. 39) |
| La función de búsqueda de fin no trabaja correctamente. | • La cinta posee una parte en blanco al comienzo o en medio de la misma. |
| La batería se descarga rápidamente. | • La temperatura de funcionamiento es demasiado baja.<br>• La batería no está completamente cargada.<br>➔ Cárguela. (pág. 18)<br>• La batería está completamente agotada, y no puede cargarse.<br>➔ Reemplácela por otra nueva. (pág. 17) |
| El indicador de batería restante no señala el tiempo correcto. | • Ha utilizado la batería en un entorno extremadamente cálido o frío durante mucho tiempo.<br>• La batería está completamente agotada, y no puede cargarse.<br>➔ Reemplácela por otra nueva. (pág. 17)<br>• La batería está agotada.<br>➔ Utilice otra cargada. (pág. 18)<br>• La batería no está completamente cargada.<br>➔ Vuelva a cargar completamente la batería. (pág. 18) |
| La alimentación se desconecta aunque el indicador de batería restante señala que la batería posee energía suficiente como para funcionar. | • Se ha producido un desvío en el tiempo de batería restante.<br>➔ Vuelva a cargar completamente la batería para que la indicación del indicador de tiempo de batería restante sea correcta. (pág. 18) |
| El videocasete no puede extraerse del portacasete. | • La fuente de alimentación está desconectada.<br>➔ Conéctela firmemente. (pág. 17, 23)<br>• La batería está agotada.<br>➔ Utilice otra cargada. (pág. 17, 18) |
| Los indicadores ⏏ y ⏏ parpadean y no trabaja ninguna función excepto la de extracción del videocasete. | • Se ha producido condensación de humedad.<br>➔ Extraiga el videocasete y deje la videocámara durante 1 hora por lo menos para que se aclimate. (pág. 223) |
| El indicador CLN no aparece cuando se utiliza una cinta con memoria de videocasete. | • El conector dorado del videocasete está sucio o polvoriento.<br>➔ Límpielo. (pág. 217) |
| El indicador de cinta restante no se visualiza. | • REMAIN está ajustado a AUTO en los ajustes del menú.<br>➔ Ajústelo a ON para hacer que se visualice siempre el indicador de cinta restante. (pág. 127) |



(continúa en la página siguiente)

## Al utilizar un "Memory Stick"

### – DCR-TRV17 solamente

| Síntoma | Causa y/o solución |
|---|---|
| El "Memory Stick" no funciona. | • El selector POWER no está en MEMORY.<br>➔ Póngalo en MEMORY. (pág. 147)<br>• No hay "Memory Stick" insertado.<br>➔ Inserte uno. (pág. 140) |
| No es posible grabar. | • El "Memory Stick" ya está grabado hasta su plena capacidad.<br>➔ Borre imágenes innecesarias y vuelva a grabar. (pág. 190)<br>• Ha insertado un "Memory Stick" incorrectamente formateado.<br>➔ Formatéelo o utilice otro. (pág. 126)<br>• La lengüeta de protección contra escritura del "Memory Stick" está en LOCK.<br>➔ Deslícela para habilitar la escritura. (pág. 138) |
| No es posible borrar imágenes. | • La imagen está protegida.<br>➔ Cancele la protección de imágenes. (pág. 188)<br>• La lengüeta de protección contra escritura del "Memory Stick" está en LOCK.<br>➔ Deslícela para habilitar la escritura. (pág. 138) |
| No es posible formatear un "Memory Stick". | • La lengüeta de protección contra escritura del "Memory Stick" está en LOCK.<br>➔ Deslícela para habilitar la escritura. (pág. 138) |
| No es posible borrar todas las imágenes. | • La lengüeta de protección contra escritura del "Memory Stick" está en LOCK.<br>➔ Deslícela para habilitar la escritura. (pág. 138) |
| No es posible proteger imágenes. | • La lengüeta de protección contra escritura del "Memory Stick" está en LOCK.<br>➔ Deslícela para habilitar la escritura. (pág. 138)<br>• La imagen que desea proteger no está visualizándose.<br>➔ Presione MEMORY PLAY para reproducirla. (pág. 169) |
| No es posible escribir la marca de impresión en una imagen. | • La lengüeta de protección contra escritura del "Memory Stick" está en LOCK.<br>➔ Deslícela para habilitar la escritura. (pág. 138)<br>• La imagen en la que desea escribir una marca de impresión no está visualizándose.<br>➔ Presione MEMORY PLAY para reproducirla. (pág. 169) |
| La función de almacenamiento de fotos no trabaja. | • La lengüeta de protección contra escritura del "Memory Stick" está en LOCK.<br>➔ Deslícela para habilitar la escritura. (pág. 138)<br>• La batería está agotada.<br>➔ Instale una batería cargada o utilice el adaptador de alimentación de CA. |
| No es posible reproducir imágenes en tamaño real. | • Es posible que no pueda reproducir imágenes en tamaño real grabadas con otro equipo.<br>➔ Esto no significa mal funcionamiento. |

## Otros

| Síntoma | Causa y/o solución |
|---|---|
| El título no se grabó. | • La cinta no posee memoria de videocasete.<br>➔ Utilice una cinta con memoria de videocasete. (pág. 113, 215)<br>• La memoria del videocasete está llena.<br>➔ Borre un título innecesario. (pág. 116)<br>• El videocasete está protegido contra escritura.<br>➔ Deslice la lengüeta de protección contra escritura de forma que no se vea la parte roja. (pág. 27)<br>• No hay nada grabado en tal parte de la cinta.<br>➔ Superponga el título en una parte grabada. (pág. 113) |
| La etiqueta del videocasete no se grabó. | • La cinta no posee memoria de videocasete.<br>➔ Utilice una cinta con memoria de videocasete. (pág. 119, 215)<br>• La memoria del videocasete está llena.<br>➔ Borre datos innecesarios. (pág. 116)<br>• El videocasete está protegido contra escritura.<br>➔ Deslice la lengüeta de protección contra escritura de forma que no se vea la parte roja. (pág. 27) |
| La edición digital de programas no funciona. | • El selector de entrada de la videograbadora no está correctamente conectado.<br>➔ Compruebe la conexión y vuelva a ajustar el selector de la videograbadora. (pág. 86, 88)<br>• La videocámara está conectada a un equipo DV que no es Sony.<br>➔ Ajústela a IR. (pág. 91)<br>• Está intentando introducir un programa en una parte en blanco de la cinta.<br>➔ Introduzca de nuevo el programa en una parte grabada. (pág. 99)<br>• La videocámara y la videograbadora no están sincronizadas.<br>➔ Sincronícelas. (pág. 96) |
| El mando a distancia suministrado con su videocámara no funciona. | • COMMANDER está ajustado a OFF en los ajustes del menú.<br>➔ Ajústelo a ON. (pág. 129)<br>• Algo está bloqueando los rayos infrarrojos.<br>➔ Elimine el obstáculo.<br>• Las pilas están insertadas en el portapilas con los polos + y – incorrectamente alineados con las marcas + y –.<br>➔ Insértelas con la polaridad correcta. (pág. 241)<br>• Las pilas están agotadas.<br>➔ Inserte otras nuevas. (pág. 241) |
| Las imágenes de un televisor o una videograbadora no aparecen incluso aunque su videocámara está conectada a la salida de dicho televisor o videograbadora. | • DISPLAY está ajustado a V-OUT/LCD en los ajustes del menú.<br>➔ Ajústelo a LCD. (pág. 129) |



(continúa en la página siguiente)

| Síntoma | Causa y/o solución |
|---|---|
| La melodía o el pitido suena durante cinco segundos. | • Se ha producido condensación de humedad.<br>➔ Extraiga el videocasete y deje la videocámara durante una hora por lo menos para que se aclimate. (pág. 223)<br>• En su videocámara se ha producido algún problema.<br>➔ Extraiga el videocasete, vuelva a insertarlo, y utilice de nuevo su videocámara. |
| Aunque la alimentación está conectada, no trabaja ninguna función. | • Desconecte el cable de alimentación del adaptador de alimentación de CA o extraiga la batería, y vuelva a conectarlos después de aproximadamente 1 minuto. Conecte la alimentación. Si las funciones no trabajan, abra el panel de cristal líquido y presione el botón RESET situado al lado de la tecla ● REC utilizando un objeto puntiagudo. (Si presiona el botón RESET, todos los ajustes, incluyendo la fecha y la hora, volverán a sus valores predeterminados.) (pág. 238) |
| Al cargar la batería, no aparece indicador en el visualizador o el indicador parpadea. | • La batería no está apropiadamente instalada.<br>➔ Instálela adecuadamente.<br>• La batería está averiada.<br>➔ Póngase en contacto con su proveedor Sony o con un centro de reparaciones autorizado por Sony. |
| No es posible cargar la batería. | • El selector POWER no está ajustado a OFF (CHG).<br>➔ Póngalo en OFF (CHG). |

# Visualización de autodiagnóstico

Su videocámara posee una visualización de autodiagnóstico.
Esta función visualizará la condición de la videocámara con 5 dígitos (combinación de una letra y cuatro números) en la pantalla de cristal líquido, en el visor, o en el visualizador. Cuando ocurra esto, compruebe la tabla de códigos siguiente. La visualización de cinco dígitos le indicará la condición actual de la videocámara. Los últimos dos dígitos (indicados mediante □□) diferirán dependiendo del estado de su videocámara.

**Pantalla de cristal líquido, visor, o visualizador**

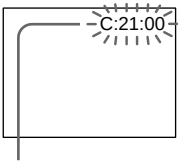


**Visualización de autodiagnóstico**

- C:□□:□□
  Usted podrá solucionar el problema de su videocámara.
- E:□□:□□
  Póngase en contacto con su proveedor Sony o con un centro de reparaciones autorizado por Sony.

| Visualización de cinco dígitos | Causa y/o solución |
|---|---|
| C:04:□□ | • Está utilizando una batería que no es “InfoLITHIUM”.<br>➔ Utilice una batería “InfoLITHIUM”. (pág. 218) |
| C:21:□□ | • Se ha producido condensación de humedad.<br>➔ Extraiga el videocasete y deje la videocámara durante una hora por lo menos para que se aclimate. (pág. 223) |
| C:22:□□ | • Las cabezas de vídeo estén sucias.<br>➔ Límpielas utilizando un casete limpiador de cabezas (opcional). (pág. 224) |
| C:31:□□<br>C:32:□□ | • Ha ocurrido un problema que usted puede solucionar.<br>➔ Extraiga el videocasete, vuelva a insertarlo, y después utilice su videocámara.<br>➔ Desconecte el cable de alimentación del adaptador de alimentación de CA o extraiga la batería. Después vuelva a conectar la fuente de alimentación y utilice su videocámara. |
| E:61:□□<br>E:62:□□ | • Ha ocurrido un problema que usted no puede solucionar.<br>➔ Póngase en contacto con su proveedor Sony o con un centro de reparaciones autorizado por Sony, y notifíquele el número de servicio con cinco dígitos. (Ejemplo: E:61:10) |

Si no puede resolver el problema, póngase en contacto con su proveedor Sony o con un centro de reparaciones autorizado por Sony.

# Indicadores y mensajes de advertencia

Si en la pantalla aparecen indicadores y mensajes, compruebe lo siguiente:
Para más información, consulte las páginas entre paréntesis “(  )”.

## Indicadores de advertencia

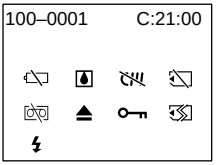


100-0001 **Indicador de advertencia de archivo**
Parpadeo lento:
- El archivo está corrompido.
- El archivo no es legible.
- Ha intentado ejecutar la función MEMORY MIX con imágenes móviles.

C:21:00 **Visualización de autodiagnóstico** (pág. 203)

**La batería está práctica o totalmente agotada.**
Parpadeo lento:
- La batería está prácticamente agotada. Dependiendo de las condiciones de operación, el medio ambiente, y la condición de la batería, el indicador puede parpadear, incluso aunque queden aproximadamente 5 a 10 minutos.

Parpadeo rápido:
- La batería está agotada.

**Se ha producido condensación de humedad***
Parpadeo rápido:
- Extraiga el videocasete, desconecte la alimentación de su videocámara, y déjela con el compartimiento del videocasete abierto durante aproximadamente 1 hora (pág. 223).

**Indicador de advertencia de la memoria de videocasete***
Parpadeo lento:
- No hay videocasete con memoria de videocasete insertado (pág. 215).

**Indicador de advertencia del “Memory Stick”****
Parpadeo lento:
- No hay “Memory Stick” insertado.

Parpadeo rápido:
- El “Memory Stick” no puede leerse con su videocámara (pág. 138).
- La imagen no puede grabarse en el “Memory Stick” (pág. 160).

**Indicador de advertencia de formateo del “Memory Stick”****
Parpadeo lento:
- El “Memory Stick” no está formateado correctamente (pág. 126).
- Los datos del “Memory Stick” están corrompidos*.

**Indicador de advertencia de la cinta**
Parpadeo lento:
- La cinta está a punto de finalizar.
- No hay videocasete insertado*.
- La lengüeta de protección contra escritura está deslizada hacia fuera (roja) (pág. 27)*.

Parpadeo rápido:
- La cinta ha finalizado*.

**Usted tendrá que extraer el videocasete*.**
Parpadeo lento:
- La lengüeta de protección contra escritura está deslizada hacia fuera (roja) (pág. 27)*.

Parpadeo rápido:
- Se ha condensado humedad (pág. 223).
- La cinta ha finalizado.
- Se ha activado la función de visualización de autodiagnóstico (pág. 203)

**La imagen fija está protegida*.**
Parpadeo lento:
- La imagen fija está protegida (pág. 188)

**Indicador de advertencia de flash externo (opcional)**
Parpadeo lento:
- Durante la carga.

Parpadeo rápìdo:
- El flash (opcional) tiene algún problema durante la carga.

* Usted oirá una melodía o un pitido.

** DCR-TRV17 solamente

## Mensajes de advertencia

| | |
|---|---|
| • CLOCK SET | Ajuste la fecha y la hora (p. 24). |
| • FOR “InfoLITHIUM” BATTERY ONLY | Utilice una batería “InfoLITHIUM” (pág. 218) |
| • CLEANING CASSETTE*3) | Las cabezas de vídeo están sucias (pág. 224). |
| • FULL | La memoria del videocasete está llena.*2) |
| • 16BIT | AUDIO MODE está ajustado a 16BIT (pág. 127)*2). Usted no podrá grabar nuevo sonido. |
| • REC MODE | REC MODE está ajustado a LP (pág. 127)*2) Usted no podrá grabar nuevo sonido. |
| • TAPE | No hay nada grabado en la cinta*2). Usted no podrá grabar nuevo sonido. |
| • “i.LINK” CABLE | El cable i.LINK está conectado (pág. 112)*2). Usted no podrá grabar nuevo sonido. |
| • FULL*1) | El “Memory Stick” está lleno (pág. 150)*2). |
| • *1) | La lengüeta de protección contra escritura del “Memory Stick” está ajustada a LOCK (pág. 138)*2). |
| • NO FILE*1) | En el “Memory Stick” no hay imágenes fijas grabadas (pág. 170).*2) |
| • NO MEMORY STICK*1) | No hay “Memory Stick” insertado.*2) |
| • AUDIO ERROR*1) | Está intentando grabar una imagen con sonido que no puede grabarse con su videocámara en el “Memory Stick”.*2) |
| • NO STILL IMAGE FILE | No hay imágenes grabadas en el “Memory Stick”, y usted está intentando imprimir en el modo 9PIC PRINT. |
| • MEMORY STICK ERROR*1) | Los datos del “Memory Stick” están corrompidos (pág. 140).*2) |
| • FORMAT ERROR*1) | El “Memory Stick” no se ha reconocido. Compruebe el formato (pág. 126).*2) |
| • DIRECTORY ERROR*1) | Hay dos o más directorios iguales (pág. 173).*2) |
| • COPY INHIBIT | La cinta contiene señales de control de derechos de autor para proteger el software (pág. 216).*2) |
| • TAPE END | La cinta ha finalizado.*2) |
| • NO TAPE | Inserte un videocasete.*2) |
| • DELETING | Ha presionado PHOTO durante el borrado de todas las imágenes del “Memory Stick”. |
| • FORMATTING | Ha presionado PHOTO durante el formateo de un “Memory Stick”. |

*1) DCR-TRV17 solamente
*2) Usted oirá una melodía o un pitido.
*3) El indicador ⊗ y el mensaje “ CLEANING CASSETTE” aparecerán uno tras otro en la pantalla.

Português

# Tipos de problemas e suas soluções

Caso depare com algum problema usando a sua videocâmara, utilize a a tabela a seguir para resolver o problema. Se o problema persistir, desligue a fonte de alimentação e contacte o seu agente Sony ou o serviço de assistência técnica autorizada Sony local. Se «C:□□:□□» aparecer no écran, a função de indicação de auto-diagnóstico funcionou. Consulte a página 212.

## No modo de gravação

| Sintoma | Causa e/ou Acção Correctiva |
|---|---|
| START/STOP não opera. | • O interruptor POWER não está ajustado em CAMERA.<br>➔ Ajuste-o a CAMERA (pág. 28).<br>• A fita chegou ao final.<br>➔ Rebobine a fita ou insira uma outra nova (pág. 26, 44).<br>• A lingueta de protecção da cassete está ajustada de forma a expor a marca vermelha.<br>➔ Utilize uma nova fita ou deslize a lingueta (pág. 26).<br>• A fita aderiu-se ao cilindro (condensação de humidade).<br>➔ Remova a cassete e deixe a sua videocâmara inerte por pelo menos uma hora para aclimatizar (pág. 223). |
| A alimentação desactiva-se. | • Enquanto operava no modo CAMERA, a sua videocâmara esteve no modo de espera por mais de 5 minutos.<br>➔ Ajuste o interruptor POWER a OFF (CHG), e então de volta a CAMERA (pág. 28).<br>• A bateria recarregável está exaurida ou prestes a se exaurir.<br>➔ Instale uma bateria carregada. |
| A imagem no écran do visor electrónico não está nítida. | • A lente do visor electrónico não está regulada.<br>➔ Regule a lente do visor electrónico (pág. 32) |
| A função de Estabilidade da Imagem não actua. | • STEADYSHOT está ajustada em OFF nos parâmetros do menu.<br>➔ Ajuste-a a ON (pág. 131). |
| A função de focagem automática não actua. | • O ajuste está no modo de focagem manual.<br>➔ Carregue em FOCUS para ajustar ao modo de focagem automática (pág. 68).<br>• As condições de registo não estão adequadas para a focagem automática.<br>➔ Ajuste a focagem manualmente (pág. 68). |
| A imagem não aparece no visor electrónico. | • O painel LCD está aberto.<br>➔ Feche o painel LCD (pág. 30). |
| Uma faixa vertical aparece quando se regista um motivo tal como luz ou chama de vela contra um fundo escuro. | • O contraste entre o motivo e o fundo é demasiadamente alto. A sua videocâmara não está mal-funcionante. |
| Uma faixa vertical aparece quando se regista um motivo muito brilhante. | • A sua videocâmara não está mal-funcionante. |
| Alguns minúsculos pontos brancos aparecem no écran. | • O modo de Obturação lenta, Baixo lux ou SuperFilmagem nocturna está activado. Isto não significa um mau funcionamento. |

| Sintoma | Causa e/ou Acção Correctiva |
|---|---|
| Uma imagem desconhecida é exibida no écran. | • Se 10 minutos decorrerem após o interruptor POWER ser regulado a CAMERA, ou DEMO MODE ser regulado a ON nos parâmetros do menu sem uma cassete inserida, a sua videocâmara iniciará automaticamente a demonstração.<br>➔ Insira uma cassete e a demonstração cessará. Pode-se também cancelar DEMO MODE (pág. 136). |
| A imagem é gravada em cores incorrectas ou não-naturais. | • NIGHTSHOT está ajustado em ON.<br>➔ Ajuste-o a OFF (pág. 35). |
| A imagem aparece demasiadamente iluminada, e o motivo não aparece no écran. | • NIGHTSHOT está ajustado em ON num local claro.<br>➔ Ajuste-o a OFF (pág. 35).<br>• BACK LIGHT está activado.<br>➔ Desactive-o. |
| O estalido do obturador não é emitido. | • BEEP está ajustado a OFF nos parâmetros do menu.<br>➔ Ajuste-o a MELODY ou NORMAL (pág. 137). |
| Faixas pretas aparecem quando se grava o écran do televisor ou computador. | ➔ Ajuste STEADYSHOT nos parâmetros do menu a OFF (pág. 131). |

## No modo de gravação

| Sintoma | Causa e/ou Acção Correctiva |
|---|---|
| A fita não se move quando uma tecla de controlo de vídeo é premida. | • O interruptor POWER não está regulado a VCR.<br>➔ Regule-o a VCR (pág. 41). |
| A tecla de reprodução não funciona. | • A fita chegou ao final.<br>➔ Rebobine a fita (pág. 44). |
| Aparecem linhas horizontais na imagem ou a imagem de reprodução não é nítida ou não aparece. | • As cabeças de vídeo podem estar sujas.<br>➔ Limpe as cabeças com uma cassete de limpeza (opcional) (pág. 224). |
| Nenhum som ou apenas um som baixo é escutado quando se reproduz uma cassete. | • O volume está reduzido ao mínimo.<br>➔ Aumente o volume (pág. 41).<br>• AUDIO MIX está regulado a ST2 nos parâmetros do menu.<br>➔ Regule-o a AUDIO MIX (pág. 131). |
| Indicando-se a data de gravação, a função de busca por data não actua. | • A fita não tem memória de cassete.<br>➔ Use uma fita com memória de cassete (pág. 81).<br>• CM SEARCH está regulado a OFF nos parâmetros do menu.<br>➔ Regule-o a ON (pág. 135).<br>• A fita tem uma porção em branco no segmento gravado (pág. 81). |
| A função de busca por título não actua. | • A fita não tem memória de cassete.<br>➔ Use uma fita com memória de cassete (pág. 49).<br>• CM SEARCH está regulado a OFF nos parâmetros do menu.<br>➔ Regule-o a ON (pág. 135).<br>• Não há títulos na fita.<br>➔ Sobreponha os títulos (pág. 113).<br>• A fita tem uma porção em branco no segmento gravado (pág. 114). |

(continua na página seguinte)

| Sintoma | Causa e/ou Acção Correctiva |
|---|---|
| O novo som adicionado à fita gravada não é escutado. | • AUDIO MIX está ajustado no lado ST1 nos parâmetros do menu.<br>➔ Ajuste AUDIO MIX (pág. 131). |
| O título não é exibido. | • TITLE DSPL está ajustado a OFF nos parâmetros do menu.<br>➔ Ajuste-o a ON (pág. 135). |

## Nos modos de gravação e reprodução

| Sintoma | Causa e/ou Acção Correctiva |
|---|---|
| A alimentação não se activa. | • A bateria recarregável não está instalada ou está exaurida ou prestes a exaurir-se.<br>➔ Instale um bateria recarregável carregada (pág. 17, 18).<br>• O adaptador CA não está ligado a uma tomada da rede eléctrica.<br>➔ Ligue o adaptador CA a uma tomada da rede eléctrica (pág. 23). |
| A função de busca do final não actua. | • A fita foi ejectada após a gravação ao se usar uma fita sem memória de cassete (pág. 39).<br>• Ainda não se gravou na nova cassete (pág. 39). |
| A função de busca do final não funciona correctamente. | • A fita possui uma porção em branco no início ou no meio. |
| A bateria recarregável descarrega-se rapidamente. | • A temperatura de operação está demasiadamente baixa.<br>• A bateria recarregável não está totalmente carregada.<br>➔ Volte a recarregar a bateria completamente (pág. 18).<br>• A bateria recarregável está com a vida útil esgotada, não mais podendo ser recarregada.<br>➔ Substitua-a por uma nova bateria recarregável (pág. 17). |
| O indicador de carga restante na bateria não indica o tempo correcto. | • Usou-se a bateria recarregável num ambiente extremamente quente ou frio por um longo tempo.<br>• A bateria recarregável está com a vida útil esgotada, não mais podendo ser recarregada.<br>➔ Substitua-a por uma nova bateria recarregável (pág. 17)<br>• A bateria não está completamente carregada.<br>➔ Volte a recarregar a bateria completamente (pág. 18).<br>• Ocorreu um desvio no tempo de carga restante da bateria.<br>➔ Volte a recarregar a bateria completamente (pág. 18). |
| A alimentação desactiva-se, embora o indicador de carga restante na bateria indique que a bateria recarregável ainda possui carga suficiente para operar. | • Ocorreu um desvio no tempo de carga restante da bateria.<br>➔ Recarregue completamente a bateria recarregável de tal forma que a informação no indicador de carga restante fique correcta (pág. 18). |
| A cassete não pode ser removida do compartimento. | • A fonte de alimentação está desligada.<br>➔ Ligue-a firmemente (pág. 17, 23).<br>• A bateria está exaurida.<br>➔ Utilize uma bateria recarregável carregada (pág. 17, 18). |
| Os indicadores ⬇ e ⏏ cintilam e nenhuma função, excepto a de ejecção de cassete funciona. | • Ocorreu condensação de humidade.<br>➔ Remova a cassete e deixe a sua videocâmara inerte por pelo menos uma hora para aclimatizar (pág. 223). |
| O indicador CLN não aparece quando se usa uma fita com memória de cassete. | • O conector placado a ouro da fita está sujo ou empoeirado.<br>➔ Limpe o conector placado a ouro (pág. 217). |
| O indicador de fita restante não é exibido. | • REMAIN está regulado em AUTO nos parâmetros do menu.<br>➔ Regule-o a ON para exibir sempre o indicador de fita restante (pág. 135). |

## Na operação com «Memory Stick»

### – Somente DCR-TRV17

| Sintoma | Causa e/ou Acção Correctiva |
|---|---|
| O «Memory Stick» não funciona. | • O interruptor POWER não está regulado em MEMORY.<br>➔ Regule-o a MEMORY (pág. 147).<br>• O «Memory Stick» não está inserido.<br>➔ Insira um «Memory Stick» (pág. 140). |
| A gravação não funciona. | • O «Memory Stick» já foi gravado na sua capacidade máxima.<br>➔ Elimine imagens desnecessárias e grave-as novamente (pág. 190).<br>• Um «Memory Stick» formatado incorrectamente foi inserido.<br>➔ Formate o «Memory Stick» ou use um outro «Memory Stick» (pág. 134).<br>• A lingueta protectora de «Memory Stick» está regulada em LOCK.<br>➔ Libere o bloqueio (pág. 138). |
| Não se consegue eliminar a imagem. | • A imagem está protegida.<br>➔ Cancele a protecção da imagem (pág. 188).<br>• A lingueta protectora de «Memory Stick» está regulada em LOCK.<br>➔ Libere o bloqueio (pág. 138). |
| Não se consegue formatar o «Memory Stick». | • A lingueta protectora de «Memory Stick» está regulada em LOCK.<br>➔ Libere o bloqueio (pág. 138). |
| Não é possível eliminar todas as imagens. | • A lingueta protectora de «Memory Stick» está regulada em LOCK.<br>➔ Libere o bloqueio (pág. 138). |
| Não é possível proteger a imagem. | • A lingueta protectora de «Memory Stick» está regulada em LOCK.<br>➔ Libere o bloqueio (pág. 138).<br>• A imagem a ser protegida não está em reprodução.<br>➔ Carregue em MEMORY PLAY para reproduzir a imagem (pág. 169). |
| Não se consegue inscrever uma marca de impressão na imagem estática. | • A lingueta protectora de «Memory Stick» está regulada em LOCK.<br>➔ Libere o bloqueio (pág. 138).<br>• A imagem a ser inscrita com uma marca de impressão não está em reprodução.<br>➔ Carregue em MEMORY PLAY para reproduzir a imagem (pág. 169). |
| A função de salvaguarda de fotos não actua. | • A lingueta protectora de «Memory Stick» está regulada em LOCK.<br>➔ Libere o bloqueio (pág. 138).<br>• A bateria recarregável está exaurida.<br>➔ Instale uma bateria recarregada ou utilize o adaptador CA. |
| Não se consegue reproduzir imagens no tamanho real. | • Pode não ser possível reproduzir imagens no tamanho real quando se estiver a tentar reproduzir imagens gravadas por outro equipamento.<br>➔ Isto não significa um mau funcionamento. |

(continua na página seguinte)

## Outros

| Sintoma | Causa e/ou Acção Correctiva |
|---|---|
| O título não é gravado. | • A fita não possui memória de cassete.<br>➔ Utilize uma fita com memória de cassete (pág. 113, 215).<br>• A memória de cassete está cheia.<br>➔ Apague títulos desnecessários (pág. 116).<br>• A fita está regulada de forma a evitar apagamentos acidentais.<br>➔ Deslize a lingueta protectora de forma que a porção vermelha não fique visível (pág. 27).<br>• Não há nada gravado nessa posição da fita.<br>➔ Sobreponha o título na posição gravada (pág. 113). |
| A etiqueta da cassete não é registada. | • A fita não possui memória de cassete.<br>➔ Utilize uma fita com memória de cassete (pág. 119, 215).<br>• A memória de cassete está cheia.<br>➔ Apague títulos desnecessários (pág. 116).<br>• A fita está regulada de forma a evitar apagamentos acidentais.<br>➔ Deslize a lingueta protectora de forma que a porção vermelha não fique visível (pág. 27). |
| A Edição de programa digital não actua. | • O selector de entrada no videogravador não está correctamente regulado.<br>➔ Verifique a ligação e regule o selector de entrada no videogravador novamente (pág. 86, 88).<br>• A videocâmara está ligada a um equipamento DV outro que não Sony.<br>➔ Defina-o a IR (pág. 91).<br>• Está-se a tentar definir um programa numa porção em branco da fita.<br>➔ Regule o programa novamente numa porção gravada (pág. 99).<br>• A videocâmara e o videogravador não estão sincronizados.<br>➔ Regule a sincronia (pág. 96). |
| O telecomando fornecido com a sua videocâmara não funciona. | • COMMANDER está ajustado a OFF nos parâmetros do menu.<br>➔ Regule-o a ON (pág. 137).<br>• Algo está a bloquear os raios infravermelhos.<br>➔ Remova tal obstáculo.<br>• As pilhas estão inseridas no compartimento de pilha com as polaridades + – não correspondentes às marcas + –.<br>➔ Insira as pilhas observando a correspondência correcta dos pólos (pág. 241).<br>• As pilhas estão exauridas.<br>➔ Insira novas pilhas (pág. 241). |
| A imagem de um televisor ou videogravador não aparece, mesmo quando a sua videocâmara é ligada à saída no televisor ou videogravador. | • DISPLAY está regulado a V-OUT/LCD nos parâmetros do menu.<br>➔ Regule-o a LCD (pág. 137). |

## Tipos de problemas e suas soluções

| Sintoma | Causa e/ou Acção Correctiva |
|---|---|
| A melodia ou o sinal sonoro soa por 5 segundos. | • Ocorreu condensação de humidade.<br>➔ Remova a cassete e deixe a sua videocâmara inerte por pelo menos uma hora para aclimatizar (pág. 223).<br>• Alguns problemas ocorreram na sua videocâmara.<br>➔ Remova a cassete e insira-a novamente. Então, opere a sua videocâmara. |
| Nenhuma função actua, embora a alimentação esteja ligada. | • Desligue o cabo de alimentação do adaptador CA ou remova a bateria, e então religue-a em cerca de um minuto. Active a alimentação. Se as funções ainda assim não funcionarem, abra o painel LCD e prima a tecla RESET ao lado da tecla ●REC usando um objecto pontiagudo (Caso prima a tecla RESET, todas as definições, incluindo a data e a hora, retornarão aos seus valores originais) (pág. 238). |
| Durante o carregamento da bateria, nenhum indicador aparece ou o indicador cintila no mostrador. | • A bateria recarregável não está adequadamente instalada.<br>➔ Instale-a adequadamente.<br>• Há algo errado com a bateria recarregável.<br>➔ Consulte o seu agente Sony ou o serviço de assistência técnica autorizada Sony local. |
| Não se consegue carregar a bateria recarregável. | • O interruptor POWER não está ajustado em OFF (CHG).<br>➔ Ajuste-o a OFF (CHG). |

# Indicação de auto-diagnóstico

A sua videocâmara possui uma função de indicação de auto-diagnóstico.
Esta função indica as condições correntes da sua videocâmara através de um código de 5 dígitos (uma combinação de uma letra e números) no écran ou no mostrador. Se um código de 5 dígitos for indicado, verifique o quadro de códigos a seguir. Os últimos 2 dígitos (indicados por □□) diferirão de acordo com o estado da sua videocâmara.

**Écran LCD, Visor electrónico ou Mostrador**

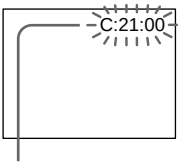


**Indicação de auto-diagnóstico**

- C:□□:□□
  O próprio utente pode consertar a sua videocâmara.
- E:□□:□□
  Contacte o seu agente Sony ou o serviço de assistência técnica autorizada Sony local.

| Indicação de cinco dígitos | Causa e/ou Acções Correctivas |
|---|---|
| C:04:□□ | • Está-se a utilizar uma bateria recarregável que não é «InfoLITHIUM».<br>➔ Utilize uma bateria recarregável «InfoLITHIUM» (pág. 218). |
| C:21:□□ | • Ocorreu condensação de humidade.<br>➔ Remova a cassete e deixe a sua videocâmara inerte por pelo menos uma hora para aclimatizar (pág. 223). |
| C:22:□□ | • As cabeças de vídeo estão contaminadas.<br>➔ Limpe as cabeças usando a cassete de limpeza (opcional) (pág. 224). |
| C:31:□□<br>C:32:□□ | • Ocorreu um mau funcionamento outro que não os acima mencionados, que o utente pode corrigir.<br>➔ Remova a cassete e insira-a novamente. Então opere a sua videocâmara.<br>➔ Desligue o cabo de alimentação do adaptador CA ou remova a bateria recarregável. Após religar a fonte de alimentação, opere a sua videocâmara. |
| E:61:□□<br>E:62:□□ | • Ocorreu um mau funcionamento não-corrigível pelo utente.<br>➔ Contacte o seu agente Sony ou o serviço de assistência técnica autorizada Sony local e informe qual é o código de 5 dígitos (exemplo: E:61:10). |

Se não conseguir rectificar o problema, mesmo ao tentar as acções correctivas por algumas vezes, contacte o seu agente Sony ou o serviço de assistência técnica autorizada Sony local.

# Indicadores e mensagens de advertência

Se indicadores e mensagens aparecerem no écran, verifique o seguinte:
Consulte a página entre parênteses «(  )» quanto a maiores informações.

## Indicadores de advertência

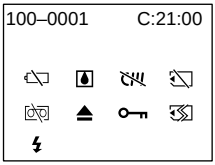


100-0001 **Indicador de advertência quanto ao ficheiro**
Piscar lento:
- O ficheiro está corrompido.
- O ficheiro está ilegível.
- Tentou-se executar a função MEMORY MIX em imagens móveis.

C:21:00 **Indicação de auto-diagnóstico** (pág. 212)

**Bateria exaurida ou prestes a exaurir-se**
Piscar lento:
- A bateria está prestes a exaurir-se. Dependendo das condições de operação, do ambiente e da bateria recarregável, o indicador pode cintilar, mesmo que ainda haja aproximadamente 5 a 10 minutos de carga restante na bateria.

Piscar rápido:
- A bateria está exaurida.

**Ocorrência de condensação de humidade***
Piscar rápido:
- Ejecte a cassete, desactive a sua videocâmara e deixe-a inerte por cerca de 1 hora com o compartimento de cassete aberto (pág. 223).

**Indicador de advertência quanto à memória de cassete***
Piscar lento:
- Não há fita com memória de cassete inserida (pág. 215).

**Indicador de advertência quanto ao «Memory Stick»****
Piscar lento:
- Não há «Memory Stick» inserido.

Piscar rápido:
- O «Memory Stick» não está legível com a sua videocâmara (pág. 138).
- A imagem não pode ser gravada no «Memory Stick» (pág. 160).

**Indicador de advertência quanto à formatação do «Memory Stick»****
Piscar rápido:
- O «Memory Stick» não está correctamente formatado (pág. 134).
- Os dados do «Memory Stick» estão corrompidos.*

**Indicador de advertência quanto à cassete**
Piscar lento:
- A fita está perto do fim.
- Não há cassete inserida*.
- A lingueta de protecção da cassete está exposta (vermelha) (pág. 27)*.

Piscar rápido:
- A fita chegou ao fim.*

**É necessário ejectar a cassete.***
Piscar lento:
- A lingueta protectora da cassete está exposta (vermelha) (pág. 27).

Piscar rápido:
- Ocorreu condensação de humidade (pág. 223).
- A fita chegou ao fim.
- A função de indicação de auto-diagnóstico está activada (pág. 212).

**Imagem estática protegida***
Piscar lento:
- A imagem estática está protegida (pág. 188).

**Indicador de advertência quanto ao flash externo (opcional)**
Piscar lento:
- Durante a recarga.

Piscar rápido:
- Há algo errado com o flash (opcional) durante a recarga.

* É emitida uma melodia ou um sinal sonoro.

** Somente DCR-TRV17

## Mensagens de advertência

| | |
|---|---|
| • CLOCK SET | Acerte a data e o relógio (pág. 24). |
| • FOR "InfoLITHIUM" BATTERY ONLY | Utilize uma bateria recarregável «InfoLITHIUM» (pág. 218). |
| • CLEANING CASSETTE*3) | As cabeças de vídeo estão contaminadas (pág. 224). |
| • FULL | A memória da cassete está cheia.*2) |
| • 16BIT | AUDIO MODE está regulado em 16 BIT (pág. 135).*2) Não é possível dobrar o novo som. |
| • REC MODE | REC MODE está regulado em LP (pág. 135).*2) Não é possível dobrar o novo som. |
| • TAPE | Não há nenhum segmento gravado na fita.*2) Não é possível dobrar o novo som. |
| • "i.LINK" CABLE | O cabo i.LINK está ligado (pág. 112).*2) Não é possível dobrar o novo som. |
| • FULL*1) | O «Memory Stick» está cheio (pág. 150).*2) |
| • *1) | A lingueta protectora no «Memory Stick» está regulada em LOCK (pág. 138).*2) |
| • NO FILE*1) | Não há nenhuma imagem estática gravada no «Memory Stick» (pág. 170).*2) |
| • NO MEMORY STICK*1) | Não há «Memory Stick» inserido.*2) |
| • AUDIO ERROR*1) | Está-se a tentar gravar uma imagem com som, que não pode ser gravada pela sua videocâmara no «Memory Stick».*2) |
| • NO STILL IMAGE FILE | Não há nenhuma imagem estática gravada no «Memory Stick», embora esteja a tentar imprimir no modo 9 PIC PRINT. |
| • MEMORY STICK ERROR*1) | Os dados do «Memory Stick» estão corrompidos (pág. 140).*2) |
| • FORMAT ERROR*1) | O «Memory Stick» não é reconhecido. Verifique o formato (pág. 134).*2) |
| • DIRECTORY ERROR*1) | Há mais de dois directórios iguais (pág. 173).*2) |
| • COPY INHIBIT | A fita contém sinais de controlo dos direitos de autor para protecção contra cópias do software (pág. 216).*2) |
| • TAPE END | A fita atingiu o seu final.*2) |
| • NO TAPE | Insira uma cassete.*2) |
| • DELETING | PHOTO foi premida durante a eliminação de todas as imagens no «Memory Stick». |
| • FORMATTING | PHOTO foi premida durante a formatação de um «Memory Stick». |

*1) Somente DCR-TRV17
*2) É emitida uma melodia ou um sinal sonoro.
*3) O indicador ⊗ e a mensagem " CLEANING CASSETTE" aparecem um após o outro no écran.

# Videocasetes utilizables

## Selección de los tipos de videocasetes

Usted solamente podrá utilizar videocasetes mini DV Mini DV*.
No podrá usar videocasetes 8 mm 8, Hi8 Hi8, Digital8 D8, VHS VHS, S-VHS S-VHS, VHSC VHSC, S-VHSC S-VHSC, Betamax β, Betamax ED Beta ED, ni DV DV.

* Existen dos tipos de videocasetes mini DV: de cinta con y sin memoria de videocasete. Las cintas con memoria de videocasete poseen la marca CIII (Memoria de videocasete).
Le recomendamos que utilice cintas con memoria de videocasete.

En este tipo de videocasetes está instalada una memoria de circuito integrado (IC). Su videocámara puede leer / escribir datos tales como fechas de grabación, títulos, etc. de / en esta memoria.
Las funciones que utilizan la memoria de videocasete requieren la grabación sucesiva de señales en la cinta. Si la cinta posee una parte en blanco al comienzo o entre las secciones grabadas, es posible que un título no se visualice correctamente, o que las funciones de búsqueda no trabajen adecuadamente. A fin de no dejar ninguna parte en blanco en la cinta, realice lo siguiente.
Presione END SEARCH para ir al final de la parte grabada antes de iniciar la grabación siguiente si ha:
–extraído el videocasete durante la grabación.
–reproducido la cinta en el modo VCR.
–ha utilizado la función de búsqueda para edición.
Si hay una parte en blanco o una señal discontinua en la cinta, vuelva a grabarla desde comienzo al final.
El mismo resultado puede obtenerse cuando grabe utilizando una videocámara digital sin función de memoria de videocasete en una cinta grabada con otra videocámara que posea dicha función.

### Marca CIII 4K del videocasete

La capacidad de memoria de los videocasetes marcados con CIII 4K es de 4 kB. Su videocámara puede utilizar videocasetes con una capacidad de memora de hasta 16 kB. Los videocasetes de 16 kB poseen la marca CIII 16K.

Mini DV Digital Video Cassette Ésta es la marca de Mini DV.

CIII Cassette Memory Ésta es la marca de memoria de videocasete.

Éstas son marcas comerciales.



# Cassetes utilizáveis

## Selecção do tipo de cassete

Pode-se utilizar somente a minicassete DV Mini DV*.
Não é possível utilizar nenhuma outra cassete 8 8 mm, Hi8 Hi8, D8 Digital8, VHS VHS, VHSC VHSC, S-VHS S-VHS, S-VHSC S-VHSC, β Betamax, ED Beta ED Betamax ou DV DV.

* Existem dois tipos de minicassete DV: com memória de cassete e sem memória de cassete. Fitas com memória de cassete possuem a marca CIII (memória de cassete).
Recomendamos a utilização de fitas com memória de cassete.

A memória CI (circuito integrado) está montada neste tipo de cassete. A sua videocâmara é capaz de ler e inscrever dados, tais como datas de gravação, títulos, etc. nesta memória.
As funções que utilizam a memória de cassete requerem sinais sucessivos gravados na fita. Se a fita tiver um trecho em branco no início ou entre segmentos gravados, um título poderá não ser exibido adequadamente ou as funções de busca poderão não funcionar apropriadamente. Para não criar nenhuma porção em branco na fita, execute as medidas a seguir.
Carregue em END SEARCH para ir ao fim do segmento gravado antes de iniciar a próxima gravação, caso tenha operado o seguinte:
– ejectado a cassete durante a gravação;
– reproduzido a fita no videogravador;
– utilizado a função de busca de edição.
Se houver um espaço em branco ou sinal descontínuo na sua fita, regrave-a do início ao final da fita considerando o acima disposto.
O mesmo resultado pode ocorrer quando se grava com uma videocâmara digital sem função de memória de cassete, numa fita gravada por uma com a função de memória de cassete.

### Marca CIII 4K na cassete

A capacidade de memória das fitas marcadas com CIII 4K é de 4 KB. A sua videocâmara pode acomodar fitas com capacidade de memória de até 16 KB. Cassetes de 16 KB estão marcadas com CIII 16K.

Mini DV Digital Video Cassette Esta é a marca miniDV.

CIII Cassette Memory Esta é a marca de Memória de Cassete.

Ambas são marcas comerciais.

## Videocasetes utilizables

### Señal de derechos de autor (Copyright)

**Cuando reproduzca**
Utilizando otra videocámara, usted no podrá grabar una cinta que tenga grabadas señales de control de derechos de autor para protección del software, reproducida con su videocámara.

**Cuando grabe**
**Usted no podrá grabar con su videocámara software que contenga señales de control de derechos de autor para protección de dicho software.**
Si trata de grabar tal software, en la pantalla de cristal líquido, en el visor, o en la pantalla del televisor aparecerá "COPY INHIBIT".
Su videocámara no grabará las señales de control de derechos de autor en la cinta cuando grabe.

### Modo de audio

Modo de 12 bits: El sonido original podrá grabarse en estéreo 1, y el nuevo sonido en estéreo 2 en 32 kHz. El equilibrio entre estéreo 1 y estéreo 2 podrá ajustarse seleccionando AUDIO MIX en los ajustes del menú durante la reproducción. Ambos sonidos podrán reproducirse.
Modo de 16 bits: No podrá grabarse nuevo sonido, pero el original se grabará con gran calidad. Además, también podrá reproducirse sonido grabado en 32 kHz, 44,1 kHz, o 48 kHz. Cuando reproduzca una cinta grabada en el modo de 16 bits, en la pantalla de cristal líquido o en el visor aparecerá el indicador 16BIT.

### Cuando reproduzca una cinta con pista de sonido doble

Para reproducir una cinta con pista de sonido doble grabada en un sistema estéreo, ajuste "HiFi SOUND" al modo deseado en los ajustes del menú (pág. 123).

**Sonido del altavoz**

| Modo HiFi SOUD | Reproducción de una cinta estéreo | Reproducción de una cinta con pista de sonido doble |
|---|---|---|
| STEREO | Estéreo | Sonido principal y secundario |
| 1 | Canal izquierdo | Sonido principal |
| 2 | Canal derecho | Sonido secundario |

Usted no podrá grabar programas de sonido doble con su videocámara.

## Cassetes utilizáveis

### Sinal de direitos de autor

**Em reproduções**
Com qualquer outra videocâmara, não será possível gravar numa fita que possua registado um sinal de controlo dos direitos de autor para a protecção contra cópias do software que é reproduzido na sua videocâmara.

**Em gravações**
**Não é possível gravar na sua videocâmara, software que contenha sinais de controlo dos direitos de autor para a protecção contra cópias de tal software.**
«COPY INHIBIT» aparece no écran LCD, no visor electrónico ou no écran do televisor, caso tente gravar tal software.
A sua videocâmara não regista sinais de controlo dos direitos de autor na fita durante gravações.

### Modo de áudio

Modo de 12 bits: O som original pode ser gravado em estéreo 1, e o novo som em estéreo 2 em 32 kHz. O balanço entre estéreo 1 e estéreo 2 pode ser regulado pela selecção de AUDIO MIX nos parâmetros do menu durante a reprodução. Ambos os sons podem ser reproduzidos .
Modo de 16 bits: Um novo som não pode ser gravado, mas o som original pode ser gravado em alta qualidade. Mais ainda, pode-se também reproduzir som gravado em 32 kHz, 44,1 kHz ou 48 kHz. Na reprodução de uma cassete gravada no modo de 16 bits, o indicador 16BIT aparece no écran LCD ou no visor electrónico.

### Na reprodução de uma fita com dupla pista de áudio

Quando se reproduz uma fita de dupla pista de áudio gravada num sistema estéreo, regule HiFi SOUND ao modo desejado nos parâmetros do menu (pág. 131).

**Som do altifalante**

| Modo HiFi SOUD | Reprodução de fita estéreo | Reprodução de fita com dupla pista de áudio |
|---|---|---|
| STEREO | Estéreo | Som principal e som secundário |
| 1 | Canal izquierdo | Som principal |
| 2 | Canal derecho | Som secundário |

Não é possível gravar programas de duplo áudio na sua videocâmara.

## Videocasetes utilizables

### Notas sobre los videocasetes

#### Cuando fije una etiqueta en un videocasete

Cerciórese de fijar la etiqueta solamente en los lugares indicados en la ilustración **[a]** siguiente a fin de no causar el mal funcionamiento de su videocámara.

#### Después de haber utilizado el videocasete

Rebobine la cinta hasta su comienzo, colóquelo en su caja, y guárdelo en posición vertical.

#### Cuando la función de memoria de videocasete no trabaje

Reinserte el videocasete. El conector dorado del videocasete puede estar sucio o polvoriento.

#### Limpieza del conector dorado

Si el conector dorado de los videocasetes está sucio o polvoriento, es posible que no trabaje la función de memoria de videocasete. Limpie el conector dorado con un palillo de cabeza de algodón cada vez que extraiga el videocasete unas 10 veces. **[b]**

## Cassetes utilizáveis

### Notas sobre a cassete

#### Quando se afixa uma etiqueta na cassete

Certifique-se de afixar uma etiqueta somente em locais tais como o ilustrado abaixo **[a]**, para não causar mau funcionamento da sua videocâmara.

#### Após o uso da cassete

Rebobine a fita até o início, coloque a cassete no seu estojo e guarde-o em posição vertical.

#### Quando a função de memória de cassete não actuar

Reinsira a cassete. O conector placado a ouro de cassetes pode estar com sujidades ou pó.

#### Limpeza do conector placado a ouro

Se o conector placado a ouro de cassetes estiver com sujidades ou pó, pode não ser possível operar a função usando a memória de cassete. Limpe o conector placado a ouro com uma haste de algodão, a cada 10 vezes de ejecção de uma cassete **[b]**.

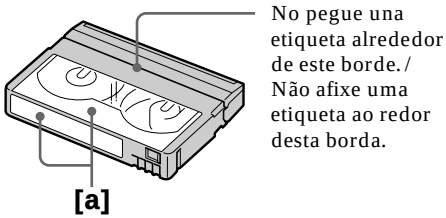


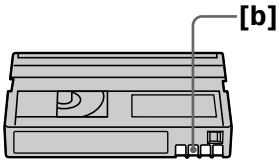

# Acerca de la batería "InfoLITHIUM"

### ¿Qué es la batería "InfoLITHIUM"?

La batería "InfoLITHIUM" es una batería de litio que posee funciones para comunicar información relacionada con las condiciones de operación entre la batería y su videocámara o un adaptador de alimentación de CA.
La batería "InfoLITHIUM" calcula el consumo de energía de acuerdo con las condiciones de operación de su videocámara, y visualiza el tiempo restante de la batería en minutos.

### Carga de la batería

- Cerciórese de cargar la batería antes de comenzar a utilizar su videocámara.
- Le recomendamos que cargue la batería en una temperatura ambiental de 10 a 30 °C hasta que en el visualizador aparezca FULL, señalando que la batería está completamente cargada. Si intentase cargar la batería fuera de este margen de temperaturas, no podría cargarla eficazmente.
- Después de haber finalizado la carga, desconecte el adaptador de alimentación de CA de la toma DC IN de su videocámara o extraiga la batería.

### Utilización efectiva de la batería

- El rendimiento de la batería se reducirá en ambientes de baja temperatura. Por lo tanto, el tiempo de utilización de la batería se reducirá en lugares fríos. Le recomendamos lo siguiente para poder utilizar la batería durante más tiempo:
  – Coloque la batería en un bolsillo, cerca de su cuerpo, para calentarla e instálela en su videocámara antes de comenzar a tomar fotos.
  – Utilice una batería de alta capacidad (NP-FM50 / FM70 / FN90 / FM91, opcional).
- La utilización frecuente de la pantalla de cristal líquido o de las funciones de reproducción, avance rápido, o rebobinado hará que la batería se agote con mayor rapidez. Le recomendamos que utilice una batería de alta capacidad (NP-FM50 / FM70 / FN90 / FM91, opcional).
- Cerciórese de poner el selector POWER en OFF (CHG) inmediatamente después de tomar fotos o de reproducir con su videocámara.
- Hágase con baterías de repuesto para dos o tres veces el tiempo de videofilmación pensada, y haga pruebas antes de la videofilmación real.
- No exponga la batería al agua. La batería no es resistente al agua.

# Sobre a bateria recarregável «InfoLITHIUM»

### O que é a bateria recarregável «InfoLITHIUM»?

A bateria recarregável «InfoLITHIUM» é uma bateria recarregável de íon lítio que possui funções para comunicação de informações relativas às condições operativas entre a bateria recarregável e a sua videocâmara ou um adaptador CA.
A bateria recarregável «InfoLITHIUM» calcula o consumo de alimentação de acordo com as condições operativas da sua videocâmara e exibe o tempo de carga restante da bateria em minutos.

### Carregamento da bateria recarregável

- Certifique-se de carregar a bateria recarregável antes de iniciar a utilização da sua videocâmara.
- Recomendamos carregar a bateria recarregável a uma temperatura ambiente entre 10 °C a 30 °C até que FULL apareça no mostrador, indicando que a bateria recarregável está plenamente carregada. Se a bateria recarregável for carregada fora desta gama de temperaturas, pode não ser possível carregar eficientemente a bateria recarregável.
- Após terminar o carregamento, desligue o adaptador CA da tomada DC IN na sua videocâmara ou remova a bateria recarregável.

### Utilização efectiva da bateria recarregável

- O desempenho da bateria diminui em ambientes de baixas temperaturas. Assim, o tempo de utilização da bateria recarregável pode ser encurtado. Recomendamos observar o seguinte para o uso prolongado da bateria recarregável:
  – Coloque a bateria recarregável num bolso da sua roupa para aquecê-la com o calor do seu corpo, e insira-a na sua videocâmara imediatamente antes de iniciar as tomadas de cena.
  – Utilize a bateria recarregável de grande capacidade (NP-FM50 / FM70 / FM90 / FM91, opcional).
- A utilização frequente do painel LCD ou a operação frequente de reprodução, avanço rápido ou rebobinagem desgasta mais rapidamente a bateria recarregável. Recomendamos utilizar a bateria recarregável de grande capacidade (NP-FM50 / FM70 / FM90 / FM91, opcional).
- Certifique-se de ajustar o interruptor POWER a OFF (CHG) durante as tomadas de cena ou reproduções na sua videocâmara.
- Tenha baterias recarregáveis de reserva disponíveis para duas ou três vezes o tempo de gravação planeado, e efectue gravações de prova antes de executar as gravações reais.
- Não exponha a bateria recarregável à água. A

## Acerca de la batería "InfoLITHIUM"

### Indicador de tiempo de batería restante

- Si se desconecta la alimentación aunque el indicador de tiempo de batería restante señale que la batería tiene energía suficiente para funcionar, vuelva a cargar completamente la batería para que la indicación del indicador de tiempo de batería restante sea correcta. Sin embargo, tenga en cuenta que la indicación de batería restante correcta puede no restablecerse si se utiliza a altas temperaturas durante mucho tiempo, si se deja completamente cargada, o si se utiliza con frecuencia. Tome el tiempo de batería restante como el tiempo aproximado de videofilmación.
- La marca ⌂, que indica que queda poco tiempo de batería, puede parpadear a veces dependiendo de las condiciones de operación o de la temperatura ambiental y del entorno, incluso aunque el tiempo restante de la misma sea de cinco a diez minutos.

### Forma de guardar la batería

- Cuando no vaya a utilizar la batería durante mucho tiempo, guárdela en un lugar seco y fresco después de cargarla completamente una vez al año y de utilizarla hasta el final en su videocámara. Esto es para mantener las funciones de la batería.
- Para descargar la batería en su videocámara, deje ésta en el modo de videofilmación hasta que no quede más energía en la misma sin videocasete insertado.

### Duración de la batería

- La duración de la batería es limitada. La capacidad de la batería se irá reduciendo poco a poco a medida que la utilice. Cuando la duración de la batería se acorte considerablemente, es posible que su duración útil se haya acabado. Adquiera una batería nueva.
- La duración útil de la batería dependerá de cómo se guarde, de las condiciones de operación, y del medio ambiente para cada batería.

## Sobre a bateria recarregável «InfoLITHIUM»

### Indicador do tempo de carga restante na bateria

- Se a alimentação se desligar, embora o indicador do tempo de carga restante na bateria informe que a bateria recarregável possui carga suficiente para operar, recarregue completamente a bateria recarregável, de maneira que a informação do indicador do tempo de carga restante na bateria fique correcta. Note, porém, que a indicação correcta de carga da bateria às vezes não é restaurada quando a bateria recarregável é utilizada sob temperaturas elevadas por um longo tempo, deixada em estado plenamente carregado, ou frequentemente utilizada. Considere a indicação do tempo de carga restante na bateria como um tempo de filmagem aproximado.
- A marca ⌂ a indicar que há pouco tempo de carga restante na bateria, às vezes pisca conforme as condições operativas, a temperatura e o ambiente, mesmo que o tempo de carga restante na bateria seja de 5 a 10 minutos.

### Como guardar a bateria recarregável

- Quando não for utilizar a bateria recarregável por um longo intervalo, guarde-a num local fresco e seco, após carregá-la completamente, uma vez por ano, e então esgotar a sua carga na videocâmara. Isto irá manter as funções da bateria recarregável.
- Para esgotar a carga da bateria recarregável na sua videocâmara, deixe a videocâmara no modo de filmagem, sem nenhuma cassete inserida, até que a alimentação se desligue.

### Vida útil da bateria

- A vida útil da bateria é limitada. A capacidade da bateria cai pouco a pouco à medida que vai sendo utilizada e que o tempo passa. Quando o tempo de carga disponível na bateria ficar consideravelmente encurtado, uma causa provável é o término da sua vida útil. Neste caso, adquira uma nova bateria recarregável.
- A vida útil da bateria varia de acordo com a forma de armazenamento, as condições de operação e o ambiente de cada bateria recarregável.

# Acerca de i.LINK

La toma DV de esta unidad es una toma de entrada / salida de vídeo digital (DV) que está de acuerdo con las normas i.LINK. En esta sección se describen las normas i.LINK y sus características.

### ¿Qué es “i.LINK”?

i.LINK es una interfaz en serie digital para manejar señales de audio y vídeo digitales, y otros datos, en dos sentidos entre equipos que posean tomas i.LINK, y para controlar otros equipos.
Los equipos compatibles con i.LINK podrán conectarse con un solo cable i.LINK. Las aplicaciones posibles son operaciones y transacciones de datos con varios equipos de audio / vídeo digitales.
Cuando conecte dos o más equipos compatibles con i.LINK a esta unidad, podrá realizar operaciones y transacciones no solamente con el equipo conectado a esta unidad sino también con otros dispositivos a través del equipo directamente conectado.
Sin embargo, tenga en cuenta que el método de operación variará a veces de acuerdo con las características y especificaciones del equipo conectado, y que tales operaciones y transacciones de datos pueden resultar imposibles con ciertos equipos conectados.

---

**Nota**

Normalmente sólo podrá conectarse un componente de un equipo a esta unidad mediante el cable i.LINK (cable conector DV). Para conectar esta unidad a dos o más componentes de un equipo compatible con i.LINK que posea dos o más tomas i.LINK (tomas DV), consulte el manual de instrucciones del equipo que desee conectar.

## Acerca del nombre “i.LINK”

i.LINK es un término más familiar para el bus de transporte de datos IEEE 1394 propuesto por SONY, y es una marca comercial aceptada por muchas corporaciones.
IEEE 1394 es una norma internacional estandarizada por el instituto Institute of Electrical and Electronics Engineers.

# Sobre i.LINK

A tomada DV neste aparelho é uma tomada de entrada / saída DV em concordância com i.LINK. Esta secção descreve o padrão i.LINK e suas características.

### O que é «i.LINK»?

i.LINK é uma interface serial digital para o manuseamento de vídeo digital, áudio digital e outros dados, em duas direcções, entre equipamentos que possuam a tomada i.LINK, e para o controlo de outros equipamentos.
Equipamentos i.LINK-compatíveis podem ser ligados por um simples cabo i.LINK. As operações e transacções de dados com vários equipamentos AV digitais são aplicações possíveis. Quando dois ou mais equipamentos i.LINK-compatíveis forem ligados a este aparelho num cordão de margaridas, as operações e transacções de dados tornam-se viáveis não somente com o equipamento ligado a este aparelho, como também com outros dispositivos através do equipamento directamente ligado.
Observe, porém, que o método de operação às vezes varia conforme as características e especificações do equipamento a ser ligado, e que as operações e transacções de dados às vezes não são viáveis em alguns equipamentos ligados.

---

**Nota**

Normalmente, apenas uma unidade de equipamento pode ser ligada a este aparelho pelo cabo i.LINK (cabo DV). Quando for ligar este aparelho a um equipamento i.LINK-compatível que possua duas ou mais tomadas i.LINK (tomadas DV), consulte o manual de instruções do equipamento a ser ligado.

## Acerca do termo “i.LINK”

i.LINK é um termo mais familiar ao condutor para transporte de dados IEEE 1394 proposto pela SONY, e é uma marca comercial aprovada por muitas corporações.
IEEE 1394 é um padrão internacional, padronizado pelo Instituto de Engenheiros Eléctricos e Electrónicos.

# Acerca de i.LINK

## Acerca de la velocidad en baudios de i.LINK

La velocidad máxima en baudios de i.LINK variará de acuerdo con el equipo. Existen tres velocidades máximas en baudios:
S100 (aprox. 100 Mbps*)
S200 (aprox. 200 Mbps)
S400 (aprox. 400 Mbps)

La velocidad en baudios se indica en "Especificaciones" del manual de instrucciones de cada equipo. También se indica cerca de la toma i.LINK en algunos equipos.
La velocidad máxima en baudios de equipos en los que no esté indicada, como en esta unidad, será "S100".
Cuando conecte unidades a un equipo que posea una velocidad máxima en baudios diferente, ésta podrá diferir de la indicada.

***¿Qué es "Mbps"?**
Mbps significa megabits por segundo, o la cantidad de datos que pueden transmitir o recibirse en un segundo. Por ejemplo, una velocidad en baudios de 100Mbps significa que en un segundo podrán transmitirse 100 megabits de datos.

## Funciones de i.LINK en esta unidad

Con respecto a los detalles sobre cómo duplicar cuando esta unidad esté conectada a otro equipo de vídeo con tomas DV, consulte la página 88, 105.
Esta unidad también podrá conectarse a otros equipos compatibles con i.LINK (DV) fabricados por SONY que no sean de vídeo (p. ej. un PC de la serie VAIO).
Antes de conectar esta unidad a un PC, cerciórese de que el software de aplicación compatible con esta unidad ya esté instalado en el PC.
Con respecto a los detalles sobre las precauciones sobre la conexión de esta unidad, consulte también los manuales de instrucciones de los equipos que desee conectar.

## Cable i.LINK requerido

Utilice un cable i.LINK de 4 a 4 contactos Sony (durante la duplicación DV) .

i.LINK y i son marcas comerciales.

# Sobre i.LINK

## Taxa de Baud i.LINK

A taxa de Baud máxima de i.LINK varia de acordo com o equipamento. Três taxas de Baud máximas estão definidas:
S100 (aprox. 100 Mbps*)
S200 (aprox. 200 Mbps)
S400 (aprox. 400 Mbps)

A taxa de Baud está listada sob «Especificações» no manual de instruções de cada equipamento. A mesma está também indicada nas cercanias da tomada i.LINK em alguns equipamentos.
A taxa de Baud máxima de equipamentos nos quais a mesma não esteja indicada, tal como neste aparelho, é de «S100».
Quando aparelhos são ligados a equipamentos que possuam uma taxa de Baud máxima diferente, a taxa de Baud pode diferir da taxa de Baud indicada.

***O que é «Mbps»?**
Mbps representa megabits por segundo, ou seja, a quantidade de dados que pode ser enviada ou recebida em um segundo. Por exemplo, uma taxa de Baud de 100 Mbps significa que 100 megabits de dados podem ser enviados em um segundo.

## Funções i.LINK neste aparelho

Quanto aos pormenores sobre como duplicar quando este aparelho estiver ligado a outro equipamento de vídeo que possua tomadas DV, consulte as páginas 88, 105.
Este aparelho pode também ser ligado a outro equipamento compatível com i.LINK (DV) produzido pela SONY, que não seja equipamento de vídeo (por ex., computador pessoal da série VAIO).
Antes de ligar este aparelho a um computador pessoal, certifique-se de que o software de aplicação suportado por este aparelho já esteja instalado no computador pessoal.
Quanto aos pormenores sobre as precauções quando da ligação deste aparelho, consulte também os manuais de instruções dos equipamentos que serão ligados.

## Cabo i.LINK requerido

Utilize o cabo Sony i.LINK de 4-terminais-a-4-terminais (durante a duplicação DV).

i.LINK e i são marcas comerciais.

# Utilización de su videocámara en el extranjero

## Utilización de su videocámara en el extranjero

Usted podrá utilizar su videocámara en cualquier país con el adaptador de alimentación de CA suministrado con 100 a 240 V CA, 50/60 Hz.

Su videocámara está basada en el sistema NTSC. Si desea contemplar imágenes de reproducción en un televisor, éste deberá estar basado en el sistema NTSC y poseer tomas de entrada de audio/vídeo.
A continuación se indican los sistemas de televisión en color utilizados en el mundo.

**Sistema NTSC**
Bolivia, Canadá, Centroamérica, Colombia, Corea, Chile, Ecuador, EE.UU., Filipinas, Islas Bahamas, Jamaica, Japón, México, Perú, Surinam, Taiwán, Venezuela, etc.

**Sistema PAL**
Alemania, Australia, Austria, Bélgica, China, Dinamarca, España, Finlandia, Gran Bretaña, Holanda, Hong Kong, Italia, Kuwait, Malasia, Noruega, Nueva Zelanda, Portugal, República checoslovaca, República eslovaca, Singapur, Suecia, Suiza, Tailandia, etc.

**Sistema PAL-M**
Brasil

**Sistema PAL-N**
Argentina, Paraguay, Uruguay

**Sistema SECAM**
Bulgaria, Francia, Guayana, Hungría, Irán, Iraq, Mónaco, Polonia, Rusia, Ucrania, etc.

## Ajuste fácil del reloj mediante la diferencia de hora

Usted podrá ajustar fácilmente el reloj a la hora local utilizando la diferencia de hora. Seleccione WORLD TIME en los ajustes del menú. Para más información, consulte la página 129.

# Utilização da sua videocâmara no estrangeiro

## Utilização da videocâmara no estrangeiro

Pode-se utilizar esta videocâmara em qualquer país ou área com o adaptador CA fornecido com a mesma, dentro de 100 V a 240 V CA, 50/60 Hz.

A sua videocâmara é baseada no sistema NTSC. Caso queira assistir à imagem de reprodução num televisor, este deve ser baseado no sistema NTSC e ter a tomada de entrada AUDIO/VIDEO.
A seguir, veja os sistemas de cores de TV usados no estrangeiro.

**Sistem NTSC**
Ilhas Bahamas, Bolívia, Canadá, América Central, Chile, Colômbia, Equador, Jamaica, Japão, Coreia, México, Peru, Suriname, Taiwã, Filipinas, E.U.A., Venezuela, etc.

**Sistema PAL**
Austrália, Áustria, Bélgica, China, República Tcheca, Dinamarca, Finlândia, Alemanha, Grã-Bretanha, Holanda, Hong-Kong, Itália, Kuwait, Malaísia, Nova Zelândia, Noruega, Portugal, Singapura, República Eslovaca, Espanha, Suécia, Suíça, Tailândia, etc.

**Sistema PAL-M**
Brasil

**Sistema PAL-N**
Argentina, Paraguai, Uruguai

**Sistema SECAM**
Bulgária, França, Guianas, Hungria, Irã, Iraque, Mónaco, Polónia, Rússia, Ucrânia, etc.

## Acerto simples do relógio por fuso horário

Pode-se facilmente acertar o relógio ao horário local pela definição da diferença de fuso horário. Seleccione WORLD TIME nos parâmetros do menu. Consulte a página 137 para maiores informações.

# Información sobre el mantenimiento y precauciones

## Condensación de humedad

Si traslada directamente su videocámara de un lugar frío a otro cálido, es posible que se condense humedad en su interior, en la superficie de la cinta, o en el objetivo. En estas condiciones, la cinta puede adherirse al tambor de cabezas y estropearse, o su videocámara puede no funcionar adecuadamente. Cuando se haya condensado humedad en el interior de su videocámara, sonará un pitido y parpadeará el indicador 💧. Cuando parpadee al mismo tiempo el indicador ⏏, habrá un videocasete insertado en su videocámara. Si se condensa humedad en el objetivo, el indicador no aparecerá.

### Si se ha condensado humedad

No trabajará ninguna función, excepto la de expulsión del videocasete. Extraiga el videocasete, desconecte la alimentación de su videocámara, y déjela así durante aproximadamente una hora con el compartimiento del videocasete abierto. La videocámara podrá volver a utilizarse si el indicador 💧 no aparece al conectar de nuevo la alimentación.

---

**Nota sobre la condensación de humedad**

La humedad puede condensarse al trasladar su videocámara de un lugar frío a otro cálido (o viceversa), o cundo la utilice en un lugar cálido de la forma siguiente:

- Usted traslada su videocámara de una pista de esquí a un lugar calentado por un equipo de calefacción.
- Usted traslada su videocámara de un automóvil o una sala con aire acondicionado a un lugar cálido exterior.
- Usted utiliza su videocámara después de una tormenta o un chubasco.
- Usted utiliza su videocámara en un lugar de gran temperatura y humedad.

**Cómo evitar la condensación de humedad**

Antes de trasladar su videocámara de un lugar frío a otro cálido, métala en una bolsa de plástico y séllela bien. Sáquela de la bolsa cuando la temperatura del interior de dicha bolsa haya alcanzado la temperatura ambiental (después de aproximadamente una hora).

# Informações sobre manutenção e precauções

## Condensação de humidade

Caso a videocâmara seja transportada directamente de um local frio para um quente, poderá ocorrer condensação de humidade no interior da videocâmara, na superfície da fita ou na objectiva. Nestas condições, a fita poderá aderir-se ao cilindro da cabeça e danificar-se, ou a videocâmara poderá não funcionar apropriadamente. Se houver humidade no interior da videocâmara, o sinal sonoro soará e o indicador 💧 piscará. Quando o indicador ⏏ piscar simultaneamente, uma cassete está inserida na videocâmara. Se ocorrer condensação de humidade na objectiva, o indicador não aparecerá.

### Caso ocorra condensação de humidade

Nenhuma das funções, excepto a de ejecção de cassetes, funcionará. Ejecte a cassete, desligue a videocâmara e deixe-a inerte por cerca de 1 hora com o compartimento de cassetes aberto. A videocâmara pode ser utilizada novamente, se o indicador 💧 não aparecer mais ao religar a alimentação.

---

**Nota acerca da condensação de humidade**

A condensação de humidade pode ocorrer quando se transporta a videocâmara de um local frio para um quente (ou vice-versa) ou quando se utiliza a videocâmara num local quente como o seguinte:

- ao transportar a videocâmara de uma pista de esqui para um local aquecido por um dispositivo de aquecimento;
- ao transportar a videocâmara de um automóvel ou de um ambiente com ar condicionado para um ambiente quente externo;
- ao utilizar a videocâmara após uma rajada de vento ou um temporal;
- ao utilizar a videocâmara num local de alta temperatura e alta humidade.

**Como evitar a condensação de humidade**

Ao transportar a videocâmara de um local frio para um quente, guarde-a numa bolsa plástica e lacre-a firmemente. Remova a bolsa quando a temperatura do ar no interior da mesma tiver alcançado a temperatura ambiente (após cerca de 1 hora).

# Información sobre el mantenimiento y precauciones

## Información sobre el mantenimiento

### Limpieza de las cabezas de vídeo

Para asegurar la grabación normal e imágenes claras, limpie las cabezas de vídeo. Las cabezas de vídeo pueden estar sucias cuando:

- aparezca ruido de patrón de mosaico en las imágenes de reproducción.
- las imágenes de reproducción no se muevan.
- las imágenes de reproducción no aparezcan.
- el indicador ⊗ y el mensaje "CLEANING CASSETTE" aparezcan uno tras otro, o cuando el indicador ⊗ parpadee en la pantalla.

Cuando ocurra el problema **[a]**, **[b]**, o **[c]** mencionado, limpie durante 10 segundos las cabezas de vídeo con un casete limpiador DVM-12CLD Sony (opcional). Compruebe las imágenes, y si el problema persiste, repita la limpieza.

**[a]**

**[b]**

**[c]**

Si las cabezas de vídeo se ensucian más, toda la pantalla se volverá azul **[c]**.

### Limpieza de la pantalla de cristal líquido

Si hay huellas digitales o polvo la pantalla de cristal líquido, le recomendamos que utilice un juego limpiador de pantallas de cristal líquido (opcional) para limpiarla.

## Carga de la batería incorporada en su videocámara

Su videocámara se suministra con una batería incorporada instalada a fin de conservar la fecha y la hora, etc., independientemente del selector POWER. La batería de incorporada se cargará siempre mientras esté utilizando su videocámara. Sin embargo, la batería se descargará gradualmente si no utiliza su videocámara. Se descargará completamente después de unos 4 meses si no utiliza su videocámara en absoluto. Aunque la batería incorporada no esté cargada, la operación de su videocámara no se verá afectada. Para conservar la fecha y la hora, etc., cargue la batería cuando se haya descargado.

# Informações sobre manutenção e precauções

## Informações sobre manutenção

### Limpeza das cabeças de vídeo

Para assegurar gravações normais e imagens nítidas, limpe as cabeças de vídeo. As cabeças de vídeo podem estar contaminadas quando:

- aparecerem ruídos de padrão mosaico na imagem de reprodução;
- as imagens de reprodução não se moverem;
- as imagens de reprodução não aparecerem;
- o indicador ⊗ e a mensagem "CLEANING CASSETTE" aparecerem um após o outro, ou o indicador ⊗ piscar no écran.

Caso ocorra o problema **[a]**, **[b]** ou **[c]** acima, limpe as cabeças de vídeo durante 10 segundos com a cassete de limpeza DVM-12CLD Sony (opcional). Verifique a imagem e, se o problema acima persistir, repita a limpeza.

Se as cabeças de vídeo ficarem mais contaminadas, o écran inteiro ficará azul **[c]**.

### Limpeza do écran LCD

Caso o écran LCD esteja contaminado por impressões digitais ou pó, recomenda-se utilizar um jogo de limpeza LCD (opcional) para limpá-lo.

## Carregamento da pilha recarregável incorporada na sua videocâmara

A sua videocâmara é fornecida com uma pilha recarregável incorporada instalada para guardar os dados de data e hora, etc., independentemente do ajuste do interruptor POWER. A pilha recarregável incorporada estará sempre carregada enquanto se estiver a usar a videocâmara. Contudo, a carga desta pilha descarregar-se-á gradualmente caso não utilize a videcâmara, e estará completamente exaurida em aproximadamente 4 meses, caso não utilize absolutamente a videocâmara. Mesmo que a pilha recarregável incorporada não esteja carregada, isto não afectará o funcionamento da videocâmara. Para guardar a data e a hora, etc., carregue a pilha caso esteja descarregada.

# Información sobre el mantenimiento y precauciones

**Carga de la batería incorporada:**

- Conecte su videocámara a un tomacorriente de la red utilizando el adaptador de alimentación de CA suministrado con ella, y deje ésta con el selector POWER en desconexión durante más de 24 horas.
- O instale la batería completamente cargada en su videocámara, y deje ésta con el selector POWER en desconexión durante más de 24 horas.

## Precauciones

### Operación de la videocámara

- Alimente la videocámara con 7,2 V (batería) u 8,4 V (adaptador de alimentación de CA).
- Para alimentarla con CC o con CA, utilice los accesorios recomendados en este manual de instrucciones.
- Si dentro de su videocámara entra algún objeto sólido o líquido, desenchúfela y haga que sea comprobada por su proveedor Sony antes de volver a utilizarla.
- Evite manejar la videocámara con rudeza y exponerla a golpes. Tenga especial cuidado con el objetivo.
- Cuando no vaya a utilizar su videocámara ponga el selector POWER en OFF (CHG).
- No utilice su videocámara envuelta con una toalla, por ejemplo. Si lo hiciese, podría recalentarse internamente.
- Mantenga la videocámara alejada de campos magnéticos intensos y de vibraciones mecánicas.
- No toque la pantalla de cristal líquido con sus dedos ni con objetos puntiagudos.
- Cuando utilice su videocámara en un lugar frío, es posible que en la pantalla de cristal líquido aparezca una imagen residual. Esto no significa mal funcionamiento.
- Cuando utilice su videocámara, la parte posterior del panel de cristal líquido es posible que se caliente. Esto no significa mal funcionamiento.

### Manejo de los videocasetes

- No inserte nada en los pequeños orificios de la parte posterior del videocasete. Estos orificios se utilizan para detectar el tipo de cinta, su grosor, y si la lengüeta está deslizada o no.
- No abra la cubierta protectora de la cinta ni toque ésta.
- Evite tocar y dañar los terminales. Para eliminar el polvo, limpie los terminales con un paño suave.

# Informações sobre manutenção e precauções

**Carregamento da pilha recarregável incorporada:**

- Ligue a sua videocâmara a uma tomada da rede eléctrica com o adaptador CA fornecido junto com a videocâmara, e deixe a videocâmara com o interruptor POWER desactivado durante mais de 24 horas.
- Ou instale a bateria recarregável completamente recarregada na sua videocâmara, e deixe a sua videocâmara com o interruptor POWER desactivado durante mais de 24 horas.

## Precauções

### Funcionamento da videocâmara

- Opere a videocâmara com 7,2 V (bateria recarregável) ou 8,4 V (adaptador CA).
- Para o funcionamento com CC ou CA, utilize os acessórios recomendados neste manual de instruções.
- Se algum objecto sólido ou líquido penetrar no interior do aparelho, desligue a videocâmara e solicite uma inspecção ao seu agente Sony, antes de voltar a utilizá-la.
- Evite manuseamentos bruscos ou choques mecânicos. Seja particularmente cuidadoso(a) com as lentes.
- Mantenha o interruptor POWER ajustado a OFF (CHG) quando não estiver a utilizar a videocâmara.
- Não opere a videocâmara, tendo-a embrulhada em uma toalha, por exemplo, visto que poderá provocar um sobreaquecimento interno.
- Mantenha a videocâmara distante de intensos campos magnéticos ou vibrações mecânicas.
- Não toque o écran LCD com os dedos ou com objectos pontudos.
- Caso a videocâmara seja utilizada em locais frios, uma imagem residual poderá aparecer no écran LCD. Isto não representa mau funcionamento.
- Durante a utilização da videocâmara, a parte traseira do écran LCD poderá aquecer-se. Isto não representa mau funcionamento.

### Acerca do manuseamento das cassetes

- Não insira nada nos pequenos orifícios da parte traseira da cassete. Tais orifícios servem para detectar o tipo e a espessura da fita e a presença ou não da lingueta protectora.
- Não abra a cobertura de protecção da fita nem toque a fita.
- Evite tocar ou avariar os terminais. Para retirar a sujidade, limpe os terminais com um pano macio.

## Información sobre el mantenimiento y precauciones

### Cuidados de su videocámara

- Cuando no haya utilizado su videocámara durante mucho tiempo, conecte periódicamente la alimentación, ponga en funcionamiento las secciones de videocámara (CAMERA) y reproductor (VCR), y reproduzca una cinta durante unos 3 minutos.
- Limpie el objetivo con un cepillo suave para quitar el polvo. Si hay huellas dactilares, elimínelas con un paño suave.
- Limpie el cuerpo de la videocámara con un paño suave y seco, o con un paño suave ligeramente humedecido en una solución poco concentrada de detergente. No utilice ningún tipo de disolvente, ya que podría dañar el acabado.
- No permita que entre arena en su videocámara. Cuando utilice su videocámara en una playa o en un lugar polvoriento, protéjala contra la arena o el polvo. La arena o el polvo, puede causar el mal funcionamiento de su videocámara, y a veces este mal funcionamiento puede resultar irreparable.

### Adaptador de alimentación de CA

- Cuando no vaya a utilizar la unidad durante mucho tiempo, desenchúfela de la red. Para desconectar el cable de alimentación tire del enchufe. No tire nunca del propio cable.
- No utilice la unidad con el cable de alimentación dañado, si la ha dejado caer, o si está dañada.
- No doble a la fuerza el cable de alimentación a la fuerza, ni coloque ningún objeto pesado sobre él. Esto podría dañar el cable de alimentación y provocar incendios o descargas eléctricas.
- Evite que objetos metálicos entren en contacto con las partes metálicas de la sección de conexión. En caso contrario, podría producirse un cortocircuito que dañaría la unidad.
- Mantenga siempre limpios los contactos metálicos.
- No desarme la unidad.
- No golpee ni deje caer la unidad.
- Cuando esté utilizando la unidad especialmente durante la carga, manténgala alejada de receptores de AM y de equipos de vídeo porque podría interferir en la recepción de AM y en la operación de dichos equipos de vídeo.
- La unidad se calentará durante su utilización. Esto no significa mal funcionamiento.
- No coloque la unidad en lugares:
  – Extremadamente cálidos o fríos
  – Polvorientos o sucios
  – Muy húmedos
  – Sometidos a vibraciones

## Informações sobre manutenção e precauções

### Cuidados com a videocâmara

- Quando a videocâmara não for ser utilizada por um longo intervalo, remova a cassete e, periodicamente, ligue a alimentação, opere as secções CAMERA e VCR, e reproduza uma fita durante cerca de 3 minutos.
- Limpe a objectiva com uma escova macia para remover a sujidade. Caso haja impressões digitais impregnadas, remova-as com um pano macio.
- Limpe o corpo da videocâmara com um pano macio seco ou com um pano macio levemente humedecido com solução de detergente suave. Não utilize nenhum tipo de solvente que possa avariar o acabamento.
- Não deixe que areia penetre na videocâmara. Caso utilize a videocâmara numa praia arenosa ou num local empoeirado, proteja-a da areia ou poeira. A areia ou poeira pode causar um mau funcionamento do aparelho, às vezes impossível de ser reparado.

### Adaptador CA

- Desligue o adaptador da tomada da rede quando não for utilizá-lo durante um período prolongado. Para desligar o cabo de alimentação CA, puxe-o pela ficha, nunca pelo próprio cabo.
- Não utilize o adaptador CA com um cabo de alimentação CA avariado ou após quedas ou avarias do mesmo.
- Não dobre o cabo de alimentação CA forçosamente, nem coloque objectos pesados sobre o mesmo. Doutro modo, poderá avariar o cabo e causar incêndios ou choques eléctricos.
- Certifique-se de que nenhum objecto metálico entre em contacto com as partes metálicas da secção de ligação. Do contrário, poderá provocar um curto-circuito e avarias no aparelho.
- Mantenha as partes metálicas de contacto sempre limpas.
- Não desmonte o adaptador CA.
- Não aplique choques mecânicos nem deixe cair o adaptador CA.
- Durante o seu funcionamento, particularmente durante o carregamento da bateria, mantenha o adaptador CA distante de receptores AM e equipamentos de vídeo, visto que estes provocarão interferências na recepção de AM e na operação de vídeo.
- O adaptador CA aquece-se durante o seu funcionamento. Isto não representa mau funcionamento.
- Não coloque o adaptador CA em locais:
  – extremamente quentes ou frios;
  – com poeira ou sujidades;
  – muito húmidos;
  – sujeitos a vibrações.

## Información sobre el mantenimiento y precauciones

### Acerca del cuidado y el almacenamiento del objetivo

- Frote la superficie del objetivo con un paño suave en los casos siguientes:
  - Cuando haya huellas dactilares en la superficie del objetivo.
  - En lugares cálidos o húmedos.
  - Cuando utilice el objetivo en ambientes susceptibles a la sal, como en orillas del mar.
- Guarde el objetivo en un lugar bien ventilado donde no haya suciedad ni mucho polvo.

Para evitar que se produzca moho, realice periódicamente lo que se ha indicado arriba.
Le recomendamos que conecte la alimentación de su videocámara y que la utilice una vez al mes a fin de mantenerla en buen estado durante mucho tiempo.

### Batería

- Utilice solamente el cargador o el equipo con función de carga especificado.
- Para evitar cortocircuitos, no permita que entren objetos metálicos en contacto con los terminales de la batería.
- Mantenga la batería alejada del fuego.
- No exponga nunca la beatería a temperaturas superiores a 60 °C, como en el interior de un automóvil estacionado al sol o a la luz solar directa.
- Mantenga la batería seca.
- No exponga la batería a golpes.
- No desarme ni modifique la batería.
- Fije la batería al equipo de vídeo con seguridad.

### Notas sobre las pilas

Para evitar los posibles daños que podría causar el derrame del electrólito de las pilas, tenga en cuenta lo siguiente.

- Cerciórese de insertar las pilas haciendo coincidir los polos + y – con las marcas + y –.
- Las pilas no son recargables.
- No utilice pilas nuevas junto con las viejas.
- No utilice a la vez pilas de tipos diferentes.
- De las pilas fluirá corriente cuando no se utilicen durante mucho tiempo.
- No utilice pilas con derrame de su electrólito.

## Informações sobre manutenção e precauções

### Acerca dos cuidados e do armazenamento da objectiva

- Limpe a superfície da objectiva com um pano macio nas seguintes circunstâncias:
  - Quando houver impressões digitais na superfície da lente
  - Em locais quentes ou húmidos
  - Quando a objectiva for utilizada em ambientes susceptíveis a sal, tal como à beira-mar
- Guarde a objectiva em um local bem-ventilado, pouco sujeito a sujidades e pó.

Para evitar a formação de mofo, execute periodicamente o procedimento explicado acima.
Recomendamos que active a alimentação e opere a videocâmara cerca de uma vez por mês para mantê-la em estado óptimo por um longo tempo.

### Bateria recarregável

- Utilize somente o carregador específico ou o equipamento de vídeo com a função de carregamento.
- Para evitar acidentes devido a um curto-circuito, não permita que objectos metálicos entrem em contacto com os terminais da bateria.
- Mantenha a bateria recarregável distante do fogo.
- Nunca exponha a bateria recarregável à temperaturas acima de 60°C, tal como no interior de um automóvel estacionado sob o sol ou sob a luz solar directa.
- Mantenha a bateria recarregável seca.
- Não exponha a bateria recarregável a nenhum choque mecânico.
- Não desmonte nem modifique a bateria recarregável.
- Acople firmemente a bateria recarregável ao equipamento de vídeo.

### Notas acerca das pilhas secas

Para evitar possíveis avarias decorrentes da fuga de electrólitos da pilha ou corrosão, observe os pontos a seguir:

- Certifique-se de inserir as pilhas com os pólos + – em correspondência com o diagrama de polaridade + – do compartimento.
- Pilhas secas não são recarregáveis.
- Não utilize uma combinação de pilhas novas com velhas.
- Não utilize diferentes tipos de pilhas juntos.
- Ocorrerá descarregamento de corrente das pilhas quando não utilizá-las durante um período prolongado.
- Não utilize pilhas com vazamento.

## Información sobre el mantenimiento y precauciones

### Si el electrólito de las pilas se fuga

- Limpie cuidadosamente el electrólito de la caja de pilas antes de volver a colocar las pilas.
- Si toca el electrólito, lávese con agua.
- Si el electrólito entra en sus ojos, lávelos con abundante cantidad de agua y después consulte a un médico.

Si ocurre cualquier problema, desenchufe su videocámara y póngase en contacto con su proveedor Sony.

## Informações sobre manutenção e precauções

### Caso ocorra fuga de electrólitos das pilhas

- Limpe o líquido do compartimento de pilhas cuidadosamente antes de substituir as pilhas.
- Caso toque no líquido, lave-se bem com água.
- Caso o líquido penetre nos olhos, lave-os com água em abundância e então consulte um médico.

Caso surja alguma dificuldade, desligue a videocâmara da tomada da rede e consulte o seu agente Sony mais próximo.

# Especificaciones

## Videocámara

### Sistema

**Sistema de videograbación**
2 cabezas giratorias
Sistema de exploración helicoidal
**Sistema de audiograbación**
Cabezas giratorias, sistema de PCM
Cuantificación: 12 bits (Fs 32 kHz, estéreo 1, estéreo 2), 16 bits (Fs 48 kHz, estéreo)
**Señal de vídeo**
Color NTSC, normas EIA
**Videocasetes utilizables**
Videocasetes mini DV con la marca Mini DV impresa
**Velocidad de la cinta**
SP: Aprox. 18,81 mm/s
LP: Aprox. 12,56 mm/s
**Tiempo de grabación/ reproducción (utilizando un videocasete DVM60)**
SP: 1 hora
LP: 1,5 horas
**Tiempo de avance rápido/ rebobinado (utilizando un videocasete DVM60)**
Aprox. 2 min. y 30 segundos
**Visor**
Visor electrónico (color)
**Dispositivo de imagen**
Dispositivo de transferencia de carga (CCD) de 4,5 mm (tipo 1/4)
Aprox. 680 000 píxeles
(Efectivo: aprox. 340 000 píxeles)
**Objetivo**
Carl Zeiss
Objetivo con zoom motorizado combinado
Diámetro para filtro de 30 mm
10x (Óptico), 120x (Digital)
**Distancia focal**
3,3 – 33 mm
Convertidos a una cámara fotográfica de 35 mm
Modo de cámara/Memoria (DCR-TRV17 solamente):
42 - 420 mm
**Temperatura de color**
Auto, HOLD (retención), Interiores (3 200 K), Exteriores (5 800 K)
**Iluminación mínima**
5 1x (lux) (F 1,7)
0 1x (lux) (en el modo de videofilmación en la obscuridad)*
* Los motivos que no puedan verse debido a la obscuridad podrán videofilmarse con iluminación infrarroja.

### Conectores de entrada y salida

**Entrada/salida de vídeo S**
Miniconector DIN de 4 contactos
Señal de luminancia: 1 Vp-p, 75 Ω (ohmios), desequilibrada
Señal de crominancia: 0,286 Vp-p, 75 Ω (ohmios), desequilibrada
**Entrada/salida de audio/vídeo**
AV MINI JACK, 1 Vp-p, 75 Ω (ohmios), desequilibrada, sincronismo negativo
327 mV, (impedancia de salida de más de 47 kΩ (kiloohmios))
Impedancia de salida inferior a 2,2 kΩ (kiloohmios)/Minitoma estéreo (ø 3,5 mm de diá.)
Impedancia de entrada de más de 47 kΩ (kiloohmios)
**Entrada/salida DV**
Conector de 4 contactos
**Toma para auriculares**
Minitoma estéreo (ø 3,5 mm de diá.)
**Toma USB**
Minitoma especial (DCR-TRV17 solamente)
**Toma de control LANC**
Microtoma estéreo (ø 2,5 mm de diá.)
**Toma MIC**
Minitoma estéreo (ø 3,5 mm de diá.)

### Pantalla de cristal líquido

**Imagen**
DCR-TRV15:
6,2 cm (tipo 2.5)
50,3 × 37,4 mm (2 × 11/2 pulgadas)
DCR-TRV17:
8,8 cm (tipo 3.5)
72,4 × 50,4 mm (27/8 × 2 pulgadas)
**Número total de puntos**
123 200 (560 × 220)

### Generales

**Alimentación**
7,2 V (batería)
8,4 V (adaptador de alimentación de CA)
**Consumo medio (utilizando la batería)**
Durante la videofilmación utilizando:
la pantalla de cristal líquido
DCR-TRV15: 3,3 W
DCR-TRV17: 3,7 W
el visor
DCR-TRV15: 2,5 W
DCR-TRV17: 2,6 W
**Temperatura de funcionamiento**
0 a 40 °C
**Temperatura de almacenamiento**
–20 a 60 °C
**Dimensiones (Aprox.)**
74 × 95 × 175 mm (an/al/prf)
**Masa (Aprox.)**
DCR-TRV15: 610 g
DCR-TRV17: 650 g
unidad principal solamente
DCR-TRV15: 700 g
DCR-TRV17: 740 g
incluyendo la batería NP-FM30, un videocasete DVM60, y la tapa del objetivo
**Accesorios suministrados**
Consulte la página 5.

## Adaptador de alimentación de CA

**Alimentación**
ca100 - 240 V, 50 / 60 Hz
**Consumo**
23 W
**Tensión de salida**
DC OUT: cc8,4 V, 1,5 A en el modo operación
**Temperatura de funcionamiento**
0 a 40 °C
**Temperatura de almacenamiento**
–20 a 60 °C
**Dimensiones (aprox.)**
125 × 39 × 62 mm (an / al / prf) excluyendo partes y controles salientes
**Masa (aprox.)**
280 g
excluyendo el cable de alimentación
**Longitud de los cable (aprox.)**
Cable de alimentación: 2 m
Cable conector: 1,6 m

## Batería

**Tensión máxima de salida**
cc8,4 V
**Tensión de salida**
cc7,2 V
**Capacidad**
5,0 Wh (700 mA)
**Dimensiones (aprox.)**
38,2 × 20,5 × 55,6 mm (an / al / prf)
**Masa (aprox.)**
65 g
**Tipo**
Iones de litio

## "Memory Stick" (DCR-TRV17 solamente)

**Memoria**
Memoria Flash
4 MB: MSA-4A
**Tensión de funcionamiento**
2,7 – 3,6 V
**Consumo**
Aprox. 45 mA en el modo de operación
Aprox. 130 µA en el modo de espera
**Dimensiones (Aprox.)**
50 × 2,8 × 21,5 mm
**Masa (Aprox.)**
4 g

El diseño y las especificaciones están sujetos a cambio sin previo aviso.

# Especificações

## Videocâmara

### Sistema

**Sistema de gravação de vídeo**
2 cabeças giratórias
Sistema de varredura helicoidal
**Sistema de gravação de áudio**
Sistema PCM, com cabeças giratórias
Quantização: 12 bits (Fs 32 kHz, estéreo 1, estéreo 2), 16 bits (Fs 48 kHz, estéreo)
**Sinal de vídeo**
Norma de cores NTSC, padrões EIA
**Cassetes utilizáveis**
Minicassetes DV com a marca Mini DV impressa
**Velocidade da fita**
SP: Aprox. 18,81 mm/s
LP: Aprox. 12,56 mm/s
**Tempo de gravação/reprodução (com cassete DVM60)**
Velocidade SP: 1 hora
Velocidade LP: 1,5 hora
**Tempo de avanço rápido/ rebobinagem (com cassete DVM60)**
Aprox. 2 minutos e 30 segundos
**Visor**
Visor electrónico (colorido)
**Sensor de imagem**
CCD (dispositivo de carga acoplada) de 4,5 mm (tipo 1/4)
Aprox. 680.000 pixels
(Efectivo: Aprox. 340.000 pixels)
**Objectiva**
Carl Zeiss
Lentes com zoom motorizado combinadas
Diâmetro do filtro de 30 mm
10× (óptico), 120× (digital)
**Distância focal**
3,3 - 33 mm
quando convertida a uma câmara estática de 35 mm
Modo de câmara/memória (somente DCR-TRV17):
42 - 420 mm
**Temperatura de cor**
Automática, HOLD (Fixa), Interiores (3.200 K), Exteriores (5.800 K)
**Iluminação mínima**
5 lx (lux) (F1,7)
0 lx (lux) (no modo de filmagem nocturna)*

* Objectos impossíveis de serem observados no escuro devem ser filmados com luz infravermelha.

### Conectores de entrada e saída

**Entrada/saída de vídeo S**
4 terminais mini-DIN
Sinal de luminância: 1 Vp-p, 75 Ω (ohms), desequilibrado
Sinal de crominância: 0,286 Vp-p, 75 Ω (ohms), desequilibrado
**Entrada/saída de áudio/vídeo**
AV MINIJACK, 1 Vp-p, 75 Ω (ohms), desequilibrado, sincronização negativa
327 mV, (a uma impedância de saída maior que 47 kΩ (kohms))
Impedância de saída com menos de 2,2 kΩ (kohms)/minitomada estéreo (ø 3,5 mm)
Impedância de entrada maior que 47 kΩ (kohms)
**Entrada/saída DV**
Conector de 4 terminais
**Tomada para auscultadores**
Minitomada estéreo (ø 3,5 mm)
**Tomada USB** (somente DCR-TRV17)
Mini-B
**Tomada de controlo LANC para comando à distância**
Microtomada especial (ø 2,5 mm)
**Tomada MIC para microfone**
Minitomada estéreo (ø 3,5 mm)

### Écran LCD

**Imagem**
DCR-TRV15:
6,2 cm (Tipo 2,5)
50,3 × 37,4 mm
DCR-TRV17:
8,8 cm (Tipo 3,5)
72,4 × 50,4 mm
**Número total de pontos**
123.200 (560 × 220)

### Generalidades

**Alimentação requerida**
7,2 V (bateria recarregável)
8,4 V (adaptador CA)
**Consumo médio (com a bateria recarregável)**
Durante filmagens com LCD
DCR-TRV15: 3,3 W
DCR-TRV17: 3,7 W
Visor electrónico
DCR-TRV15: 2,5 W
DCR-TRV17: 2,6 W
**Temperatura de funcionamento**
0 °C a 40 °C
**Temperatura de armazenagem**
–20 °C a +60 °C
**Dimensões (aprox.)**
74 × 95 × 175 mm (l/a/p)
**Peso (aprox.)**
DCR-TRV15: 610 g
DCR-TRV17: 650 g
somente aparelho principal
DCR-TRV15: 700 g
DCR-TRV17: 740 g
incluindo a bateria recarregável NP-FM30, a cassete de vídeo DVM60 e a tampa da objectiva
**Acessórios fornecidos**
Consulte a página 5.

## Adaptador CA

**Alimentação requerida**
100 - 240 V CA, 50/60 Hz
**Consumo**
23 W
**Tensão de saída**
DC OUT: 8,4 V, 1,5 A no modo de funcionamento
**Temperatura de funcionamento**
0 °C a 40 °C
**Temperatura de armazenagem**
–20 °C a +60 °C
**Dimensões (aprox.)**
125 × 39 × 62 mm (l/a/p), excluindo partes salientes
**Peso (aprox.)**
280 g
excluindo o cabo de alimentação
**Comprimento do cabo (aprox.)**
Cabo de alimentação CA: 2 m
Cabo de ligação: 1,6 m

## Bateria recarregável

**Tensão máxima de saída**
8,4 V CC
**Tensão de saída**
7,2 V CC
**Capacidade**
5,0 Wh (700 mA)
**Dimensões (aprox.)**
38,2 × 20,5 × 55,6 mm (l/a/p)
**Peso (aprox.)**
65 g
**Tipo**
Íon lítio

## «Memory Stick» (somente DCR-TRV17)

**Memória**
Memória relâmpago
4 MB: MSA-4A
**Tensão de funcionamento**
2,7 - 3,6V
**Consumo**
Aprox. 45mA no modo de funcionamento
Aprox. 130µA no modo de espera
**Dimensões (aprox.)**
50 × 2,8 × 21,5 mm (l/a/p)
**Peso (aprox.)**
4 g

Design e especificações sujeitos a alterações sem aviso prévio.

# Identificación de partes y controles

## Videocámara

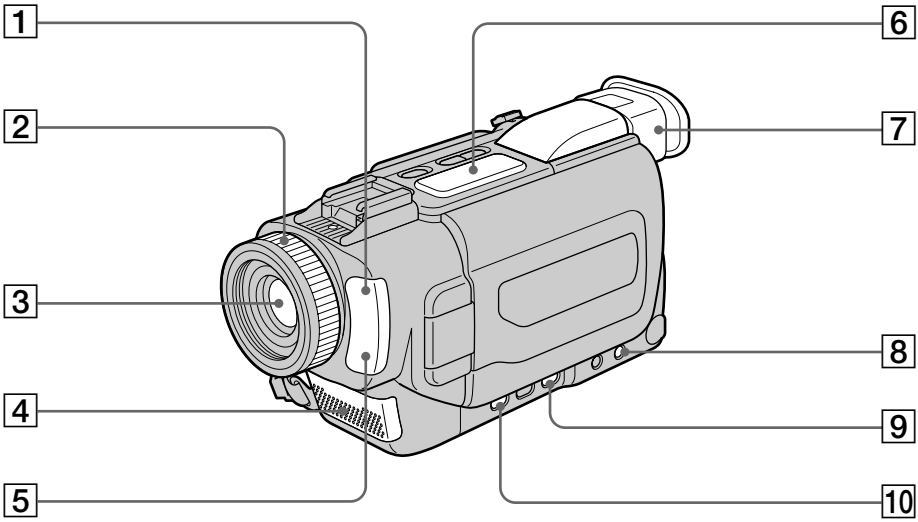


1 **Sensor de control remoto**
2 **Anillo de enfoque** (pág. 68)
3 **Objetivo**
4 **Micrófono**
5 **Emisor de rayos infrarrojos** (pág. 35, 47, 94)
6 **Visualizador** (pág. 18)
7 **Visor** (pág. 32)
8 **Tecla de menú (MENU)** (pág. 121)
9 **Tecla de contraluz (BACK LIGHT)** (pág. 35)
10 **Tecla de enfoque** (pág. 68)

Esta marca indica que este producto es un accesorio genuino para productos de vídeo Sony. Cuando adquiera productos de vídeo Sony, Sony recomienda adquirir accesorios con esta marca "GENUINE VIDEO ACCESSORIES".



# Identificação das partes e dos controlos

## Videocâmara

1 **Sensor remoto**
2 **Anel de focagem** (pág. 68)
3 **Objectiva**
4 **Microfone**
5 **Emissor de raios infravermelhos** (pág. 35, 47, 94)
6 **Mostrador** (pág. 18)
7 **Visor electrónico** (pág. 32)
8 **Tecla MENU** (pág. 121)
9 **Tecla BACK LIGHT de contraluz** (pág. 35)
10 **Tecla FOCUS de focagem** (pág. 68)

Esta marca indica que este produto é um acessório genuíno para equipamentos de vídeo Sony. Na compra de equipamentos de vídeo Sony, recomenda-se a aquisição de acessórios que tragam esta marca «GENUINE VIDEO ACCESSORIES».

## Identificación de partes y controles

## Identificação das partes e dos controlos

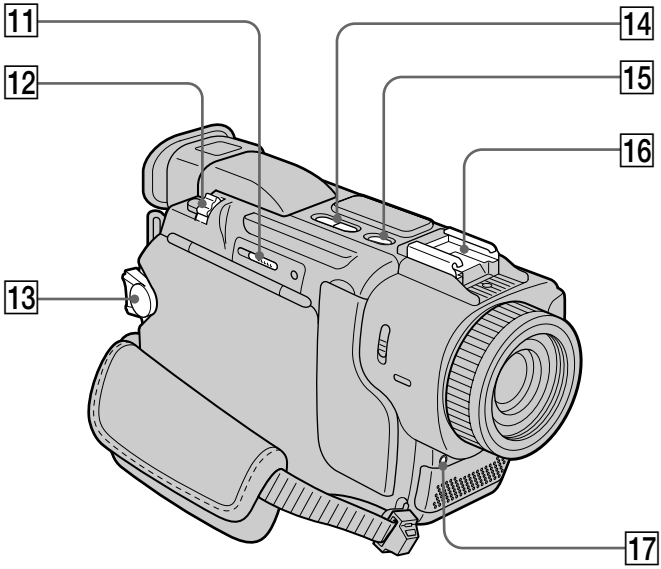


11 **Palanca de expulsión del "Memory Stick" (MEMORY EJECT)** (DCR-TRV17 solamente) (pág. 140)

12 **Palanca de potencia del zoom** (pág. 33)

13 **Selector de alimentación (POWER)** (pág. 18)

14 **Tecla de búsqueda para edición (EDITSEARCH)** (pág. 83)

15 **Tecla de enlace láser súper (SUPER LASER LINK)** (pág. 47)

16 **Zapata para accesorios inteligentes** (pág. 109)

17 **Lámpara indicadora de videofilmación** (pág. 28)

Intelligent Accessory Shoe

**Notas sobre la zapata para accesorios inteligentes**

- La zapata para accesorios inteligentes suministra alimentación a accesorios opcionales, tales como una lámpara para vídeo, un micrófono, o una impresora (DCR-TRV17 solamente).
- La zapata para accesorios inteligentes está vinculada con el selector POWER, lo que le permitirá conectar y desconectar la alimentación suministrada por la zapata. Para más información, consulte el manual de instrucciones del accesorio.
- La zapata para accesorios inteligentes posee un dispositivo de seguridad para fijar con seguridad el accesorio instalado. Para conectar un accesorio, presiónelo hacia abajo, empújelo hasta el final, y después apriete el tornillo.
- Para extraer un accesorio, afloje el tornillo, presione hacia abajo, y tire del accesorio.

11 **Alavanca MEMORY EJECT de ejecção da memória** (somente DCR-TRV17) (pág. 140)

12 **Alavanca do zoom motorizado** (pág. 33)

13 **Interruptor POWER de alimentação** (pág. 18)

14 **Tecla EDITSEARCH de busca de edição** (pág. 83)

15 **Tecla SUPER LASER LINK de superenlace laser** (pág. 47)

16 **Calço de acessório inteligente** (pág. 109)

17 **Lâmpada de gravação da videocâmara** (pág. 28)

Intelligent Accessory Shoe

**Notas acerca do calço de acessório inteligente**

- O calço de acessório inteligente fornece alimentação a acessórios opcionais, tais como luz de vídeo, microfone ou impressora (somente DCR-TRV17).
- O calço de acessório inteligente está vinculado ao interruptor POWER, possibilitando a activação e a desactivação da alimentação fornecida pelo calço. Consulte o manual de instruções do acessório para maiores informações.
- O calço de acessório inteligente possui um dispositivo de segurança para fixar firmemente o acessório instalado. Para ligar um acessório, pressione-o e empurre-o até a extremidade, e então aperte o parafuso.
- Para retirar um acessório, desaperte o parafuso, e então pressione e extraia o acessório.

## Identificación de partes y controles

## Identificação das partes e dos controlos

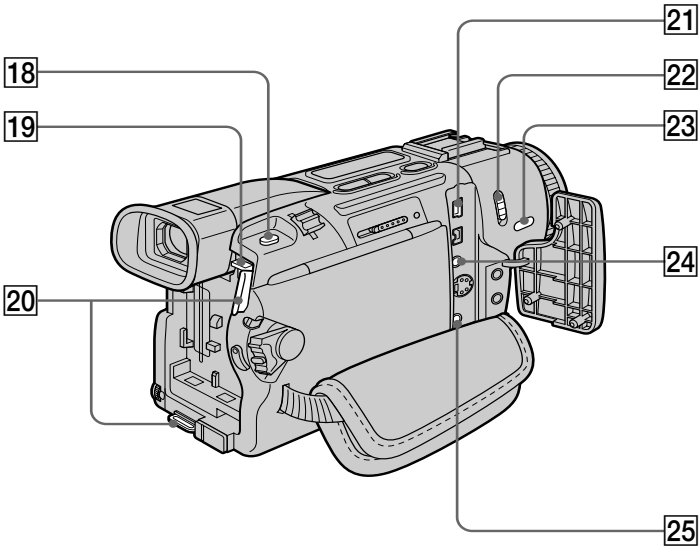


18 **Tecla de memoria fotografía (PHOTO)** (pág. 49, 147)

19 **Mando de liberación de la batería (BATT)** (pág. 17)

20 **Ganchos para la bandolera**

21 **Toma USB (Ψ)**(DCR-TRV17 solamente) (pág. 177)

22 **Interruptor de videofilmación en la obscuridad (NIGHTSHOT)** (pág. 35)

23 **Tecla de videofilmación en la obscuridad (SUPER NIGHTSHOT)** (pág. 36)

24 **Toma para control LANC (⏲)**
LANC son las siglas de Local Application Control Bus System (sistema de bus para control de aplicación local). La toma de control ⏲ se utiliza para controlar el transporte de la cinta de Esta toma equipos de vídeo y demás periféricos conectados a equipos de vídeo. Esta toma tiene la misma función que la toma indicada con CONTROL L.

25 **Toma de entrada /salida de audio/vídeo con sistema de identificación ID-2 AUDIO/ VIDEO (ID-2)** (pág. 47, 52, 86, 155, 161)

18 **Tecla PHOTO de fotografia** (pág. 49, 147)

19 **Tecla BATT de retirada da bateria** (pág. 17)

20 **Prendedores para correia tiracolo**

21 **Tomada Ψ (USB)** (somente DCR-TRV17) (pág. 177)

22 **Interruptor NIGHTSHOT de filmagem nocturna** (pág. 35)

23 **Tecla SUPER NIGHTSHOT de superfilmagem nocturna** (pág. 36)

24 **Tomada de controlo ⏲ (LANC) para comando à distância**
LANC representa o Sistema de Barramento de Controlo de Aplicação Local. A tomada de controlo ⏲ é utilizada para comandar o transporte da fita do equipamento de vídeo e de outros dispositivos periféricos ligados ao mesmo. Esta tomada possui a mesma função que as tomadas indicadas como CONTROL L.

25 **Tomada AUDIO/VIDEO ID-2 de entrada/ saída de áudio/vídeo ID-2** (pág. 47, 52, 86, 155, 161)

**Fijación de la bandolera**
Fije la bandolera suministrada con su videocámara en los ganchos para la misma.

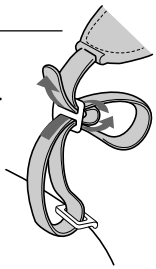

**Encaixe da correia tiracolo**
Encaixe a correia tiracolo fornecida com a sua videocâmara nos prendedores para a correia tiracolo.

## Identificación de partes y controles

## Identificação das partes e dos controlos

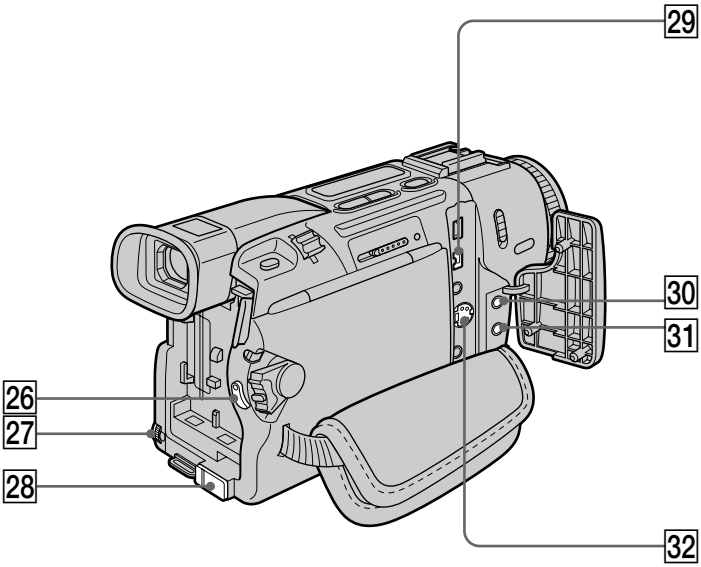


26 **Tecla de inicio/parada (START/STOP)** (pág. 28)

27 **Dial de selección/ejecución (SEL PUSH/ EXEC)** (pág. 121)

28 **Toma de entrada de CC (DC IN)** (pág. 22)

29 **Toma de entrada/salida de vídeo digital ( DV IN/OUT)** (pág. 88, 105, 162)

30 **Toma para auriculares ( )**
Cuando conecte unos auriculares, el altavoz de la videocámara se silenciará.

31 **Toma para micrófono (MIC) (con alimentación a través de la clavija) (PLUG IN POWER)**
Conéctele un micrófono externo (opcional). Esta toma acepta también un micrófono "con alimentación a través de la clavija).

32 **Toma de vídeo S (S VIDEO)** (pág. 47, 52, 87, 156, 161)

26 **Tecla START/STOP de início/paragem** (pág. 28)

27 **Anel SEL/PUSH EXEC de selecção/execução** (pág. 121)

28 **Tomada DC IN de entrada CC** (pág. 22)

29 **Tomada DV IN/OUT de entrada/saída DV** (pág. 88, 105, 162)

30 **Tomada para auscultadores**
Quando utilizar auscultadores, o altifalante na sua videocâmara será silenciado.

31 **Tomada MIC (PLUG IN POWER)**
Ligue um microfone externo (opcional). Esta tomada também aceita um microfone do tipo "alimentação-mediante-inserção-da-ficha".

32 **Tomada S VIDEO** (pág. 47, 52, 87, 156, 161)

**Nota sobre el objetivo Carl Zeiss**
Su videocámara dispone de un objetivo Carl Zeiss que puede reproducir imágenes de calidad. El objetivo para su videocámara fue desarrollado juntamente por Carl Zeiss, en Alemania, y Sony Corporation. Adopta el sistema de medición MTF* para videocámaras y ofrece la calidad de los objetivos Carl Zeiss.

* MTF es la abreviatura de Modulation Transfer Function: Función de transferencia de modulación.
El número del valor indica la cantidad de luz de un motivo que penetra dentro del objetivo.

**Notas acerca da objectiva Carl Zeiss**
A sua videocâmara está equipada com uma objectiva Carl Zeiss que pode reproduzir imagens finas.
A objectiva da sua videocâmara é uma concepção desenvolvida conjuntamente por Carl Zeiss, da Alemanha, e Sony Corporation. Adoptando o sistema de medição MTF* para videocâmaras, esta objectiva oferece a qualidade das objectivas Carl Zeiss.

* MTF é uma abreviatura de Função de Transferência de Modulação.
Os valores numéricos indicam a quantidade de luz de um motivo a penetrar na objectiva.

## Identificación de partes y controles

## Identificação das partes e dos controlos

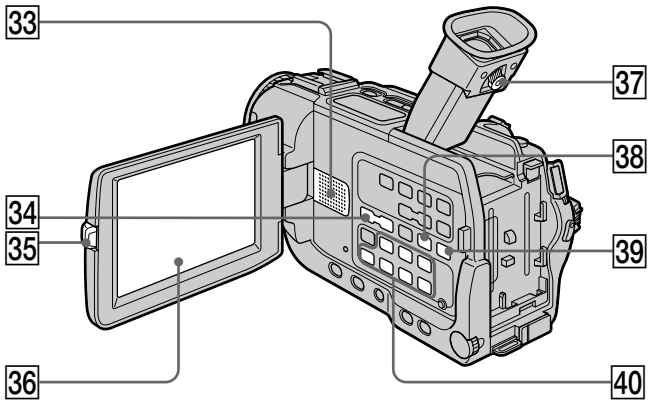


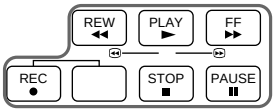


33 **Altavoz**

34 **Teclas de volumen (VOLUME)** (pág. 41)

35 **Tecla de apertura (OPEN)** (pág. 28)

36 **Pantalla de cristal líquido** (pág. 30)

37 **Palanca de ajuste de la lenta del visor** (pág. 32)

38 **Tecla de búsqueda de fin (END SEARCH)** (pág. 39)

39 **Tecla del zoom de reproducción (PB ZOOM)** (pág. 77, 184)

40 **Teclas de control de vídeo** (pág. 44)
Parada (■ STOP)
Rebobinado (◀◀ REW)
Reproducción (▶ PLAY)
Avance rápido (▶▶ FF)
Pausa (❚❚ PAUSE)
Grabación (● REC)

33 **Altifalante**

34 **Teclas VOLUME de volume** (pág. 41)

35 **Tecla OPEN de abertura** (pág. 28)

36 **Écran LCD** (pág. 30)

37 **Alavanca de ajuste do visor electrónico** (pág. 32)

38 **Tecla END SEARCH de busca do final da gravação** (pág. 39)

39 **Tecla PB ZOOM de zoom de reprodução** (pág. 77, 184)

40 **Teclas de controlo de vídeo** (pág. 44)
■ STOP de paragem
◀◀ REW de rebobinagem
▶ PLAY de reprodução
▶▶ FF de avanço rápido
❚❚ PAUSE de pausa
● REC de gravação

## Identificación de partes y controles

## Identificação das partes e dos controlos

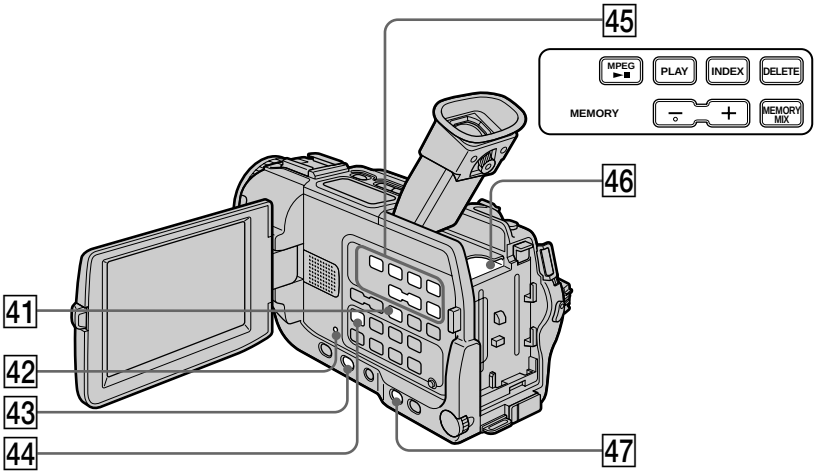


41 **Tecla DISPLAY de visualización** (pág. 42)

42 **Botón de reposición (RESET)** (pág. 202)

43 **Tecla de aumento gradual/ desvanecimiento (FADER)** (pág. 58)

44 **Tecla de audiomontaje (AUDIO DUB)** (pág. 111)

45 **Teclas de operación de la memoria (MEMORY)** (DCR-TRV17 solamente)
Tecla de reproducción de película (MPEG ►II) (pág. 173)
Tecla de reproducción de memoria (MEMORY PLAY) (pág. 169)
Tecla de índice de memoria (MEMORY INDEX) (pág. 171)
Tecla de borrado de memoria (MEMORY DELETE) (pág. 190)
Teclas de avance/retroceso de memoria (MEMORY +/–) (pág. 169)
Tecla de mezcla de memoria (MEMORY MIX) (pág. 164)

46 **Ranura de inserción de "Memory Stick"** (DCR-TRV17 solamente)

47 **Tecla de exposición (EXPOSURE)** (pág. 67)

41 **Tecla DISPLAY de indicações** (pág. 42)

42 **Tecla RESET de reinício** (pág. 211)

43 **Tecla FADER de fusão gradual da imagem** (pág. 58)

44 **Tecla AUDIO DUB de dobragem de áudio** (pág. 111)

45 **Teclas de operação MEMORY** (somente DCR-TRV17)
Tecla MPEG ►II do formato de compressão de imagens móveis (pág. 173)
Tecla MEMORY PLAY de reprodução da memória (pág. 169)
Tecla MEMORY INDEX de índex de memória (pág. 171)
Tecla MEMORY DELETE de apagamento da memória (pág. 190)
Teclas MEMORY +/– (pág. 169)
Tecla MEMORY MIX de mistura na memória (pág. 164)

46 **Ranhura para «Memory Stick»** (somente DCR-TRV17)

47 **Tecla EXPOSURE de exposição** (pág. 67)

## Identificación de partes y controles

## Identificação das partes e dos controlos

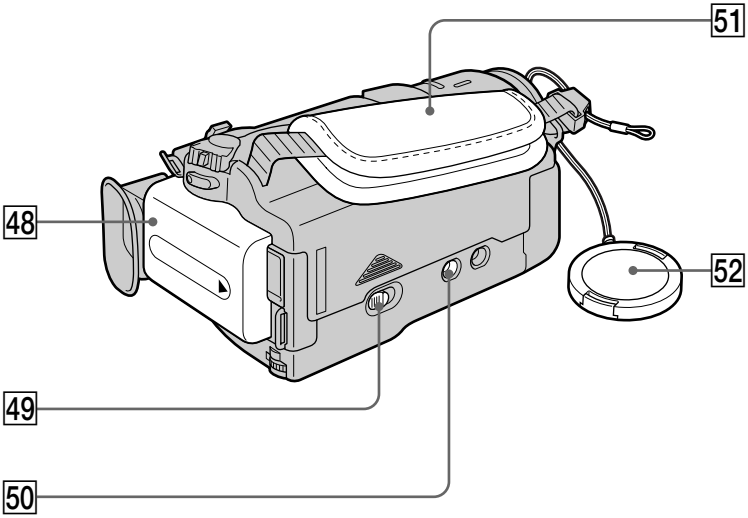


48 **Batería** (pág. 17)

49 **Palanca de apertura/expulsión (OPEN/ EJECT)** (pág. 26)

50 **Rosca para trípode**
Cerciórese de que la longitud del tornillo del trípode sea inferior a 6,5 mm. De lo contrario, no podría fijar el trípode con seguridad, y el tornillo podría dañar su videocámara.

51 **Correa de la empuñadura**

52 **Tapa del objetivo** (pág. 28)

48 **Bateria recarregável** (pág. 17)

49 **Alavanca de OPEN/ EJECT de abertura/ ejecção** (pág. 26)

50 **Receptáculo para tripé**
Certifique-se de que o comprimento do parafuso do tripé seja inferior a 6,5 mm. Do contrário, não poderá fixar o tripé firmemente e o parafuso poderá avariar as partes internas da videocâmara.

51 **Correia da empunhadeira**

52 **Tampa da objectiva** (pág. 28)

### Fijación de la correa de la empuñadura

### Fixação da correia da empunhadeira

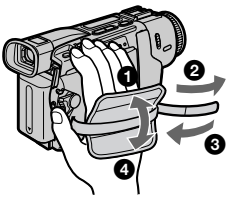


Sujete firmemente la correa de la empuñadura.

Aperte a correia da empunhadeira firmemente.

# Identificación de partes y controles

## Mando a distancia

Las teclas del mando a distancia con la misma marca que las de su videocámara poseen idéntica función.

# Identificação das partes e dos controlos

## Telecomando

As teclas que possuem o mesmo nome tanto no telecomando quanto na videocâmara funcionam de maneira idêntica às correspondentes da videocâmara.

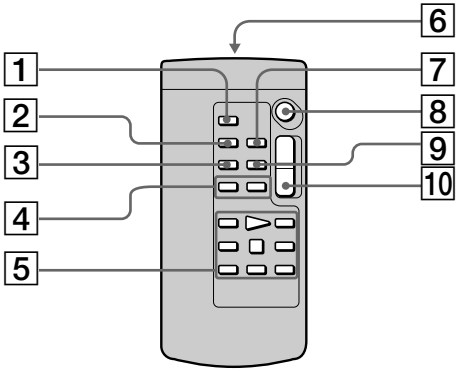


1 **Tecla de foto (PHOTO)** (pág. 49, 147)

2 **Tecla selectora de visualización (DISPLAY)** (pág. 42)

3 **Tecla selectora de modo de búsqueda (SEARCH MODE)** (pág. 79, 81, 83)

4 **Teclas de retroceso/avance rápido (⏮/⏭)** (pág. 79, 81, 83)

5 **Teclas de transporte de la cinta** (pág. 44)

6 **Transmisor**
Apunte con él hacia el sensor de control remoto para gobernar la videocámara después de haber conectado la alimentación de ésta.

7 **Tecla de memorización de cero (ZERO SET MEMORY)** (pág. 78, 107)

8 **Tecla de inicio/parada (START/STOP)** (pág. 28)

9 **Tecla de código de datos (DATA CODE)** (pág. 42)

10 **Tecla del zoom motorizado** (pág. 33)

1 **Tecla PHOTO de fotografia** (pág. 49, 147)

2 **Tecla DISPLAY de indicação** (pág. 42)

3 **Tecla SEARCH MODE de modo de busca** (pág. 79, 81, 83)

4 **Teclas ⏮/⏭** (pág. 79, 81, 83)

5 **Teclas de transporte da fita** (pág. 44)

6 **Transmissor**
Aponte-o em direcção ao sensor remoto para controlar a videocâmara após activar a sua alimentação.

7 **Tecla ZERO SET MEMORY de memória do ponto zero** (pág. 78, 107)

8 **Tecla START/STOP de início/paragem** (pág. 28)

9 **Tecla DATA CODE de código de dados** (pág. 42)

10 **Tecla do zoom motorizado** (pág. 33)

# Identificación de partes y controles

## Preparación del mando a distancia

Inserte 2 pilas de tamaño AA (R6) haciendo coincidir + y – de las mismas con las marcas + y – del interior del compartimiento de las mismas.

# Identificação das partes e dos controlos

## Para preparar o telecomando

Insira 2 pilhas R6 (tamanho AA) observando a correspondência dos pólos + e – das pilhas com o diagrama de polaridade + e – no interior do compartimento de pilhas.

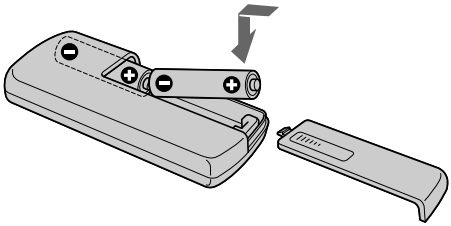

### Notas sobre el mando a distancia

- Mantenga el sensor de control remoto alejado de fuentes de iluminación intensa, como la luz solar directa o luces intensas. De lo contrario, es posible que no pudiese controlar a distancia la videocámara.
- Su videocámara funciona con un mando a distancia de modo VTR 2. Los modos de control remoto 1, 2, y 3 se utilizan para diferenciar esta videocámara de videograbadoras Sony a fin de evitar problemas de control remoto. Cuando vaya a utilizar una videograbadora Sony en el modo de control remoto VTR 2, le recomendamos que cambie el modo de control remoto o que cubra el sensor de control remoto de dicha videograbadora con un papel negro.

### Notas acerca do telecomando

- Mantenha o sensor remoto distante de fontes luminosas intensas, tais como luz solar directa ou iluminações suspensas. Caso contrário, o telecomando poderá não funcionar eficientemente.
- Esta videocâmara funciona no modo de comando VTR 2. Os modos de comando 1, 2 e 3 são utilizados para distinguir esta videocâmara de outros videogravadores Sony, para evitar erros operativos de comando à distância. Caso esteja a utilizar outro videogravador Sony no modo de comando VTR 2, recomenda-se alterar o seu modo de comando ou cobrir o sensor remoto do videogravador com um papel preto.

## Indicadores de operación

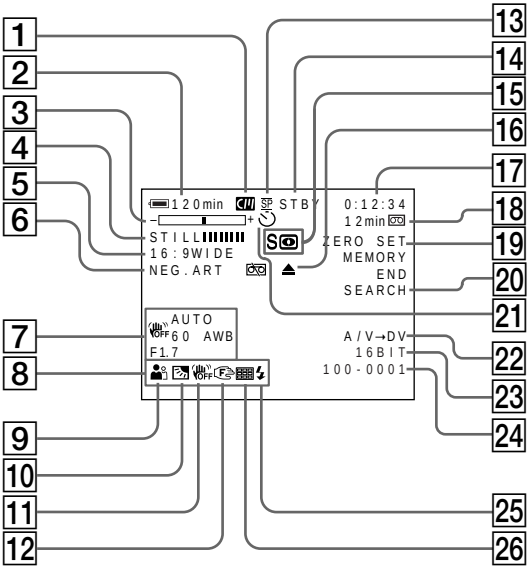


1 **Indicador de memoria de videocasete** (pág. 34, 215)

2 **Indicador de tiempo de batería restante** (pág. 34)

3 **Indicador del zoom** (pág. 33)**/Indicador de exposición** (pág. 67)**/Indicador de nombre de archivo de datos** (DCR-TRV17 solamente) (pág. 164)

4 **Indicador de efectos digitales** (pág. 61)**/ Indicador de mezcla de memoria (MEMORY MIX)** (DCR-TRV17 solamente) (pág. 164)**/ Indicador de aumento gradual/ desvanecimiento (FADER)** (pág. 58)

5 **Indicador de modo panorámico (16:9WIDE)** (pág. 55)

6 **Indicador de efectos de imagen** (pág. 60)

7 **Indicador de código de datos** (pág. 42)

8 **Indicador de brillo de la pantalla de cristal líquido** (pág. 31)**/Indicador de volumen** (pág. 41)**/Indicador de fecha** (pág. 34)/ **Indicador de hora** (pág. 34)

9 **Indicador de exposición automática programada (PROGRAM AE)** (pág. 65)

10 **Indicador de contraluz** (pág. 35)

11 **Indicador de videofilmación estable desactivada** (pág. 123)

12 **Indicador de enfoque manual/Indicador de infinito** (pág. 68)



## Indicadores de operação

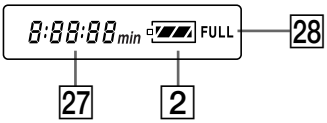


1 **Indicador de memória de cassete** (pág. 34, 215)

2 **Indicador do tempo de carga restante da bateria** (pág. 34)

3 **Indicador de zoom** (pág. 33)**/indicador de exposição** (pág. 67)**/indicador do nome de ficheiro de dados** (somente DCR-TRV17) (pág.164)

4 **Indicador de efeito digital** (pág. 61)**/ Indicador MEMORY MIX** (somente DCR-TRV17) (pág. 164)**/Indicador FADER de fusão** (pág. 58)

5 **Indicador 16:9WIDE** (pág. 55)

6 **Indicador de efeito de imagem** (pág. 60)

7 **Indicador de código de dados** (pág. 42)

8 **Indicador de brilho do LCD** (pág. 31)**/ Indicador de volume** (pág. 41)**/Indicador de data** (pág. 34)**/Indicador de hora** (pág. 34)

9 **Indicador PROGRAM AE de programas de exposição automática** (pág. 65)

10 **Indicador BACKLIGHT de contraluz** (pág. 35)

11 **Indicador de estabilidade da imagem desactivada** (pág. 131)

12 **Indicador de focagem manual/infinito** (pág. 68)

## Identificación de partes y controles

13 **Indicador de modo de grabación** (pág. 34, 127)

14 **Indicador de espera/grabación (STBY/REC)** (pág. 28)**/Indicador de modo de control de vídeo** (pág. 44)**/Indicador del tamaño de las imágenes** (DCR-TRV17 solamente) (pág. 143)**/Indicador del modo de calidad de imágenes** (DCR-TRV17 solamente) (pág. 142)

15 **Indicador de videofilmación en la obscuridad (NIGHTSHOT)** (pág. 35)/ **videofilmación en la obscuridad súper (SUPER NIGHTSHOT)** (pág. 36)

16 **Indicadores de advertencia** (pág. 204)

17 **Indicador del contador de la cinta** (pág. 34)**/Indicador de código de tiempo** (pág. 34)**/Indicador de autodiagnóstico** (pág. 203)**/Indicador de modo de fotos** (pág. 49)**/Indicador de fotos en la memoria** (DCR-TRV17 solamente) (pág. 147)**/Indicador de número de imagen** (DCR-TRV17 solamente) (pág. 170)

18 **Indicador de cinta restante** (pág. 34)**/ Indicador de reproducción de la memoria** (DCR-TRV17 solamente) (pág. 170)

19 **Indicador de memorización de cero (ZERO SET MEMORY)** (pág. 78)

20 **Indicador de búsqueda de fin (END SEARCH)** (pág. 39)

21 **Indicador del autodisparador** (pág. 37)

22 **Indicador de audio/vídeo → vídeo digital (A/V → DV)** (pág. 102)**/Indicador de entrada de vídeo digital (DV IN)** (pág. 106)

23 **Indicador de modo de audio** (pág. 127)

24 **Indicador de nombre de archivo de datos*** (DCR-TRV17 solamente) (pág. 164)**/ Indicador de tiempo** (pág. 34)
* Este indicador aparecerá cuando trabajen las funciones de MEMORY MIX.

25 **Indicador de flash dispuesto**
Este indicador solamente aparecerá cuando utilice un flash para vídeo (opcional).

26 **Indicador de modo continuo** (DCR-TRV17 solamente) (pág. 149)

27 **Indicador de tiempo de batería restante** (pág. 34)**/Contador de la cinta** (pág. 34)**/ Contador de memoria** (DCR-TRV17 solamente)**/Indicador de código de tiempo** (pág. 34) **/Indicador de autodiagnóstico** (pág. 203)

28 **Indicador de carga completa (FULL)** (pág. 18)

## Identificação das partes e dos controlos

13 **Indicador de modo de gravação** (pág. 34, 135)

14 **Indicador STBY/REC de espera/gravação** (pág. 28)**/Indicador de modo de controlo de vídeo** (pág. 44)**/Indicador de tamanho de imagem** (somente DCR-TRV17) (pág. 143)**/Indicador de modo de qualidade de imagem** (somente DCR-TRV17) (pág. 142)

15 **Indicador NIGHTSHOT de filmagem nocturna** (pág. 35)**/Indicador SUPER NIGHTSHOT de superfilmagem nocturna** (pág. 36)

16 **Indicadores de advertência** (pág. 213)

17 **Indicador de contador de fita** (pág. 34)**/ Indicador de código de tempo** (pág. 34)**/ Indicador de auto-diagnóstico** (pág. 212)**/ Indicador de fotografia em cassete** (pág. 49)**/Indicador de fotografia na memória** (somente DCR-TRV17) (pág. 147)**/Indicador de número de imagem** (somente DCR-TRV17) (pág. 170)

18 **Indicador de fita restante** (pág. 34)**/ Indicador de reprodução da memória** (somente DCR-TRV17) (pág. 170)

19 **Indicador ZERO SET MEMORY de memória do ponto zero** (pág. 78)

20 **Indicador END SEARCH de busca do último ponto gravado** (pág. 39)

21 **Indicador de temporizador automático** (pág. 37)

22 **Indicador A/V → DV** (pág. 102)**/Indicador DV IN** (pág. 106)

23 **Indicador de modo de áudio** (pág. 135)

24 **Indicador do nome de ficheiro de dados*** (somente DCR-TRV17) (pág. 164)**/ Indicador de hora** (pág. 34)
* Este indicador aparece quando as funções MEMORY MIX estiverem em funcionamento.

25 **Indicador de flash de vídeo de prontidão**
Este indicador aparece quando se utiliza a luz de flash de vídeo (opcional).

26 **Indicador de modo contínuo** (somente DCR-TRV17) (pág. 149)

27 **Indicador do tempo de carga restante da bateria** (pág. 34)**/Indicador de contador de fita** (pág. 34)**/Indicador de contador de memória** (somente DCR-TRV17)**/Indicador de código de tempo** (pág. 34)**/Indicador de auto-diagnóstico** (pág.212)

28 **Indicador de carga total FULL** (pág. 18)

# Índice alfabético


## A, B

Adaptador de alimentación de CA ..... 11
Ajuste del reloj ..... 24
Ajuste del visor ..... 32
Ajustes del menú ..... 122
AUDIO MIX ..... 123
Audiomontaje ..... 109
Aumento gradual/ desvanecimiento ..... 57
AUTO SHTR ..... 122
BACK LIGHT ..... 35
Bandolera ..... 235
Batería ..... 17
Batería "InfoLITHIUM" ..... 218
Búsqueda de fotos ..... 83
Búsqueda de imágenes ..... 44
Búsqueda de títulos ..... 79
BOUNCE ..... 57
Búsqueda de fechas ..... 81

## C, D

Cabezas ..... 224
Cable conector de audio/vídeo ..... 46, 47, 86, 87, 91
Cable conector DV ..... 88, 90
Carga completa ..... 18
Carga de la batería ..... 18
Carga de la batería incorporada ..... 224
Carga normal ..... 18
Cinta con pista de sonido doble ..... 22
Cinta estéreo ..... 123
Clave de crominancia de memoria ..... 163
Clave de croma de videocámara ..... 163
Clave de luminancia de memoria ..... 163
Código de datos ..... 42
Código de tiempo ..... 34
Contador de la cinta ..... 78
Condensación de humedad ... 223
Correa de la empuñadura ..... 239
DEMO ..... 128
D EFFECT ..... 62, 130
DISPLAY ..... 42
DOT ..... 57

## E

Edición con inserción ..... 107
Edición digital de programas .. 90
EDITSEARCH ..... 39
Emisor de rayos infrarrojos ..... 44, 233
END SEARCH ..... 39, 45
Enfoque manual ..... 68
Equilibrio del blanco ..... 53
Etiquetado de videocasetes .... 119
Exploración con salto ..... 44
Exploración de fotos ..... 83
Exposición ..... 64, 67

## F, G, H

FADER ..... 57
FLASH MOTION ..... 61
FOCUS ..... 68
Formateo ..... 126
Función de conversión de señales ..... 102
Gran angular ..... 33
Grabación de cortes ..... 72
Grabación de fotos en la memoria ..... 38
HiFi SOUND ..... 123

## I, J, K, L

i.LINK ..... 220
Indicador de cinta restante ..... 34
Indicador de tiempo restante de la batería ..... 34
Indicadores de advertencia .... 204
Indicadores de operación ..... 242
JPEG ..... 138
(LANC) ..... 91
Lengüeta de protección contra escritura ..... 114
LUMINANCEKEY ..... 61

## M, N

M. FADER ..... 57
Mando a distancia ..... 241
Marca de impresión ..... 193
Memoria de videocasete ..... 15, 81
Memoria de cero ..... 78
"Memory Stick" ..... 138
MEMORY MIX ..... 163
Modo continuo ..... 243
Modo de audio ..... 216, 243
Modo de calidad de imágenes ..... 141
Modo de espejo ..... 30
Modo panorámico ..... 55
MONOTONE ..... 57
MPEG ..... 157
NIGHTSHOT ..... 35

## O, P, Q

OLD MOVIE ..... 61
OVERLAP ..... 163, 165
PB ZOOM de cinta ..... 77
PB ZOOM de memoria ..... 184
P EFFECT ..... 62, 130
Pitido ..... 202
PROGRAM AE ..... 64
Protección de imágenes ..... 188

## R

Reproducción a cámara lenta ... 44
Reproducción en bucle continuo ..... 186
Reproducción en pausa ..... 44
RESET ..... 202
Revisión de la grabación ..... 39

## S

Sensor de control remoto ..... 94
Sistema NTSC ..... 15, 222
SLOW SHUTTER ..... 61
Sonido principal ..... 123
Sonido secundario ..... 123
STEADYSHOT ..... 123
STILL ..... 61
Sistemas de televisión en color ..... 15
SUPER LASER LINK ..... 47
SUPER NIGHT SHOT ..... 47
Superposición de memoria .... 163

## T, U, V

Telefoto ..... 33
Tiempo de grabación ..... 69
Títulos ..... 79
Toma para auriculares ..... 236
Toma S VIDEO ..... 46, 52, 102, 110, 229
Toma USB (Ψ) ..... 5, 14, 138
TRAIL ..... 62
Transición ..... 29
Videofilmación a intervalos ..... 69
Videofilmación con autodisparador ..... 34
Videofilmación de películas MPEG ..... 157
Visualización de autodiagnóstico ..... 203
Visualización de INDEX (múltiple) ..... 171

## W, X, Y, Z

WIPE ..... 57
WORLD TIME ..... 129
Zapata para accesorios inteligentes ..... 234
Zoom ..... 33
Zoom motorizado ..... 33

# Índice remissivo

## A, B


Acerto do relógio ..... 24
Adaptador CA ..... 18
Ajuste do visor electrónico ..... 32
AUDIO MIX ..... 131
AUTO SHUTTER ..... 130
BACK LIGHT ..... 35
Bateria "InfoLITHIUM" ..... 218
Bateria recarregável ..... 17
BOUNCE ..... 57
Busca de foto ..... 83
Busca de imagem ..... 44
Busca por data ..... 81
Busca por título ..... 79


## C, D


Cabeças ..... 224
Cabo de ligação A/V ..... 46, 52, 86, 155, 161
Cabo de ligação DV ... 88, 156, 162
Calço de acessório inteligente ..... 234
Carga normal ..... 18
Carga total ..... 18
Carregamento da bateria ..... 18
Carregamento da pilha recarregável incorporada .... 224
Código de dados ..... 42
Código de tempo ..... 34
Condensação de humidade .... 223
Contador de fita ..... 34
Contínuo ..... 149
Correia da empunhadeira ..... 239
Correia tiracolo .. ..... 235
DEMO ..... 136
DIGITAL EFFECT ..... 61, 75
DISPLAY ..... 42
Dobragem de áudio ..... 109
DOT ..... 57


## E, F


Edição com inserção ..... 107
Edição de programa digital ..... 90
EDIT SEARCH ..... .39
Emissor de raios infravermelhos ..... 35, 47, 94
END SEARCH ..... 39, 45
Equilíbrio do branco ..... 53
Etiquetagem de cassetes ..... 119
Exibição INDEX (múltipla) .... 171
Exposição ..... 67
FADER ..... 57
Filmagem MPEG ..... 157
Fita com dupla pista de áudio ..... 216
Fita estéreo ..... 216
FLASH MOTION ..... 61
Focagem manual ..... 68
FOCUS ..... 68
Formato ..... 134
Função conversora de sinal .... 102
Fusão de abertura/encerramento ..... 57


## G, H, I, J, K


Grande angular ..... 33
Gravação com cortes ..... 72
Gravação com inserção de intervalos ..... 69
Gravação fotográfica na memória ..... 147
Gravação fotográfica em cassete ..... 49
Gravação temporizada automática ..... 37
HiFi SOUND ..... 131
i.LINK ..... 220
Indicação de auto-diagnóstico ..... 212
Indicador de fita restante ..... 34
Indicador do tempo de carga restante na bateria ..... 34
Indicadores de advertência .... 213
Indicadores de operação ..... 242
JPEG ..... 138


## L, M, N


Lingueta protectora ..... 27
LUMINANCEKEY ..... 61
Marca de impressão ..... 193
Memória de cassete ..... 15, 215
Memória do ponto zero ..... 78
MEMORY MIX ..... 164
"Memory Stick" ..... 138
M.FADER ..... 57
Modo de áudio ..... 135
Modo de qualidade de imagem ..... 141
Modo espelho ..... 30
Modo panorâmico ..... 55
MONOTONE ..... 57
Mostra de diapositivos ..... 186
MPEG ..... 173
NIGHTSHOT ..... 35


## O, P


OLD MOVIE ..... 61
OVERLAP ..... 57
Parâmetros do menu ..... 121
Pausa de reprodução ..... 44
PB ZOOM da Memória ..... 184
PB ZOOM em Cassete ..... 77
Permuta de croma da câmara ..... 163
Permuta de croma da memória ..... 163
Permuta de luminância da memória ..... 163
PICTURE EFFECT ..... 60, 74
PROGRAM AE ..... 64
Protecção de imagens ..... 188


## R, S


Reprodução em câmara lenta .. 44
RESET ..... 211
Revisão de gravação ..... 40
Sinal sonoro ..... .137
Sensor remoto ..... 233
Sistema NTSC ..... 222
Sistemas de cores de TV ..... 222
SLOW SHUTTER ..... 61
Sobreposição na memória ..... 163
Som principal ..... 216
Som secundário ..... 216
STEADYSHOT ..... 131
STILL ..... 61
SUPER LASER LINK ..... 47
SUPER NIGHTSHOT ..... 36


## T, U, V, W, X, Y, Z


Telecomando ..... 240
Telefoto ..... 33
Tempo de gravação ..... 20
Título ..... 113, 117
Tomada para auscultadores ..... 236
Tomada S VIDEO ..... 46, 52, 86, 104, 155, 161
Tomada LANC ..... 235
Tomada USB ..... 177
TRAIL ..... 61
Transição ..... 29
Varredura de fotos ..... 85
Varredura por saltos ..... 44
WIPE ..... 57
WORLD TIME ..... 222
Zoom ..... 33
Zoom motorizado ..... 33

Sony online

http://www.world.sony.com/

Printed on recycled paper
Sony Corporation Printed in Japan

3 0 6 7 4 2 5 3 1