SONY

3-065-262-**33**(1)

Digital Video Camera Recorder

Manual de instrucciones

Antes de utilizar la unidad, lea cuidadosamente este manual y consérvelo para futuras referencias.

Manual de instruções

Antes de utilizar o aparelho, leia atentamente este manual e guarde-o para futuras consultas.

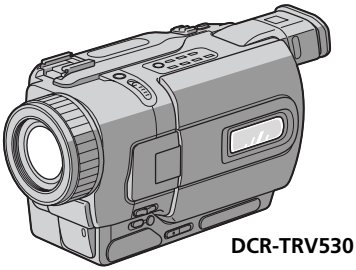

Digital Handycam

InfoLITHIUM TM M SERIES

MEMORY STICK TM

i TM

Digital 8

DCR-TRV230/TRV330/TRV530

©2001 Sony Corporation

Español

¡Bienvenido!

Gracias por su compra de esta videocámara Sony Digital Handycam. Con su Digital Handycam, podrá capturar esos preciosos momentos de la vida con una calidad de imagen y sonido superior.
Su Digital Handycam está repleta de características avanzadas, pero a la vez es de fácil manejo. Pronto estará produciendo vídeo familiar que podrá disfrutar años y años.

AVISO

Para evitar incendios o el riesgo de electrocución, no exponga la unidad a la lluvia ni a la humedad.

Para evitar sacudidas eléctricas, no abra la caja. Para hacer reparaciones, acuda a personal cualificado solamente.

Nombre del producto: Videocámara
Modelo: DCR-TRV230/TRV330/TRV530

Para los usuarios en Mexico

IMPORTADOR:
SONY ELECTRÓNICOS DE MÉXICO, S.A. DE C.V.
HENRY FORD # 29, FRACC. IND. SAN NICOLAS
TLALNEPANTLA EDO. DE MÉXICO, C.P. 54030
R.F.C. SEM 941001 BJA TEL. 5321-1000

POR FAVOR LEA DETALLADAMENTE ESTE MANUAL DE INSTRUCCIONES ANTES DE CONECTAR Y OPERAR ESTE EQUIPO.

RECUERDE QUE UN MAL USO DE SU APARATO PODRÍA ANULAR LA GARANTÍA.

Português

Bem-vindo!

Congratulações pela aquisição desta videocâmara Sony Digital Handycam. Com a sua Digital Handycam, poderá capturar os momentos preciosos da vida com qualidades de imagem e som superiores.
A sua Digital Handycam vem provida de características avançadas, mas é, ao mesmo tempo, de muito fácil manejo. Em pouco tempo, estará a produzir montagens personalizadas de vídeo doméstico para desfrutar pelos anos a frente.

ADVERTÊNCIA

Para evitar riscos de incêndio ou de choque eléctrico, não exponha o aparelho à chuva ou humidade.

Para evitar descargas eléctricas, não abra o aparelho. Solicite assistência somente a técnicos qualificados.

Funciones principales

Toma de imágenes fijas y reproducción de las mismas cuando

- Grabe una imagen (pág. 26)
- Grabe una imagen fija en una cinta (pág. 49)
- Reproduzca una cinta (pág. 39)
- Grabe imágenes fijas en un "Memory Stick" (pág. 135)
- Contemple una imagen fija grabada en un "Memory Stick" (pág. 153) (DCR-TRV330/TRV530 solamente)

Captación de imágenes en su PC

- Utilizando una unidad de vídeo analógica y su PC (pág. 103)
- Contemplación de las imágenes grabadas en un "Memory Stick" utilizando un cable USB (pág. 157) (DCR-TRV330/TRV530 solamente)

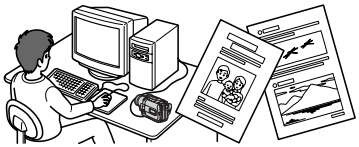

Otros usos

Función de ajuste de la exposición en el modo de grabación

- Contraluz (pág. 32)
- Videofilmación en la obscuridad (NightShot)/ Videofilmación en la obscuridad súper (Super NightShot) (pág. 33)
- Exposición automática programada (PROGRAM AE) (pág. 63)
- Ajuste manual de la exposición (pág. 66)

Funciones para dar más impacto a las imágenes

- Edición digital de programas (pág. 89)
- Aumento gradual/desvanecimiento (pág. 55)
- Efectos de imágenes (pág. 58)
- Efectos digitales (pág. 60)
- Título (pág. 69, 71)
- Mezcla en la memoria (pág. 141) (MEMORY MIX) (DCR-TRV330/TRV530 solamente)

Funciones para ofrecer un aspecto natural a sus grabaciones

- END SEARCH/EDITSEARCH/Revisión de la grabación (pág. 37)
- Enfoquer manual (pág. 67)
- Zoom digital [MENU] (pág. 112) El ajuste predeterminado es **OFF**. (Para utilizar el zoom a más de 25x, seleccione el zoom digital motorizado en **D ZOOM** de los ajustes del menú.)

Funciones para utilizar después de la grabación

- Memorización de cero (pág. 80)
- HiFi SOUND [MENU] (pág. 112)
- SUPER LASER LINK (pág. 47)
- PB ZOOM en cinta (pág. 78)/PB ZOON en memoria (pág. 165) (DCR-TRV330/TRV530 solamente)

Características principais

Registo e reprodução de imagens estáticas ou de imagens em movimento

- gravação de uma imagem (pág. 26)
- gravação de imagens estáticas numa fita (pág. 49)
- reprodução de uma cassete (pág. 39)
- gravação de imagens estáticas em «Memory Stick» (pág. 135) (somente DCR-TRV330/TRV530)
- contemplação de uma imagem estática gravada no «Memory Stick» (pág. 153) (somente DCR-TRV330/TRV530)

Captura de imagens no seu computador

- utilizando a unidade de vídeo analógica e o computador pessoal (pág. 103)
- assistindo imagens gravadas no «Memory Stick» utilizando o cabo USB (pág. 157) (somente DCR-TRV330/TRV530)

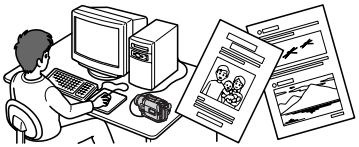

Outros usos

Funções para ajustar a exposição no modo de gravação

- Contraluz (pág. 32)
- Filmagem nocturna/Superfilmagem nocturna (pág. 33)
- PROGRAM AE (pág. 63)
- Ajuste manual da exposição (pág. 66)

Funções que proporcionam maior impacto às imagens

- Edição de programa digital (pág. 89)
- Fusão (pág. 55)
- Efeito de imagem (pág. 58)
- Efeito digital (pág. 60)
- Título (pág. 69, 71)
- MEMORY MIX (pág. 141) (somente DCR-TRV330/TRV530)

Funções que proporcionam uma aparência natural às suas gravações

- END SEARCH/EDITSEARCH/Revisão de Grav. (pág. 37)
- Focagem manual (pág. 67)
- Zoom digital [MENU] (pág. 112) O pré-ajuste de fábrica vem regulado em **OFF** (Para obter um zoom maior que 25x, seleccione o zoom digital motorizado em **D ZOOM** nos parâmetros do menu).

Funções para uso após gravações

- Memória do ponto zero (pág. 80)
- HiFi SOUND [MENU] (pág. 112)
- SUPER LASER LINK (pág. 47)
- PB ZOOM em cassete (pág. 78)/PB ZOOM de memória (pág. 165) (somente DCR-TRV330/TRV530)

Comprobación de los accesorios suministrados

Compruebe si ha recibido los accesorios siguientes con su videocámara.

Verificação dos acessórios fornecidos

Verifique se os acessórios a seguir foram fornecidos juntamente com a sua videocâmara.

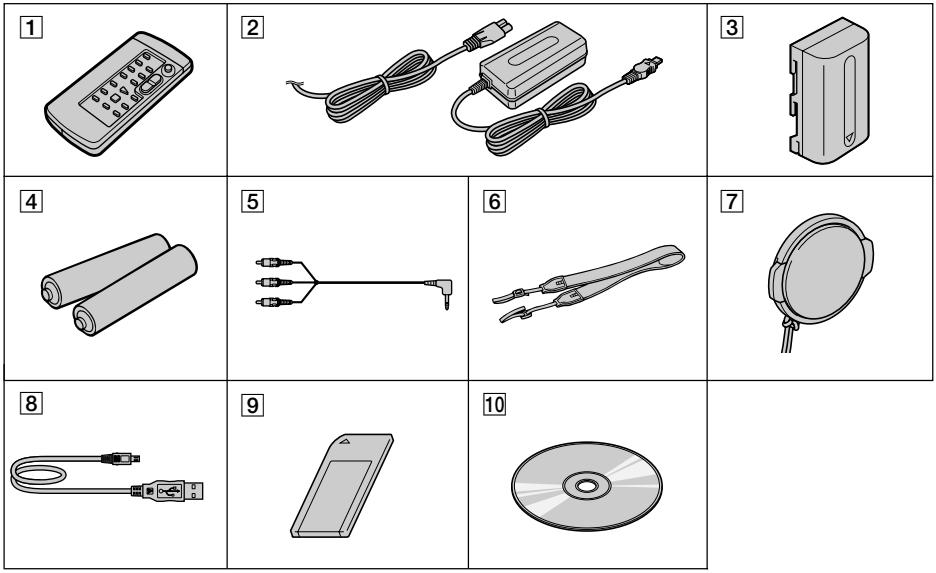

1 **Mando a distancia inalámbrico** (1) (pág. 218)

2 **Adaptador de alimentación de CA AC-L10A/L10B/L10C** (1), **Cable de alimentación** (1) (pág. 16)

3 **Batería NP-FM30** (1) (pág. 15, 16)

4 **Pilas R6 (tamaño AA) para el mando a distancia** (2) (pág. 219)

5 **Cable conector de audio/vídeo** (1) (pág. 45)

6 **Bandolera** (1) (pág. 213)

7 **Tapa del objetivo** (1) (pág. 26)

8 **Cable USB** (1) (pág. 158)
DCR-TRV330/TRV530 solamente

9 **"Memory Stick"** (1) (pág. 129)
DCR-TRV330/TRV530 solamente

10 **CD-ROM (Controlador USB SPVD-004)** (1) (pág. 158) DCR-TRV330/TRV530 solamente

1 **Telecomando sem fio** (1) (pág. 218)

2 **Adaptador de alimentação CA AC-L10A/L10B/L10C** (1), **Cabo de alimentação CA** (1) (pág. 16)

3 **Bateria recarregável NP-FM30** (1) (pág. 15, 16)

4 **Pilhas R6 (tamanho AA) para o telecomando** (2) (pág. 219)

5 **Cabo de ligação A/V** (1) (pág. 45)

6 **Correia tiracolo** (1) (pág. 213)

7 **Tampa da objectiva** (1) (pág. 26)

8 **Cabo USB** (1) (pág. 158)
Somente DCR-TRV330/TRV530

9 **«Memory Stick»** (1) (pág. 129)
Somente DCR-TRV330/TRV530

10 **CD-ROM (Driver USB SPVD-004)** (1) (pág. 158) Somente DCR-TRV330/TRV530

El contenido de la grabación no podrá remunerarse si la videofilmación o la reproducción no se ha realizado debido a un mal funcionamiento de la videocámara, el medio de almacenamiento, etc.

O conteúdo de gravações não poderá ser compensado, caso a gravação ou a reprodução não seja realizada devido a um mau funcionamento da videocâmara, do meio de armazenamento, etc.

Índice

Funciones principales 3
Comprobación de los accesorios suministrados 5

Guía de inicio rápido 8

Preparativos

Utilización de este manual 12
Paso 1 Preparación de la fuente de alimentación 15
Instalación de la batería 15
Carga de la batería 16
Conexión a un tomacorriente de la red 21
Paso 2 Ajuste de la fecha y la hora 22
Paso 3 Inserción de un videocasete 24

Videofilmación – Operaciones básicas

Videofilmación de imágenes 26
Videofilmación de motivos a contraluz – BACK LIGHT 32
Videofilmación en la obscuridad – Videofilmación en la obscuridad/ videofilmación en la obscuridad súper 33
Videofilmación con autodisparador (DCR-TRV330/TRV530 solamente) 35
Comprobación de la videofilmación – Búsqueda de fin (END SEARCH)/Búsqueda para edición (EDITSEARCH)/Revisión de la grabación 37

Reproducción – Operaciones básicas

Reproducción de una cinta 39
Contemplación de grabaciones en un televisor 45

Operaciones de videofilmación avanzadas

Grabación de una imagen fija en una cinta – Grabación de fotografías 49
Utilización del modo panorámico 53
Utilización de la función de aumento gradual y desvanecimiento 55
Utilización de efectos especiales – Efecto de imagen 58
Utilización de efectos especiales – Efecto digital 60
Utilización de la función exposición automática programada (PROGRAM AE) 63
Ajuste manual de la exposición 66
Enfoque manual 67
Superposición de un título 69
Confección de sus propios títulos 71
Inserción de una escena 73

Operaciones avanzadas de reproducción

Reproducción de una cinta con efectos de imagen 74
Reproducción de una cinta con efectos digitales 76
Ampliación de imágenes grabadas – PB ZOOM en cinta 78
Localización rápida de una escena utilizando la función de memorización de cero 80
Búsqueda de una grabación mediante la fecha – Búsqueda de fechas 81
Búsqueda de fotos – Búsqueda de fotos/ Exploración de fotos 83

Edición

Duplicación de una cinta 85
Duplicación de las escenas deseadas solamente – Edición digital de programas 89
Utilización con una unidad de vídeo y su PC – Función de conversión de señales 103
Grabación de programas de vídeo o de televisión 105
Inserción de una escena de una videograbadora – Edición con inserción 109

Personalización de su videocámara

Cambio de los ajustes del menú 112

Operaciones con un "Memory Stick" (DCR-TRV330/TRV530 solamente)

Utilización de un "Memory Stick" – Introducción 129
Grabación de imágenes fijas en un "Memory Stick" – Grabación de fotos en la memoria 135
Superposición de una imagen fija del "Memory Stick" en una imagen – MEMORY MIX 141
Grabación de una imagen de una cinta como imagen fija 148
Copia de imágenes fijas de una cinta – Almacenamiento de fotos 151
Contemplación de imágenes fijas – Reproducción de fotos de la memoria 153
Contemplación de imágenes utilizando su PC 157
Copia de imágenes grabadas de "Memory Stick" a cintas 163
Ampliación de imágenes grabadas en un "Memory Stick" – PB ZOOM en memoria 165
Reproducción de imágenes en bucle continuo – SLIDE SHOW 167
Protección contra el borrado accidental – Protección de imágenes 169
Borrado de imágenes 171
Escritura de una marca de impresión – PRINT MARK 174
Utilización de una videoimpresora (opcional) 176

Solución de problemas

Tipos de averías y sus soluciones 177
Visualización de autodiagnóstico 182
Indicadores y mensajes de advertencia 183

Información adicional

Sistema Digital8 (), grabación y reproducción 193
Acerca de la batería "InfoLITHIUM" 195
Acerca de i.LINK 197
Utilización de su videocámara en el extranjero 199
Información sobre el mantenimiento y precauciones 200
Especificaciones 207

Referencia rápida

Identificación de partes y controles 211
Índice alfabético 222

Índice

Características principais 4
Verificação dos acessórios fornecidos 5

Guia de Início Rápido 10

Instruções preliminares

Utilização deste manual 12
Passo 1 Preparação da fonte de alimentação .. 15
Instalação da bateria recarregável 15
Carregamento da bateria recarregável 16
Ligação à rede CA local 21
Passo 2 Acerto da data e da hora 22
Passo 3 Inserção de uma cassete 24

Gravação – Básicos

Gravação de uma imagem 26
Filmagem de objectos em contraluz – BACK LIGHT 32
Filmagem no escuro – Filmagem Nocturna/ Superfilmagem Nocturna 33
Gravação temporizada automática (somente DCR-TRV330/TRV530) 35
Verificação da gravação – END SEARCH / EDITSEARCH / Revisão de Grav. 37

Reprodução – Básicos

Reprodução de uma cassete 39
Assistência de gravações no televisor 45

Operações de gravação avançadas

Gravação de imagens estáticas numa fita – Gravação fotográfica em cassete 49
Utilização do modo panorâmico 53
Utilização da função de fusão 55
Utilização de efeitos especiais – Efeito de imagem 58
Utilização de efeitos especiais – Efeito digital 60
Utilização da função PROGRAM AE 63
Ajuste manual da exposição 66
Focagem manual 67
Sobreposição de um título 69
Criação de títulos personalizados 71
Inserção de uma cena 73

Operações de reprodução avançadas

Reprodução de uma cassete com efeitos de imagem 74
Reprodução de uma cassete com efeitos digitais 76
Ampliação de imagens gravadas – PB ZOOM em cassete 78
Localização rápida de uma cena através da função de memória do ponto zero 80
Busca de uma gravação pela data – Busca por data 81
Busca por fotografias – Busca de foto/ Pesquisa de fotos 83

Edição

Duplicação de uma cassete 85
Cópia de apenas cenas desejadas – Edição de programa digital 89
Utilização com unidade de vídeo analógico e computador pessoal – Função conversora de sinal 103
Gravação de programas de vídeo ou de TV 105
Inserção de cenas de um videogravador – Edição com inserção 109

Personalização da sua videocâmara

Alteração dos parâmetros do menu 112

Operações com «Memory Stick» (somente DCR-TRV330/TRV530)

Utilização de «Memory Stick» – Introdução 129
Gravação de imagens estáticas em «Memory Stick» – Gravação fotográfica na memória 135
Sobreposição de uma imagem estática de «Memory Stick» sobre uma imagem – MEMORY MIX 141
Gravação de uma cena de uma cassete de vídeo como uma imagem estática 148
Cópia de imagens estáticas de uma cassete – Salvaguarda de fotos 151
Contemplação de uma imagem estática – Reprodução fotográfica da memória ... 153
Assistência de imagens com um computador pessoal 157
Cópia de imagens gravadas no «Memory Stick» em cassetes 163
Ampliação de imagens estáticas gravadas em «Memory Stick»s – PB ZOOM de memória 165
Reprodução de imagens em cadeia contínua – SLIDE SHOW 167
Prevenção contra apagamentos acidentais – Protecção de imagens 169
Eliminação de imagens 171
Inscrição de uma marca de impressão – PRINT MARK 174
Utilização da impressora (opcional) 176

Verificação de problemas

Tipos de problemas e suas soluções 185
Indicações de auto-diagnóstico 190
Mensagens e indicadores de advertência 191

Informações adicionais

Sistema Digital8 [D8], gravação e reprodução .. 193
Sobre a bateria recarregável «InfoLITHIUM» 195
Sobre i.LINK 197
Utilização da videocâmara no estrangeiro 199
Informações sobre manutenção e precauções 200
Especificações 209

Rápida referência

Identificação das partes e dos controlos 211
Índice remissivo 223

Guía de inicio rápido

En este capítulo se presentan las funciones básicas de su videocámara. Para más información, consulte las páginas entre paréntesis "( )".

1 Conexión del cable de alimentación (pág. 21)

Cuando utilice su videocámara en exteriores, use la batería (pág. 15).

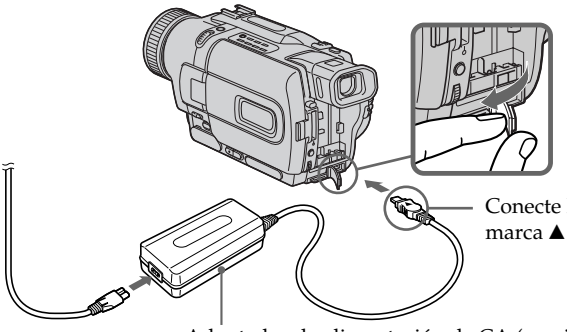

2 Inserción de un videocasete (pág. 24)

❶ Deslice OPEN/EJECT en el sentido de la flecha y abra la tapa.

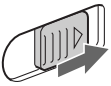

❷ Inserte el videocasete directamente a fondo en su compartimiento con la ventanilla encarada hacia fuera. Empuje la parte central de la parte posterior del videocasete para insertarlo.

❸ Cierre el compartimiento del videocasete presionando la marca PUSH del mismo. Después de que el videocasete haya bajado completamente, cierra la tapa hasta que chasquee.

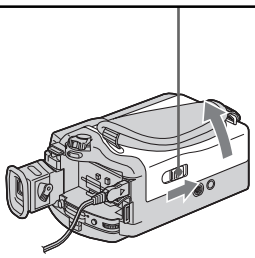

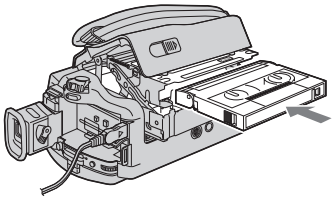

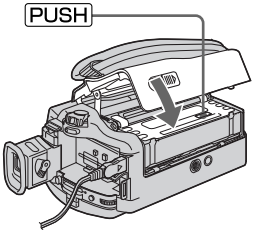

3 Videofilmación de imágenes (pág. 26)

❶ Quite la tapa del objetivo.

❷ Ponga el selector POWER en CAMERA manteniendo presionado el pequeño botón verde.

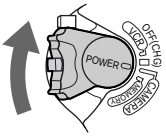

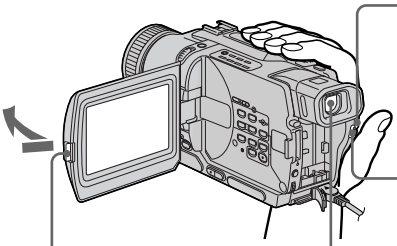

❹ Presione el botón rojo. Su videocámara comenzará a grabar. Para parar la grabación vuelva a presionar el botón rojo.

❸ Abra el panel de cristal líquido manteniendo presionado OPEN. La imagen aparecerá en la pantalla de cristal líquido.

Visor
Cuando el panel de cristal líquido esté cerrado, utilice el visor colocando su ojo contra el ocular. Las imágenes del visor serán en blanco y negro.

Cuando adquiera su videocámara, el reloj estará desactivado. Si desea grabar la fecha y la hora para una imagen, ajuste el reloj antes de la grabación (pág. 22).

4 Contemplación de las imágenes de reproducción en la pantalla de cristal líquido (pág. 39)

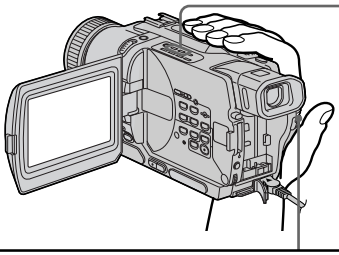

❷ Para rebobinar la cinta, presione ◀◀.

❸ Para iniciar la reproducción, presione ▶.

❶ Ponga el selector POWER en VCR manteniendo presionado el pequeño botón verde.

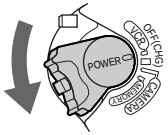

Nota
No tome su videocámara sujetándola por el visor, el panel de cristal líquido, ni la batería.

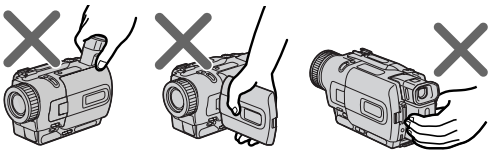

Guia de Início Rápido

Este capítulo apresenta-lhe as características básicas da sua videocâmara. Consulte as páginas entre parênteses «( )» quanto a maiores informações.

1 Ligação do cabo de alimentação CA (pág. 21)

Empregue a bateria recarregável quando for utilizar a videocâmara em exteriores (pág. 15).

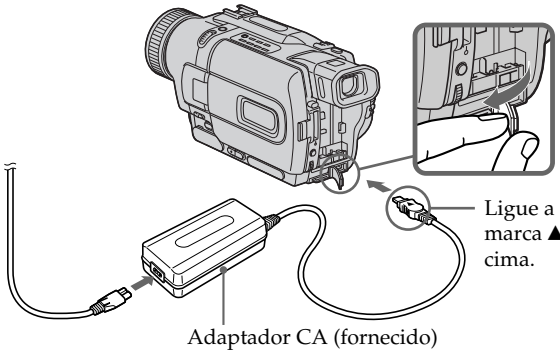

2 Inserção de uma cassete (pág. 24)

❶ Deslize OPEN/EJECT na direcção indicada pela seta e abra a tampa.

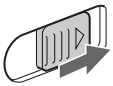

❷ Insira a cassete em linha recta até o fundo do compartimento de cassete com o lado da janela voltado para fora.
Empurre a parte central da traseira da cassete para inseri-la.

❸ Feche o compartimento de cassete, pressionando a marca PUSH no compartimento. Após o compartimento descer completamente, feche a tampa até que emita um clique.

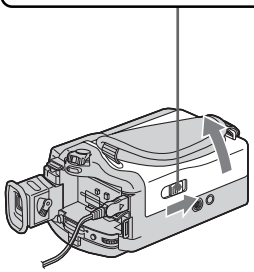

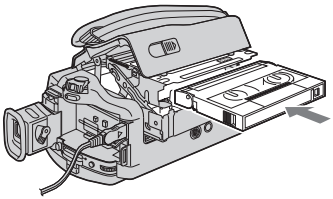

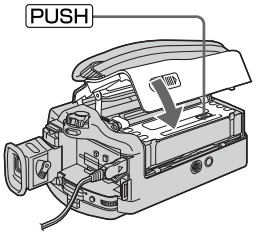

3 Gravação de uma imagem (pág. 26)

❶ Remova a tampa da objectiva.

❷ Ajuste o interruptor POWER a CAMERA enquanto pressiona a pequena tecla verde.

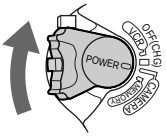

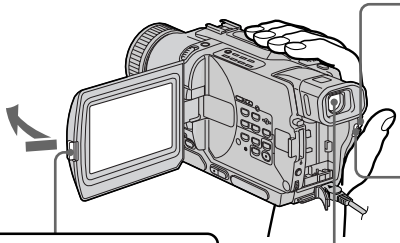

❸ Abra o painel LCD enquanto preme OPEN. A imagem aparece no écran LCD.

❹ Carregue em START/STOP. A sua videocâmara começa a gravar. Para cessar a gravação, carregue novamente em START/STOP.

Visor electrónico
Quando o painel LCD estiver fechado, utilize o visor electrónico posicionando o seu olho contra o ocular.
A imagem no écran do visor electrónico aparece em preto e branco.

Quando adquirir a videocâmara, o relógio estará desactivado. Caso queira gravar a data e a hora para uma imagem, acerte o relógio antes de efectuar a gravação (pág. 22).

4 Monitorização da imagem de reprodução no écran do painel LCD (pág. 39)

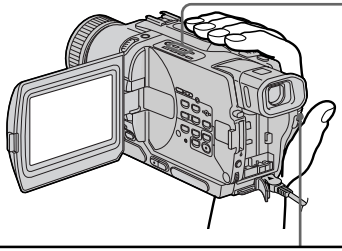

❷ Carregue em ◀◀ para rebobinar a fita.

❸ Carregue em ▶ para iniciar a reprodução.

❶ Ajuste o interruptor POWER a VCR enquanto pressiona a pequena tecla verde.

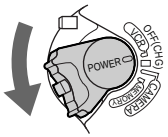

Nota
Não levante a sua videocâmara segurando-a pelo visor electrónico, pelo painel LCD ou pela bateria recarregável.

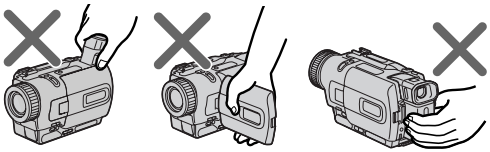

Utilización de este manual

Las instrucciones de este manual son para los tres modelos indicados a continuación. Antes de comenzar a leer este manual y de utilizar su videocámara, compruebe el número de modelo de la base de la misma. La DCR-TRV530 es el modelo utilizado por motivos de ilustraciones. Cuando se trate de otro modelo, el nombre del mismo se indicará en las ilustraciones. Cualquier diferencia en las operaciones se indicará claramente en el texto, por ejemplo "DCR-TRV530".
Cuando lea este manual, las teclas y los ajustes de su videocámara se mostrarán en mayúsculas.
p. ej. Ponga el selector POWER en CAMERA.
Cuando realice una operación, oirá un oído para notificarle que tal operación se ha realizado.

Utilização deste manual

As instruções neste manual destinam-se aos três modelos listados na tabela abaixo. Antes de iniciar a leitura deste manual e a operação da sua videocâmara, verifique o número do seu modelo na base do aparelho. O DCR-TRV530 é o modelo utilizado para propósitos de ilustração. Em caso diferente, o nome do modelo estará indicado nas ilustrações. Quaisquer diferenças no funcionamento estarão claramente citadas no texto, por exemplo com os dizeres «somente DCR-TRV530».
Neste manual, as teclas e os ajustes da sua videocâmara são mostrados em letras maiúsculas.
Ex.: Ajuste o interruptor POWER a CAMERA.
Quando executar uma operação, poderá escutar um sinal sonoro para indicar que a operação está em execução.

Tipos de diferencias/Tipos de diferença

DCR-	TRV230	TRV330	TRV530
Marca MEMORY* (en el selector POWER/ no interruptor POWER)	—	●	●
Autodisparador/ Temporizador automático	—	●	●
Toma Ψ (USB)/Tomada Ψ (USB)	—	●	●
Pantalla de cristal líquido/ Écran LCD	6,2 cm (Tipo 2,5)/ 6,2 cm (Tipo 2,5)	6,2 cm (Tipo 2,5)/ 6,2 cm (Tipo 2,5)	8,8 cm (Tipo 3,5)/ 8,8 cm (Tipo 3,5)

● Existe/Fornecido
— No existe/Não fornecido

* Los modelos marcados con MEMORY en el selector POWER disponen de funciones de memoria. Con respecto a los detalles, consulte la página 129.

* Os modelos com MEMORY marcados no interruptor POWER são fornecidos com funções de memória. Consulte a pág. 129 quanto aos pormenores.

Utilización de este manual

Antes de utilizar su videocámara

Con su videocámara digital podrá utilizar videocasetes Hi8 Hi8/Digital8. Su videocámara graba y reproduce imágenes en el sistema Digital8. Además, su videocámara reproduce cintas grabadas en el sistema Hi8 Hi8/8 estándar 8 (analógico). Sin embargo, usted no podrá utilizar las funciones de "Operaciones avanzadas" de las páginas 74 a 84 para reproducción en el sistema Hi8 Hi8/8 estándar 8. Para lograr una transición uniforme entre escenas, le recomendamos que no mezcle en una cinta imágenes grabadas en el sistema Hi8 Hi8/8 estándar 8 con el sistema Digital8.

Nota sobre los sistemas de televisión en color

Los sistemas de televisión en color difieren de acuerdo con los países. Si desea ver su grabación en un televisor, éste deberá estar basado en el sistema NTSC.

Precauciones sobre los derechos de autor

Los programas de televisión, películas, cintas y demás materiales pueden tener reservado el derecho de reproducción.
La grabación no autorizada de tales materiales puede ir en contra de lo dispuesto por las leyes sobre los derechos de autor.

Precauciones sobre el cuidado de la videocámara

Objetivo y pantalla de cristal líquido/visor (en los modelos que lo tengan montado)

- **La pantalla de cristal líquido y el visor han sido fabricados utilizando tecnología de gran precisión de excelente precisión, por lo que para el uso efectivo estarán operacionales más del 99,99% de los píxeles. Sin embargo, es posible que en el visor aparezcan continuamente puntos diminutos (rojos, azules, o negros) en la pantalla de cristal líquido y en el visor. Estos puntos aparecen normalmente en el proceso de fabricación y no afectarán de ninguna forma las imágenes grabadas.**

Utilização deste manual

Antes de utilizar a sua videocâmara

Com a sua videocâmara digital, poderá utilizar cassetes de vídeo Hi8 Hi8/Digital8. A sua videocâmara grava e reproduz imagens através do sistema Digital8. Além disso, a sua videocâmara reproduz fitas de vídeo gravadas pelo sistema Hi8 Hi8/padrão 8 8 (analógico). Entretanto, não é possível utilizar as funções descritas em «Operações de reprodução avançadas» nas páginas de 74 a 84 para a reprodução através do sistema Hi8 Hi8/padrão 8 8. Para obter uma transição uniforme entre cenas, recomendamos-lhe não misturar imagens gravadas em Hi8 Hi8/padrão 8 8 com as gravadas pelo sistema Digital8 numa cassete.

Nota sobre os sistemas de cores de TV

Os sistemas de cores de TV diferem de acordo com o país. Para assistir às suas gravações num televisor, requer-se um televisor baseado no sistema NTSC.

Precaução sobre os direitos de autor

Programas de televisão, filmes, cassetes de vídeo e outros materiais podem estar protegidos contra cópias.
Gravações não autorizadas de tais materiais poderão ir contra as cláusulas das leis de direitos de autor.

Precauções sobre os cuidados com a videocâmara

Objectiva e écran LCD/visor electrónico (somente nos modelos instalados)

- **O écran LCD e o visor electrónico são fabricados através de uma tecnologia de alta precisão, de maneira que mais de 99,99% de pixels sejam operacionais para o uso efectivo. Entretanto, pode haver alguns minúsculos pontos pretos e/ou pontos brilhantes (de cor branca, vermelha, azul ou verde) que aparecem constantemente no écran LCD e no visor electrónico. Tais pontos ocorrem normalmente no processo de fabricação e não afectam a gravação de nenhuma forma.**

Utilización de este manual

- No deje que la videocámara se moje. Proteja la videocámara de la lluvia o del agua de mar. Si dejase que su videocámara se humedeciese, podría funcionar mal. Este mal funcionamiento podría resultar irreparable **[a]**.
- No deje la videocámara expuesta a temperaturas superiores a 60°C, como en un automóvil estacionado al sol o bajo la luz solar directa **[b]**.
- Tenga cuidado de no colocar la videocámara de forma que el visor, la cámara de cristal líquido o el objetivo quede apuntando cerca de una ventana ni en exteriores. La exposición de la pantalla de cristal líquido, o del objetivo a la luz solar directa durante mucho tiempo podría causar el mal funcionamiento **[c]**.
- No apunte directamente hacia el sol. Si lo hiciese, su videocámara podría funcionar mal. Tome fotografías del sol en condiciones de baja iluminación, como en el crepúsculo **[d]**.

Utilização deste manual

- Não permita que a sua videocâmara se molhe. Mantenha-a fora do alcance da chuva e da água do mar. Caso a videocâmara se molhe, poderá ocorrer algum mau funcionamento, às vezes impossível de ser consertado **[a]**.
- Nunca deixe a videocâmara exposta a temperaturas acima de 60°C, como no interior de um automóvel estacionado ao sol ou em locais sob a luz solar directa **[b]**.
- Tome cuidado quando posicionar a videocámara nas proximidades de janelas ou exteriores. A exposição do écran do visor electrónico ou da objectiva à luz solar directa durante períodos prolongados poderá causar um mau funcionamento **[c]**.
- Não tente registar directamente o sol. Se o fizer, poderá provocar o mau funcionamento da videocâmara. Tome fotografias do sol em condições de baixa iluminação, tais como crepúsculo **[d]**.

[a]

[b]

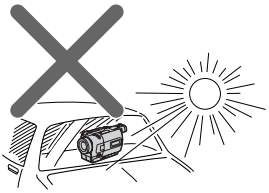

[c]

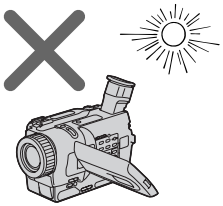

[d]

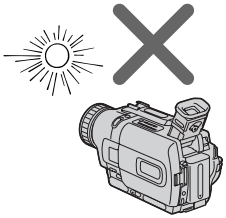

Paso 1 Preparación de la fuente de alimentación

Instalación de la batería

Le recomendamos que utilice la batería cuando use la videocámara en exteriores.

(1) Levante el visor.
(2) Deslice la batería hacia abajo hasta que chasquee.

Passo 1 Preparação da fonte de alimentação

Instalação da bateria recarregável

Recomendamos o uso de baterias recarregáveis quando for utilizar a sua videocâmara em exteriores.

(1) Levante o visor electrónico.
(2) Deslize a bateria recarregável para baixo até obter um estalido de encaixe.

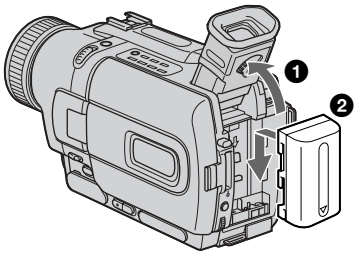

Para extraer la batería

(1) Levante el visor.
(2) Deslice la batería hacia afuera en el sentido de la flecha manteniendo presionado la palanca de liberación BATT (batería).

Para remover a bateria recarregável

(1) Levante o visor electrónico.
(2) Deslize a bateria recarregável para fora na direcção indicada pela seta, enquanto pressiona a alavanca de liberaçao BATT da batteria para baixo.

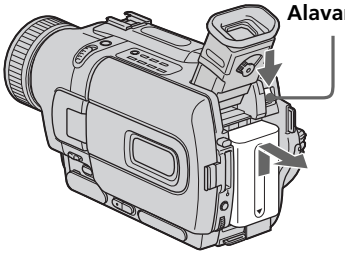

Si instala una batería de gran capacidad
Para instalar una batería NP-FM70/FM90/FM91 en su videocámara, extienda el visor de la misma.

Caso instale uma bateria recarregável de grande capacidade
Estenda o visor electrónico, caso instale a bateria recarregável NP-FM70/FM90/FM91 na sua videocâmara.

Paso 1 Preparación de la fuente de alimentación

Carga de la batería

Utilice la batería con su videocámara después de haberla cargado.
Su videocámara solamente funcionará con baterías "InfoLITHIUM" (serie M).
Con respecto a los detalles sobre la batería "InfoLITHIUM", consulte la página 195.

(1) Abra la cubierta de la toma DC IN y conéctele el adaptador de alimentación de CA suministrado con la marca ▲ de la clavija hacia arriba.
(2) Conecte el cable de alimentación al adaptador de alimentación de CA.
(3) Conecte el cable de alimentación en un tomacorriente de la red.
(4) Ponga el selector POWER en OFF (CHG). Se iniciará la carga. En el visualizador se indicará el tiempo restante de la batería en minutos.

Cuando el indicador de batería restante cambie a ▭, habrá finalizado la **carga normal**. Para cargar completamente la batería **(carga completa)**, déjela instalada después de la carga normal hasta que en el visualizador aparezca FULL. La carga completa de la batería le permitirá utilizar ésta durante más tiempo del normal.

Passo 1 Preparação da fonte de alimentação

Carregamento da bateria recarregável

Utilize a bateria recarregável na sua videocâmara após recarregá-la.
A sua videocâmara funciona somente com a bateria recarregável «InfoLITHIUM» (série M).
Consulte a pág. 195 quanto aos pormenores sobre a bateria recarregável «InfoLITHIUM».

(1) Abra a tampa da tomada DC IN e ligue o adaptador CA fornecido com a sua videocâmara, à tomada DC IN, com a marca ▲ da ficha voltada para cima.
(2) Ligue o cabo de alimentação CA ao adaptador CA.
(3) Ligue o cabo de alimentação CA a uma tomada da rede eléctrica.
(4) Ajuste o interruptor POWER a OFF (CHG). Inicia-se o carregamento. O tempo de carga restante na bateria é indicado em minutos no mostrador.

Quando o indicador de carga restante da bateria alterar-se para ▭, a **carga normal** estará completada. Para carregar totalmente a bateria **(carga total)**, deixe a bateria recarregável acoplada após o carregamento normal ter-se completado, ou seja, até que FULL apareça no mostrador. O carregamento total da bateria permite-lhe utilizar a mesma por mais tempo que o usual.

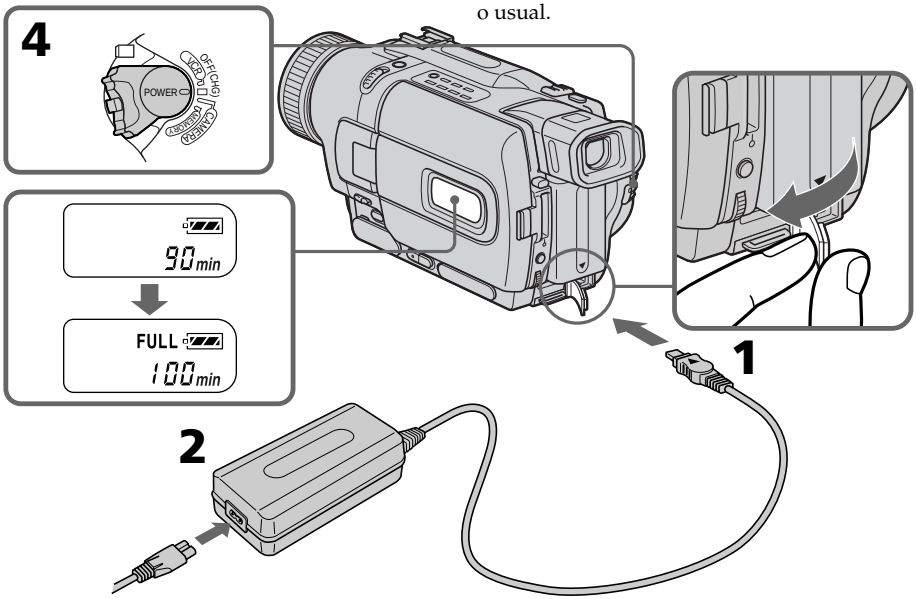

El número de la ilustración del visualizador puede diferir del de su videocámara.

O número indicado na ilustração do mostrador poderá diferir daquele indicado na sua videocâmara.

Paso 1 Preparación de la fuente de alimentación

Después de haber cargado la batería

Desconecte el adaptador de alimentación de CA de su videocámara.

Notas

- Evite que entren objetos metálicos en contacto con las partes metálicas de la clavija de CC del adaptador de alimentación de CA. Esto podría provocar un cortocircuito que dañaría el adaptador de alimentación de CA.
- Mantenga la batería seca
- Cuando no vaya a utilizar la batería durante mucho tiempo, cárguela completamente, y después utilícela hasta que se descargue por completo. Guarde la batería en un lugar fresco.

Cuando la batería esté completamente cargada

La iluminación de fondo de la pantalla de cristal líquido se desactivará.

Indicador de tiempo restante de la batería

El indicador de tiempo restante de la batería del visualizador mostrará el tiempo aproximado de grabación con el visor.

Mientras su videocámara esté calculando el tiempo de batería restante real

En el visualizador se indicará "– – – – min".

Mientras la batería esté cargándose, no aparecerá ningún indicador, o en el visualizador parpadeará un indicador en los casos siguientes:

– La batería no está correctamente instalada.
– La batería tiene algún problema.

Si la alimentación se desconecta incluso aunque el indicador de batería restante muestre que hay energía de batería suficiente para la operación

Vuelva a cargar completamente la batería para que el indicador señale la carga restante correcta de la batería.

Cuando utilice el adaptador de alimentación de CA

Coloque el adaptador de alimentación de CA cerca de un tomacorriente. Si la unidad tiene algún problema, desconecte el enchufe lo antes posible para cortar la alimentación.

Passo 1 Preparação da fonte de alimentação

Após o carregamento da bateria recarregável

Desligue o adaptador CA da tomada DC IN da sua videocâmara.

Notas

- Evite que objectos metálicos entrem em contacto com as peças metálicas da ficha CC do adaptador CA. Do contrário, poderá causar um curto-circuito, avariando o adaptador CA.
- Mantenha a bateria recarregável seca.
- Quando não for utilizar a bateria recarregável por um longo intervalo de tempo, recarregue-a completamente e então utilize-a até descarregá-la completamente de novo. Efectue este procedimento uma vez ao ano. Guarde a bateria em um local fresco.

Quando a bateria estiver plenamente carregada

A luz de fundo LCD do mostrador será desligada.

Indicador do tempo de carga restante da bateria

O indicador do tempo de carga restante da bateria no mostrador indica por alto o tempo de gravação com o visor electrónico.

Até a sua videocâmara calcular o tempo real de carga restante da bateria

«– – – – min» aparece no mostrador.

Durante o carregamento da bateria recarregável, nenhum indicador aparecerá, ou o indicador piscará no mostrador nos casos a seguir:

– A bateria recarregável não está instalada correctamente.
– Há algo errado com a bateria recarregável.

Se a alimentação se desligar, embora o indicador de carga restante da bateria informe que a bateria tem carga suficiente para funcionar

Recarregue completamente a bateria de maneira que a informação do indicador de carga restante da bateria fique correcta.

Quando for utilizar o adaptador CA

Coloque-o nas cercanias de uma tomada da rede CA. Caso ocorra algum problema com este aparelho, retire a ficha da tomada da rede CA o mais rápido possível para desligar a alimentação.

Paso 1 Preparación de la fuente de alimentación

¿Qué es "InfoLITHIUM"?
La batería "InfoLITHIUM" es una batería de iones de litio que puede intercambiar datos, tales como el consumo de la batería, con equipos electrónicos compatibles. Esta unidad es compatible con baterías "InfoLITHIUM" (serie M). Su videocámara solamente funcionará con baterías "InfoLITHIUM". Las baterías "InfoLITHIUM" poseen la marca InfoLITHIUM M SERIES. "InfoLITHIUM" es marca comercial de Sony Corporation.

Passo 1 Preparação da fonte de alimentação

O que é «InfoLITHIUM»?
A «InfoLITHIUM» é uma bateria recarregável de íon lítio capaz de intercambiar dados tais como o consumo de carga da bateria, com equipamentos electrónicos compatíveis. Este aparelho é compatível com a bateria recarregável «InfoLITHIUM» (série M). A sua videocâmara funciona somente com a bateria «InfoLITHIUM». Baterias recarregáveis «InfoLITHIUM» da série M possuem a marca InfoLITHIUM M SERIES. «InfoLITHIUM» é uma marca comercial de Sony Corporation.

Tiempo de carga/Tempo de carregamento

Batería/ Bateria recarregável	Carga completa (Carga normal)/ Carga total (Carga normal)
NP-FM30 (suministrada/fornecida)	145 (85)
NP-FM50	150 (90)
NP-FM70	240 (180)
NP-FM90	330 (270)
NP-FM91	360 (300)

Número aproximado de minutos para cargar una batería vacía a 25 °C

Tempo aproximado em minutos para carregar uma bateria vazia a 25 °C

Tiempo de videofilmación/Tempo de gravação

DCR-TRV230/TRV330

Batería/ Bateria recarregável	Videofilmación con el visor/ Gravação com o visor electrónico		Videofilmación con la pantalla de cristal líquido/ Gravação com o écran LCD	
	Continua*/ Contínua*	Típica**/ Típica**	Continua*/ Contínua*	Típica**/ Típica**
NP-FM30 (suministrada/fornecida)	100	55	75	40
NP-FM50	165	95	125	70
NP-FM70	345	200	265	150
NP-FM90	520	300	400	230
NP-FM91	605	350	465	265

DCR-TRV530

Batería/ Bateria recarregável	Videofilmación con el visor/ Gravação com o visor electrónico		Videofilmación con la pantalla de cristal líquido/ Gravação com o écran LCD	
	Continua*/ Contínua*	Típica**/ Típica**	Continua*/ Contínua*	Típica**/ Típica**
NP-FM30 (suministrada/fornecida)	100	60	70	40
NP-FM50	165	105	115	65
NP-FM70	345	220	245	140
NP-FM90	520	335	370	210
NP-FM91	605	390	430	245

Número aproximado de minutos cuando utilice una batería completamente cargada

* Tiempo aproximado de videofilmación continua a 25°C. La duración de la batería será más corta si utiliza su videocámara en un ambiente frío.

** Minutos aproximados cuando videofilme repitiendo las operaciones de inicio/parada o la utilización del zoom y la conexión/desconexión de la alimentación. La duración real de la batería puede ser más corta.

Tempo aproximado em minutos quando se utiliza uma bateria recarregável totalmente carregada

* Tempo de gravação contínua aproximado a 25°C. A duração da carga da bateria será mais curta, caso utilize a videocâmara em um ambiente frio.

** Tempo aproximado em minutos quando se realizam tomadas de cena com operações repetidas de início/paragem de gravação, zoom e activação/desactivação da alimentação. A duração real da carga da bateria pode ser menor.

Tiempo de reproducción/Tempo de reprodução

DCR-TRV230/TRV330

Batería/ Bateria recarregável	Reproducción con la pantalla de cristal líquido abierta/ Tempo de reprodução no écran LCD	Reproducción con la pantalla de cristal líquido cerrada / Tempo de reprodução com o écran LCD fechado
NP-FM30 (suministrada/fornecida)	75	100
NP-FM50	125	165
NP-FM70	265	345
NP-FM90	400	520
NP-FM91	465	605

DCR-TRV530

Batería/ Bateria recarregável	Reproducción con la pantalla de cristal líquido abierta/ Tempo de reprodução no écran LCD	Reproducción con la pantalla de cristal líquido cerrada/ Tempo de reprodução com o écran LCD fechado
NP-FM30 (suministrada/fornecida)	70	100
NP-FM50	115	165
NP-FM70	245	345
NP-FM90	370	520
NP-FM91	430	605

Número aproximado de minutos cuando utilice una batería completamente cargada

Tiempo aproximado de reproducción continua a 25 °C. La duración de la batería será más corta si utiliza su videocámara en un ambiente frío.

El tiempo de grabación y reproducción de una batería normalmente cargada será aproximadamente el 90% del de una batería completamente cargada.

Nota

La tabla muestra el tiempo de reproducción para cintas grabadas en el sistema Digital8 (). El tiempo de reproducción de cintas grabadas en el sistema Hi8/8 estándar se reducirá aproximadamente un 20 %.

Tempo aproximado em minutos quando se utiliza uma bateria recarregável totalmente carregada

Tempo aproximado de reprodução contínua a 25 °C. A duração da carga da bateria será mais curta, caso utilize a videocâmara em um ambiente frio.

Os tempos de gravação e reprodução de uma bateria normalmente carregada correspondem a aproximadamente 90% dos equivalentes de uma bateria totalmente carregada.

Nota

A tabela mostra o tempo de reprodução para cassetes gravadas pelo sistema Digital8 (). O tempo de reprodução de cassetes gravadas pelo sistema Hi8/padrão 8 é reduzido em cerca de 20 %.

Paso 1 Preparación de la fuente de alimentación

Conexión a un tomacorriente de la red

Cuando vaya a utilizar su videocámara durante mucho tiempo, le recomendamos que la alimente de un tomacorriente de la red utilizando el adaptador de alimentación de CA.

(1) Abra la cubierta de la toma DC IN y conéctele el adaptador de alimentación de CA suministrado con la marca ▲ de la clavija hacia arriba.
(2) Conecte el cable de alimentación al adaptador de alimentación de CA.
(3) Conecte el cable de alimentación en un tomacorriente de la red.

Passo 1 Preparação da fonte de alimentação

Ligação à rede CA local

Quando da utilização da videocâmara por um longo período, recomenda-se alimentá-la com a tensão da rede eléctrica, usando-se o adaptador CA.

(1) Abra a tampa da tomada DC IN e ligue o adaptador CA à tomada DC IN na sua videocâmara, com a marca ▲ da ficha voltada para cima.
(2) Ligue o cabo de alimentação CA ao adaptador CA.
(3) Ligue o cabo de alimentação CA a uma tomada da rede eléctrica.

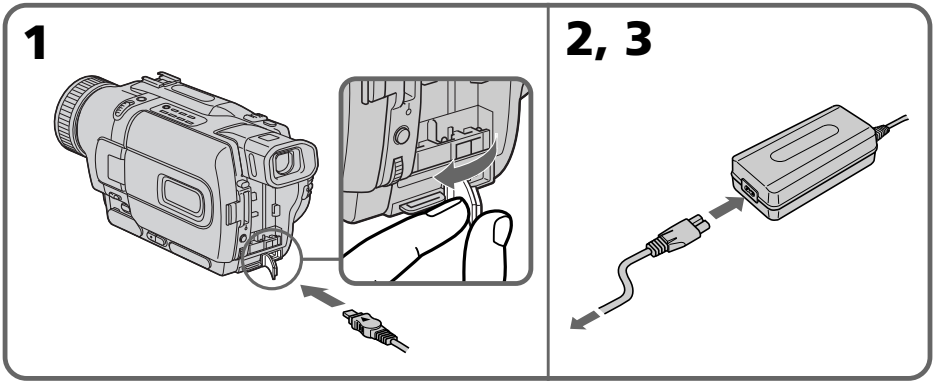

PRECAUCIÓN
La unidad no se desconectará de la fuente de alimentación de CA (red) mientras permanezca enchufado en una toma de la red, incluso aunque haya desconectado su alimentación.

Notas
- El adaptador de alimentación de CA podrá suministrar alimentación incluso aunque la batería esté instalada en su videocámara.
- La toma DC IN tiene "prioridad de fuente". Esto significa que la batería no podrá suministrar alimentación si el cable de alimentación está conectado en la toma DC IN, incluso aunque el adaptador de alimentación de CA no esté enchufado en un tomacorriente de la red.

Utilización de la batería de un automóvil
Utilice un adaptador de CC/Cargador Sony (opcional).

PRECAUÇÃO
O aparelho não estará desconectado da fonte de alimentação CA (corrente alternada local) enquanto permanecer ligado à tomada da rede, mesmo que o interruptor de alimentação do aparelho tenha sido desactivado.

Notas
- O adaptador CA pode fornecer alimentação, mesmo que a bateria recarregável esteja acoplada na sua videocâmara.
- A tomada DC IN possui «prioridade de fonte». Isto significa que a bateria recarregável não poderá fornecer nenhuma alimentação, se o cabo de alimentação CA estiver ligado à tomada DC IN, mesmo que tal cabo não esteja ligado numa tomada da rede.

Utilização da bateria de um automóvel
Use o adaptador CC/carregador Sony (opcional).

Paso 2 Ajuste de la fecha y la hora

Antes de utilizar por primera vez su videocámara, ajuste la fecha y la hora.
Si no ajusta la fecha y la hora, se visualizará "CLOCK SET" cada vez que ponga el selector POWER en CAMERA o MEMORY (DCR-TRV330/TRV530 solamente).
Si no utiliza su videocámara durante aproximadamente medio año, los ajustes de la fecha y la hora pueden borrarse (pueden aparecer barras) debido a la descarga de la batería de manganeso-litio instalada en su videocámara (pág. 202).
Ajuste en primer lugar el año, después, el mes, el día, la hora, y finalmente los minutos.

(1) Ponga el selector POWER en CAMERA o MEMORY (DCR-TRV330/TRV530 solamente) y después presione MENU para hacer que se visualicen los ajustes del menú.
(2) Gire el dial SEL/PUSH EXEC para seleccionar [icono], y después presiónelo.
(3) Gire el dial SEL/PUSH EXEC para seleccionar CLOCK SET, y después presiónelo.
(4) Gire el dial SEL/PUSH EXEC para ajustar el año deseado, y después presiónelo.
(5) Ajuste el mes, el día, y la hora girando el dial SEL/PUSH EXEC, y después presiónelo.
(6) Ajuste los minutos girando el dial SEL/PUSH EXEC, y después presiónelo al escuchar una señal horaria. El reloj comenzará a funcionar.
(7) Presione MENU para hacer que desaparezcan los ajustes del menú.

Passo 2 Acerto da data e da hora

Acerte a data e a hora, quando for utilizar a sua videocâmara pela primeira vez.
«CLOCK SET» aparecerá cada vez que se ajusta o interruptor POWER a CAMERA ou MEMORY (somente DCR-TRV330/TRV550), a menos que efectue o acerto da data e da hora.
Caso não utilize a videocâmara por cerca de 6 meses, os ajustes de data e hora poderão ser cancelados (barras poderão aparecer) porque a pilha de lítio-manganês recarregável incorporada na sua videocâmara ter-se-á descarregado (pág. 202).
Primeiro, ajuste o ano, e em seguida o mês, o dia, a hora e os minutos.

(1) Ajuste o interruptor POWER a CAMERA ou MEMORY (somente DCR-TRV330/TRV530), e então carregue em MENU para exibir os parâmetros do menu.
(2) Gire o disco SEL/PUSH EXEC para seleccionar [icono], e então pressione o disco.
(3) Gire o disco SEL/PUSH EXEC para seleccionar CLOCK SET, e então pressione o disco.
(4) Gire o disco SEL/PUSH EXEC para ajustar o ano desejado, e então pressione o disco.
(5) Ajuste o mês, o dia e a hora girando o disco SEL/PUSH EXEC e então pressionando o mesmo.
(6) Ajuste os minutos girando o disco SEL/PUSH EXEC e então pressionando o disco junto com um sinal informativo de hora. O relógio passa a funcionar.
(7) Carregue em MENU para fazer os parâmetros do menu desaparecerem.

Paso 2 Ajuste de la fecha y la hora

Passo 2 Acerto da data e da hora

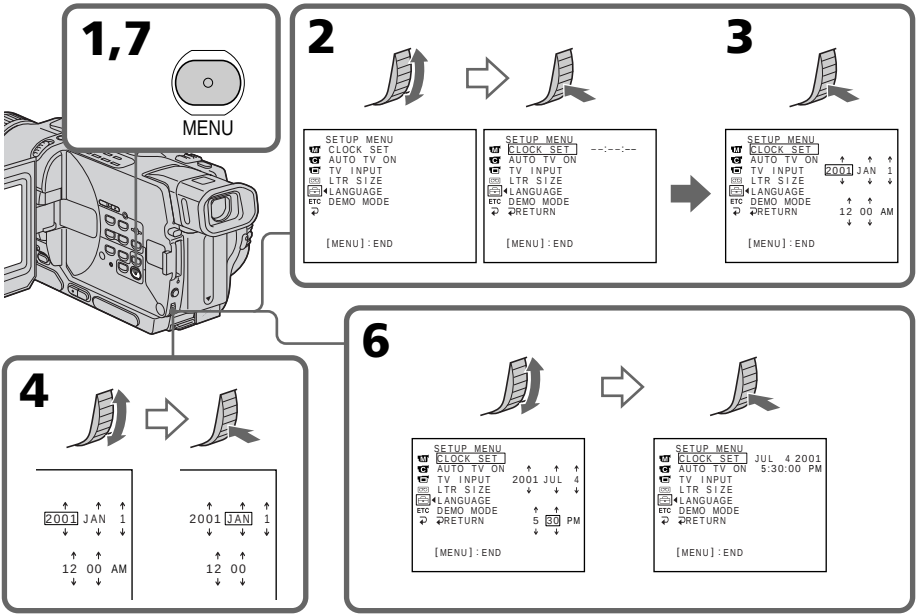

El año cambiará de la forma siguiente:

Os dígitos do ano alteram-se como segue:

1995 ← · · · · → 2001 ← · · · · → 2079

ISi no ha ajustado la fecha ni la hora

En la cinta y en el "Memory Stick" se grabará "--- -- ----" "--:--:--". (DCR-TRV330/TRV530 solamente)

Nota sobre el indicador de la hora

El reloj interno de su videocámara funciona según el ciclo de 12 horas.

- 12:00 AM significa medianoche
- 12:00 PM significa mediodía

Caso não acerte a data e a hora

«--- -- ----» «--:--:--» será registada na fita e no «Memory Stick». (somente DCR-TRV330/TRV530)

Nota acerca do indicador de hora

O relógio interno da sua videocâmara funciona em ciclos de 12 horas.

- 12:00 AM representa meia-noite.
- 12:00 PM representa meio-dia.

Paso 3 Inserción de un videocasete

Recomendamos utilizar videocasetes Hi8 Hi8/Digital8.

(1) Prepare la fuente de alimentación. (pág. 15)
(2) Deslice OPEN/EJECT en el sentido de la flecha y abra la tapa.
El compartimiento del videocasete se levantará automáticamente y se abrirá.
(3) Inserte el videocasete directamente y a fondo en el compartimiento para el mismo con la ventanilla hacia afuera.
Presione la parte central del de la parte posterior del videocasete para insertarlo.
(4) Cierre el compartimiento del videocasete presionando la marca PUSH del compartimiento del mismo. El compartimiento del videocasete descenderá automáticamente.
(5) Después de que el compartimiento del videocasete haya bajado completamente, cierre la tapa hasta que chasquee.

Passo 3 Inserção de uma cassete

Recomenda-se a utilização de cassetes de vídeo Hi8 Hi8/Digital8.

(1) Prepare a fonte de alimentação. (pág. 15)
(2) Deslize OPEN/EJECT na direcção indicada pela seta, e abra a tampa.
O compartimento de cassete levanta-se e abre-se automaticamente.
(3) Insira uma cassete em linha recta até o fundo do compartimento de cassete com o lado da janela voltado para fora.
Empurre a parte central da traseira da cassete para inseri-la.
(4) Feche o compartimento de cassete, premindo a marca PUSH no compartimento. O compartimento de cassete desce automaticamente.
(5) Após o compartimento descer completamente, feche a tampa até que emita um clique.

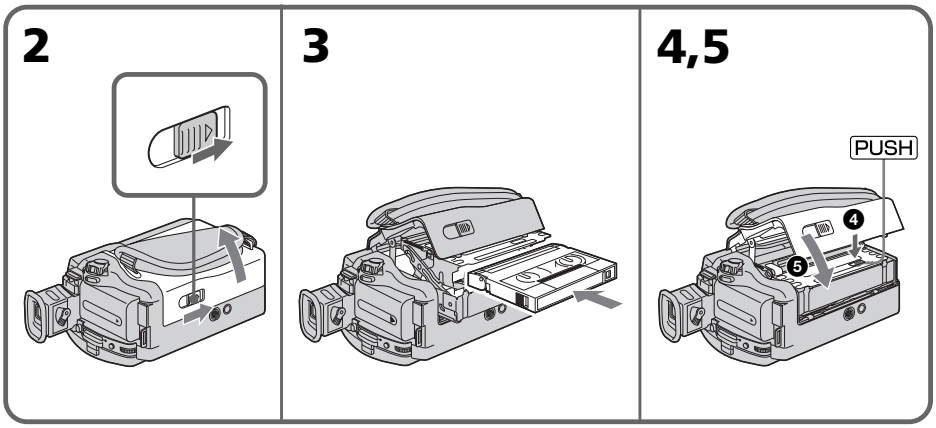

Para extraer el videocasete

Siga el procedimiento de la ilustración de arriba, y extraiga el videocasete en el paso **3**.

Para ejectar uma cassete

Siga o procedimento acima e, no passo **3**, retire a cassete.

Paso 3 Inserción de un videocasete

Notes

- No presione el compartimiento del videocasete hacia abajo. Si lo hiciese podría causar un mal funcionamiento.
- Su videocámara graba imágenes en el sistema Digital8 ❚❚.
- El tiempo de grabación con su videocámara será la mitad del indicado en un videocasete Hi8 Hi8. Si selecciona el modo LP en los ajustes del menú, será 3/4 del tiempo indicado en un videocasete Hi8 Hi8.
- Si utiliza un videocasete 8 8 estándar, cerciórese de reproducir la cinta en esta videocámara. Si reprodujese un videocasete 8 8 estándar en otras videocámaras (incluyendo otra DCR-TRV230/TRV330/TRV530) podría aparecer ruido de patrón de mosaico.
- El compartimiento del videocasete puede no cerrarse cuando presione cualquier parte de la tapa que no sea la marca PUSH.

Para evitar el borrado accidental

Deslice la lengüeta protectora contra la escritura del videocasete de forma que la marca roja quede al descubierto.

Passo 3 Inserção de uma cassete

Notas

- Não pressione o compartimento de cassete para baixo. Do contrário, poderá causar um mau funcionamento.
- A sua videocâmara grava imagens através do sistema Digital8 ❚❚.
- O tempo de gravação quando se utiliza esta videocâmara é metade do tempo indicado na fita Hi8 Hi8. Caso seleccione a velocidade LP nos parâmetros do menu, serão 3/4 do tempo indicado na fita Hi8.
- Caso utilize fitas de vídeo padrão 8 8, certifique-se de reproduzi-las nesta videocâmara. Ruídos de padrão mosaico podem aparecer quando se reproduz uma fita de vídeo padrão 8 8 em outras videocâmaras (incluindo outras DCR-TRV230/TRV330/TRV530).
- O compartimento de cassete poderá não se fechar quando se pressionar alguma outra parte da tampa que não a marca PUSH.

Para evitar apagamentos acidentais

Deslize a lingueta protectora de inscrições na cassete de maneira a expor a marca vermelha.

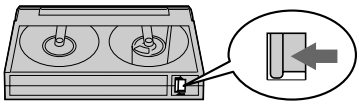

Videofilmación de imágenes

Su videocámara enfocará automáticamente por usted.

(1) Quite la tapa del objetivo presionando ambos mandos de la misma y fíjela a la correa de la empuñadura.
(2) Instale la fuente de alimentación e inserte un videocasete. Para más información, consulte "Paso 1" a "Paso 3" (pág. 15 a 25).
(3) Ponga el selector POWER en CAMERA manteniendo presionado el pequeño botón verde. Su videocámara entrará en el modo de espera.
(4) Abra el panel de cristal líquido presionando OPEN. El visor se desactivará automáticamente.
(5) Presione START/STOP. Su videocámara comenzará a grabar. Aparecerá el indicador REC aparecerá en la pantalla. La lámpara indicadora de videofilmación ubicada en la parte frontal de su videocámara se encenderá. Para parar la videofilmación, vuelva a presionar START/STOP.
Cuando videofilme con el visor, se encenderá la lámpara indicadora de videofilmación en el mismo.

Gravação de uma imagem

Esta videocâmara efectua a focagem automaticamente para o utente.

(1) Remova a tampa da objectiva, premindo ambos os botões nas laterais, e encaixe a tampa da objectiva na correia da pega.
(2) Instale a fonte de alimentação e insira uma cassete. Consulte «Passo 1» a «Passo 3» quanto a maiores informações (págs. de 15 a 25).
(3) Ajuste o interruptor POWER a CAMERA enquanto pressiona a pequena tecla verde. A sua videocâmara é ajustada ao modo de espera.
(4) Abra o painel LCD enquanto carrega em OPEN. O visor electrónico desliga-se automaticamente.
(5) Carregue em START/STOP. A sua videocâmara inicia a gravação. O indicador REC aparece no écran LCD. A lâmpada de gravação, localizada na parte frontal da sua videocâmara, acende-se. Para cessar a gravação, carregue em START/STOP novamente.
A lâmpada de gravação acende-se no visor electrónico quando se realiza a gravação com o visor electrónico.

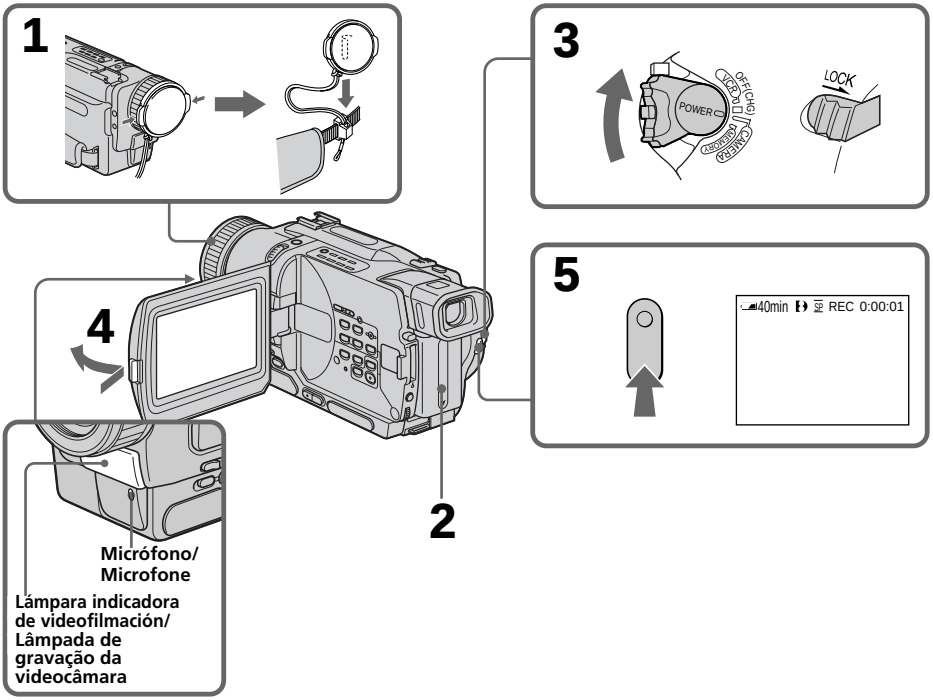

Videofilmación de imágenes

Notas
- Apriete firmemente la correa de la empuñadura.
- No toque el micrófono incorporado durante la videofilmación.

Nota sobre el modo de grabación
Su videocámara graba y reproduce en los modos SP (reproducción estándar) y LP (reproducción larga). Seleccione SP o LP en los ajustes del menú (pág. 112). En el modo LP podrá grabar 1,5 veces más que en el modo SP. Cuando haya grabado una cinta en el modo LP en su videocámara, le recomendamos que la reproduzca en la misma.

Nota sobre LOCK (DCR-TRV330/TRV530 solamente)
Si desliza LOCK hacia la izquierda, el selector POWER no podrá ponerse accidentalmente en MEMORY. El bloqueo (LOCK) está desactivado como ajuste predeterminado.

Para permitir una transición uniforme
Usted podrá hacer que la transición entre una escena y la siguiente sea uniforme mientras no extraiga el videocasete ni desconecte la alimentación de la videocámara. Para cambiar la batería, ponga el selector POWER en OFF (CHG).

Si deja si videocámara en el modo de espera durante 3 minutos
La alimentación de su videocámara se desconectará automáticamente. Esto es para ahorrar energía de la batería y el desgaste de la cinta. Para reanudar el modo de espera, ponga una vez el selector POWER en OFF (CHG), y después devuélvalo a CAMERA.

Cuando grabe en los modos SP y LP en la misma cinta, o cuando grabe escenas en el modo LP
Las imágenes de reproducción pueden distorsionarse, o es posible que el código de tiempo no se escriba adecuadamente entre las escenas.

Gravação de uma imagem

Notas
- Aperte firmemente a correia da pega.
- Não toque no microfone incorporado durante gravações.

Nota acerca do modo de velocidade de gravação
A sua videocâmara grava e reproduz no modo de velocidade SP (reprodução padrão) e LP (reprodução prolongada). Seleccione SP ou LP nos parâmetros do menu (pág. 112). Com a velocidade LP, pode-se gravar 1,5 vezes a duração com a velocidade SP. Quando se grava uma fita na velocidade LP nesta videocâmara, recomenda-se reproduzir tal fita nesta videocâmara.

Nota sobre LOCK (somente DCR-TRV330/TRV530)
Quando se deslizar LOCK para a esquerda, o interruptor POWER não poderá mais ser ajustado acidentalmente a MEMORY. LOCK vem desactivado como pré-ajuste de fábrica.

Para possibilitar transições uniformes
Pode-se efectuar a transição entre a última cena gravada e a próxima a ser tomada de uma maneira uniforme e natural, desde que a cassete não seja ejectada, caso a alimentação da videocâmara seja desligada. Quando for trocar a bateria recarregável, ajuste o interruptor POWER a OFF (CHG).

Caso deixe a videocâmara no modo de espera por 3 minutos
A sua videocâmara desligar-se-á automaticamente, com o intuito de salvaguardar a carga da bateria e evitar o desgaste desnecessário da bateria e da cassete. Para retomar o modo de espera, ajuste o interruptor POWER a OFF (CHG) uma vez e então de volta para CAMERA.

Quando gravar nos modos de velocidade SP e LP numa fita ou quando gravar as mesmas cenas no modo de velocidade LP
A imagem de reprodução poderá ser distorcida ou o código de tempo poderá não estar inscrito adequadamente entre as cenas.

Ajuste de la pantalla de cristal líquido

El panel de cristal líquido puede moverse 90 grados hacia el lado del visor y unos 180 grados hacia el lado del objetivo.
Si da la vuelta al panel de cristal líquido de forma que quede encardo al revés, aparecerá el indicador ☺ la pantalla de cristal líquido y en el visor (**modo de espejo**).

Para cerrar el panel de cristal líquido, colóquelo verticalmente hasta que chasquee, y repliéguelo en el cuerpo de la videocámara.

Nota
Cuando utilice la pantalla de cristal líquido, excepto en el modo de espejo, el visor se desactivará automáticamente.

Cuando utilice la pantalla de cristal líquido en exteriores bajo la luz solar directa
La pantalla de cristal líquido puede ser difícil de ver. Cuando suceda esto, le recomendamos que utilice el visor.

Cuando ajuste el ángulo del panel de cristal líquido
Cerciórese de que el panel de cristal líquido esté abierto 90 grados.

Imagen en el modo de espejo
La imagen de la pantalla de cristal líquido será como la vista en un espejo. Sin embargo, la imagen se grabará de forma normal.

Durante la videofilmación en el modo de espejo
No podrá utilizar ZERO SET MEMORY del mando a distancia.

Indicadores en el modo de espejo
El indicador STBY aparecerá como ❚❚● y REC como ●. Algunos de los demás indicadores aparecerán invertidos como en un espejo y otros no se visualizarán.

Ajuste do écran LCD

O painel LCD move-se cerca de 90 graus para o lado do visor electrónico e cerca 180 graus para o lado da objectiva.
Caso inverta o painel LCD de maneira que o mesmo fique voltado para o lado contrário, o indicador ☺ aparecerá no écran do painel LCD e no visor electrónico (**modo Espelho**).

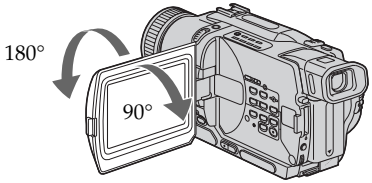

Quando for fechar o painel LCD, ajuste-o verticalmente até produzir um estalido, e gire-o para dentro do corpo da videocâmara.

Nota
Quando se utiliza o écran LCD, excepto no modo espelho, o visor electrónico desliga-se automaticamente.

Quando se utiliza o écran LCD em exteriores sob a luz solar directa
Pode ficar difícil de ver as imagens pelo écran LCD. Neste caso, recomendamos a utilização do visor electrónico.

Quando for ajustar o ângulo do painel LCD
Certifique-se de que o painel LCD esteja aberto até 90 graus.

Imagem no modo espelho
A imagem no écran LCD é como a imagem num espelho. Entretanto, a imagem estará normal na gravação.

Durante gravações no modo espelho
ZERO SET MEMORY no telecomando não funcionará.

Indicadores no modo espelho
O indicador STBY aparece como ❚❚●, e REC como ●. Alguns dos outros indicadores aparecem invertidos como num espelho, e outros não são indicados.

Videofilmación de imágenes

Cuando videofilme con el panel de cristal líquido abierto
El tiempo de grabación será más corto que cuando esté cerrado.

Brillo de la pantalla de cristal líquido
Usted podrá ajustar el brillo de la pantalla de cristal líquido. Seleccione LCD B.L. o LCD BRIGHT en los ajustes del menú (pág. 112). Aunque ajuste LCD B.L. o LCD BRIGHT, las imágenes grabadas no se verán afectadas.

Después de la videofilmación

(1) Ponga el selector POWER en OFF (CHG).
(2) Cierre el panel de cristal líquido.
(3) Extraiga el videocasete.

Utilización de la función del zoom

Mueva un poco la palanca del zoom motorizado para realizar un zoom lento. Muévala más para realizar un zoom rápido.
La utilización moderada del zoom hará que sus grabaciones tengan mejor aspecto.
Lado "T": para telefoto (el motivo aparece más próximo)
Lado "W": para gran angular (el motivo aparece más alejado)

Gravação de uma imagem

Quando efectuar gravações com o painel LCD aberto
O tempo de gravação torna-se um pouco mais curto em comparação com gravações realizadas com o painel LCD fechado.

Intensidade de brilho do écran LCD
Pode-se ajustar a intensidade de brilho do écran LCD. Seleccione LCD B.L. ou LCD BRIGHT nos parâmetros do menu (pág. 112). Mesmo que se ajuste LCD B.L. ou LCD BRIGHT, a imagem gravada não será afectada.

Após gravações

(1) Ajuste o interruptor POWER a OFF (CHG).
(2) Feche o painel LCD.
(3) Ejecte a cassete.

Utilização da função zoom

Desloque a alavanca do zoom motorizado um pouco para obter um zoom mais lento. Desloque-a mais além para obter um zoom mais veloz.
O uso moderado da função zoom resulta em gravações de melhor nível.
Lado «T»: para telefotos (motivo aparece mais próximo)
Lado «W»: para grandes angulares (motivo aparece mais distante)

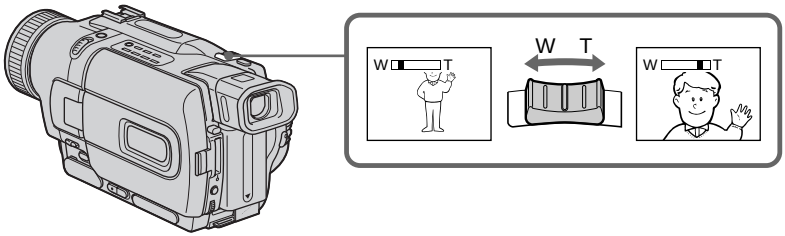

El zoom de más de 25× se realizará digitalmente. Para activar el zoom digital, seleccione el zoom digital motorizado en D ZOOM de los ajustes del menú. (pág. 112)
La calidad de la imagen se deteriorará porque se procesa digitalmente.

O zoom maior que 25× é digitalmente executado. Para activar o zoom digital, seleccione o zoom digital motorizado em D ZOOM nos parâmetros do menu (pág. 112).
A qualidade da imagem deteriora-se à medida que a imagem é digitalmente processada.

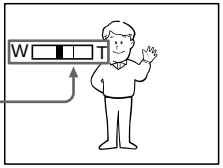

La parte derecha de la barra muestra la zona de zoom digital.
La zona de zoom digital aparecerá cuando seleccione el zoom digital motorizado en D ZOOM de los ajustes del menú./
O lado direito da barra mostra a zona do zoom digital.
A zona do zoom digital aparece quando se selecciona o zoom digital motorizado em D ZOOM nos parâmetros do menu.

Notas sobre el zoom digital
- El zoom digital comenzará a funcionar a más de 25×.
- La calidad de la imagen se deteriorará al pasar hacia el lado "T".

Cuando videofilme cerca del motivo
Si no puede enfocar nítidamente, mueva la palanca del zoom motorizado hacia el lado "W" hasta enfocar bien. En la posición de telefoto, podrá videofilmar un motivo que se encuentre a un mínimo de 80 cm de la superficie del objetivo, y a 1 cm aproximadamente en la posición de gran angular.

Notas sobre o zoom digital
- O zoom passa a funcionar digitalmente quando excede 25×.
- A qualidade da imagem deteriora-se à medida que se desloca para o lado «T».

Quando se filma perto do objecto
Caso não seja possível obter um foco nítido, desloque a alavanca do zoom motorizado para o lado «W» até conseguir focar nitidamente. Pode-se filmar um motivo que esteja a pelo menos cerca de 80 cm de distância da superfície da objectiva na posição telefoto, ou a cerca de 1 cm de distância na posição grande angular.

Para videofilmar imágenes con el visor – Ajuste del visor

Si videofilma con el panel de cristal líquido cerrado, compruebe las imágenes en el visor. Ajuste la lente del visor de acuerdo con su vista de forma que los indicadores del mismo queden bien enfocados.

Levante el visor y mueva la palanca de ajuste de la lente del mismo.

Para gravar imagens com o visor electrónico – Ajuste do visor electrónico

Quando for gravar cenas com o painel LCD fechado, verifique a imagem com o visor electrónico. Ajuste a lente do visor electrónico à sua vista, de maneira que os indicadores no écran do visor electrónico fiquem nitidamente focados.

Levante o visor electrónico e desloque a alavanca reguladora da lente do visor electrónico.

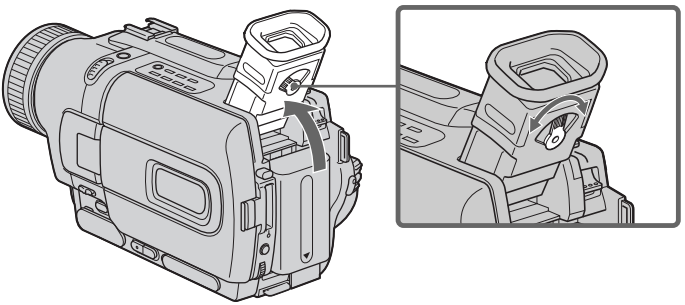

Iluminación de fondo del visor
Usted podrá cambiar el brillo de la iluminación de fondo. Seleccione VF B.L. en los ajustes del menú. (pág. 112)

Luz de fundo do visor electrónico
É possível alterar a intensidade de brilho da luz de fundo. Seleccione VF B.L. nos parâmetros do menu (pág.112).

Videofilmación de imágenes

Indicadores visualizados en el modo de grabación

Los indicadores no se grabarán en la cinta.

Gravação de uma imagem

Indicadores exibidos no modo de gravação

Os indicadores não são gravados na fita.

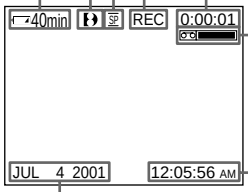

Indicador de tiempo de batería restante/
Indicador do tempo de carga restante da bateria

Indicador de formato/Indicador do formato

Indicador de modo de grabación/Indicador de velocidade da gravação

Indicador de espera/grabación (STBY/REC)/Indicador STBY/REC

Código de tiempo/Indicador del contador de la cinta/
Código de tempo/Indicador do contador de fita

Indicador de cinta restante/Indicador de fita restante
Aparecerá después de haber el selector POWER en CAMERA durante algún tiempo./
Este aparece após o interruptor POWER ser ajustado a CAMERA por algum tempo.

Indicador de hora/Indicador de hora
Aparecerá durante cinco segundos después de haber puesto el selector POWER en CAMERA o MEMORY. (DCR-TRV330/TRV530 solamente)/
Este aparece por cinco segundos após o interruptor POWER ser ajustado a CAMERA ou MEMORY (somente DCR-TRV330/TRV530).

Indicador de fecha/Indicador de data
Aparecerá durante cinco segundos después de haber puesto el selector POWER en CAMERA o MEMORY.(DCR-TRV330/TRV530 solamente)/
Este aparece por cinco segundos após o interruptor POWER ser ajustado a CAMERA ou MEMORY (somente DCR-TRV330/TRV530).

Indicador de tiempo restante de la batería
El indicador de tiempo restante de la batería mostrará el tiempo aproximado de grabación. La indicación puede no ser correcta dependiendo de las condiciones de la videofilmación. El indicador puede no ser correcto dependiendo de las condiciones en las que esté videofilmando. Si cierra el panel de cristal líquido y vuelve a abrirlo, se tardará aproximadamente un minuto para que se visualice el tiempo de batería restante.

Código de tiempo (para cintas grabadas en el sistema Digital8 solamente)
El código de tiempo indica el tiempo de grabación o de reproducción, “0:00:00” (horas: minutos:segundos) en el modo CAMERA y “0:00:00:00” (horas:minutos:segundos: fotogramas) en el modo VCR. Usted no podrá reescribir solamente el código de tiempo. Cuando reproduzca cintas grabadas en el sistema Hi8/8 estándar, aparecerá el contador de la cinta en la pantalla.
Usted no podrá reponer el código de tiempo ni el contador de la cinta.

Indicador do tempo de carga restante na bateria
O indicador do tempo de carga restante na bateria indica aproximadamente o tempo de gravação. O indicador pode não estar correcto, dependendo das condições em que a gravação é efectuada. Ao fechar o painel LCD e abri-lo novamente, leva-se cerca de 1 minuto para que o tempo correcto de carga restante na bateria seja indicado.

Código de tempo (somente para cassetes gravadas pelo sistema Digital8)
O código de tempo indica o tempo de gravação ou reprodução, «0:00:00» (horas:minutos: segundos) no modo CAMERA e «0:00:00:00» (horas:minutos:segundos:quadros) no modo VCR. Não é possível reinscrever somente o código de tempo.
Quando são reproduzidas fitas gravadas pelo sistema Hi8/padrão 8, o contador de fita aparece no écran.
Não é possível reajustar o código de tempo ou o contador de fita.

Videofilmación de motivos a contraluz – BACK LIGHT

Cuando videofilme un motivo con la fuente de iluminación a sus espaldas, o un motivo con iluminación de fondo, utilice la función de contraluz.

Presione BACK LIGHT en el modo CAMERA o MEMORY (DCR-TRV330/TRV530 solamente).
En el visor o en la pantalla aparecerá el indicador ☒.
Para cancelar, vuelva a presionar BACK LIGHT.

Si presiona EXPOSURE cuando videofilme motivos a contraluz
La función de videofilmación a contraluz se cancelará.

Filmagem de objectos em contraluz – BACK LIGHT

Quando se filma um motivo com a fonte de iluminação localizada por trás do mesmo, ou um motivo com um fundo iluminado, utilize a função de contraluz.

Carregue em BACK LIGHT no modo CAMERA ou MEMORY (somente DCR-TRV330/TRV530).
O indicador ☒ aparece no écran.
Para cancelá-la, carregue em BACK LIGHT novamente.

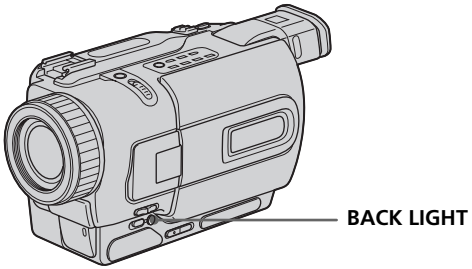

Caso carregue em EXPOSURE durante a filmagem de objectos em contraluz
A função de contraluz será cancelada.

Videofilmación de imágenes

Videofilmación en la obscuridad – Videofilmación en la obscuridad/ videofilmación en la obscuridad súper

La función de videofilmación en la obscuridad le permitirá videofilmar un motivo en un lugar obscuro. Por ejemplo, utilizando esta función podrá videofilmar satisfactoriamente el entorno de animales nocturnos para observación.

Con la videocámara en el modo CAMERA o MEMORY (DCR-TRV330/TRV530 solamente), deslice NIGHTSHOT hasta ON.
En la pantalla parpadearán los indicadores ⊙ y "NIGHTSHOT".
Para cancelar la función de videofilmación en la obscuridad, deslice NIGHTSHOT hasta OFF.

Gravação de uma imagem

Filmagem no escuro – Filmagem Nocturna/Superfilmagem Nocturna

A função de filmagem nocturna possibilita-lhe registar um objecto num local escuro. Por exemplo, pode-se gravar satisfatoriamente o ambiente de animais nocturnos em observação quando se utiliza esta função.

Com a videocâmara no modo CAMERA ou MEMORY (somente DCR-TRV330/TRV530), deslize NIGHTSHOT a ON.
Os indicadores ⊙ e "NIGHTSHOT" piscam no écran.
Para cancelar a função de Filmagem Nocturna, deslize NIGHTSHOT a OFF.

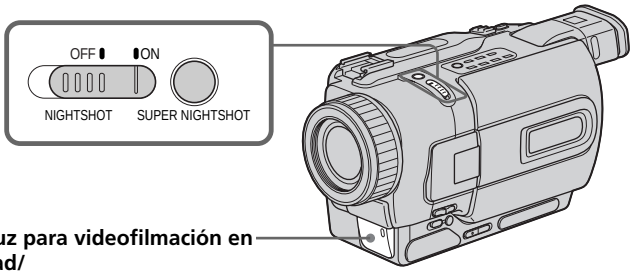

Emisor de luz para videofilmación en la obscuridad/
Emissor de luz para filmagem nocturna

Utilización de SUPER NIGHTSHOT

El modo de videofilmación en la obscuridad súper hará que los motivos resulten hasta 16 más brillantes que en el modo de videofilmación en la obsccuridad.

(1) Deslice NIGHTSHOT hasta ON en el modo CAMERA. En la pantalla parpadearán los indicadores ⊙ y "NIGHTSHOT".
(2) Presione SUPER NIGHTSHOT. En la pantalla parpadearán los indicadores S⊙ y "SUPER NIGHTSHOT".
Para cancelar el modo de videofilmación en la obscuridad súper, vuelva a presionar SUPER NIGHTSHOT.

Utilización de la lámpara para videofilmación en la obscuridad

Las imágenes serán más claras con la lámpara para videofilmación en la obscuridad activada. Para activar la lámpara para videofilmación en la obscuridad, ponga N.S.LIGHT en ON en los ajustes del menú (pág. 112).

Utilização de SUPER NIGHTSHOT

O modo Super Filmagem Nocturna ilumina os objectos até 16 vezes mais que o modo de Filmagem Nocturna.

(1) Deslize NIGHTSHOT até ON no modo CAMERA. Os indicadores ⊙ e "NIGHTSHOT" cintilam no écran.
(2) Carregue em SUPER NIGHTSHOT. Os indicadores S⊙ e "SUPER NIGHTSHOT" piscam no écran.
Para cancelar o modo Super Filmagem Nocturna, carregue em SUPER NIGHTSHOT novamente.

Utilização da luz para filmagem nocturna

A imagem ficará mais iluminada com a luz para filmagem nocturna ligada. Para activar a luz de filmagem nocturna, regule N.S.LIGHT a ON nos parâmetros do menu (pág. 112).

Videofilmación de imágenes

Notas

- No utilice la función de videofilmación en la obscuridad en lugares brillantes (p. ej., exteriores durante el día). Esto podría causar el mal funcionamiento de su videocámara.
- Si deja NIGHTSHOT en ON para la videofilmación normal, las imágenes pueden grabarse con colores incorrectos o innaturales.
- Si es difícil enfocar con el modo de enfoque automático cuando utilice la función de videofilmación en la obscuridad, enfoque manualmente.

Cuando utilice la función de videofilmación en la obscuridad, no podrá usar las funciones siguientes:

– Exposición
– Exposición programada automática (PROGRAM AE)

Cuando utilice la función de videofilmación en la obscuridad súper, no podrá utilizar las funciones siguientes:

– Aumento gradual/desvanecimiento
– Efecto digital
– Exposición
– Exposición programada automática (PROGRAM AE)

Velocidad de obturación en el modo de videofilmación en la obscuridad súper

La velocidad de obturación cambiará automáticamente dependiendo del brillo de fondo. El movimiento de las imágenes puede ser más lento

En el modo MEMORY (DCR-TRV330/TRV530 solamente)

Usted no podrá utilizar la función de videofilmación en la obscuridad súper.

Lámpara para videofilmación en la obscuridad

Los rayos de la lámpara para videofilmación en la obscuridad son infrarrojos y, por lo tanto, invisibles. La distancia máxima de videofilmación utilizando la lámpara para videofilmación en la obscuridad es de aproximadamente 3 m.

Gravação de uma imagem

Notas

- Não utilize a função de Filmagem Nocturna em locais claros (ex.: em exteriores durante o dia). Do contrário, poderá causar algum mau funcionamento na sua videocâmara.
- Caso mantenha NIGHTSHOT ajustado em ON em gravações normais, a imagem poderá ser gravada em cores incorrectas ou artificiais.
- Caso a focagem esteja dificultada com o modo de focagem automática quando se utiliza a função de Filmagem Nocturna, efectue a focagem manualmente.

Durante a utilização da função de Filmagem Nocturna, não é possível utilizar as seguintes funções:

– Exposição
– PROGRAM AE

Durante a utilização da função Super Filmagem Nocturna, não é possível utilizar as seguintes funções:

– Fusão
– Efeito digital
– Exposição
– PROGRAM AE

Velocidade de obturação no modo Super Filmagem Nocturna

A velocidade de obturação será automaticamente alterada de acordo com a intensidade de brilho do cenário de fundo. O movimento da imagem será lento.

No modo MEMORY (somente DCR-TRV330/TRV530)

Não é possível utilizar a função de super filmagem nocturna.

Luz para filmagem nocturna

Os raios da luz para filmagem nocturna são infravermelhos e portanto invisíveis. A distância máxima de filmagem usando-se a luz para filmagem nocturna é de cerca de 3 m.

Videofilmación de imágenes

Videofilmación con autodisparador

– DCR-TRV330/TRV530 solamente

La videofilmación con el autodisparador se iniciará después de 10 segundos. Usted también podrá utilizar el mando a distancia para esta operación.

(1) En el modo de espera, presione MENU para hacer que se visualicen los ajustes del menú.
(2) Gire el mando SEL/PUSH EXEC para seleccionar , y después presiónelo.
(3) Gire el mando SEL/PUSH EXEC para seleccionar SELFTIMER, y después presiónelo.
(4) Gire el mando SEL/PUSH EXEC para seleccionar ON, y después presiónelo.
(5) Presione MENU para hacer que desaparezcan los ajustes del menú.
(6) Presione START/STOP.
El autodisparador iniciará la cuenta atrás desde 10 con un pitido. En los dos últimos segundos de la cuenta atrás, el pitido será más rápido, y después la videofilmación se iniciará automáticamente. Para parar la grabación, presione de nuevo START/STOP.

Gravação de uma imagem

Gravação temporizada automática

– Somente DCR-TRV330/TRV530

A gravação temporizada automática inicia-se em 10 segundos automaticamente. Pode-se utilizar também o telecomando para executar esta operação.

(1) Carregue em MENU para mostrar os parâmetros de menu no modo de espera.
(2) Gire o disco SEL/PUSH EXEC para seleccionar , e então pressione o disco.
(3) Gire o disco SEL/PUSH EXEC para seleccionar SELFTIMER, e então pressione o disco.
(4) Gire o disco SEL/PUSH EXEC para seleccionar ON, e então pressione o disco.
(5) Carregue em MENU para fazer os parâmetros do menu desaparecerem.
(6) Carregue em START/STOP.
O temporizador automático começa a contagem regressiva a partir de 10, acompanhado de um sinal sonoro. Nos últimos 2 segundos da contagem regressiva, o sinal sonoro torna-se mais rápido e então a gravação inicia-se automaticamente. Para cessar a gravação, carregue em START/STOP novamente.

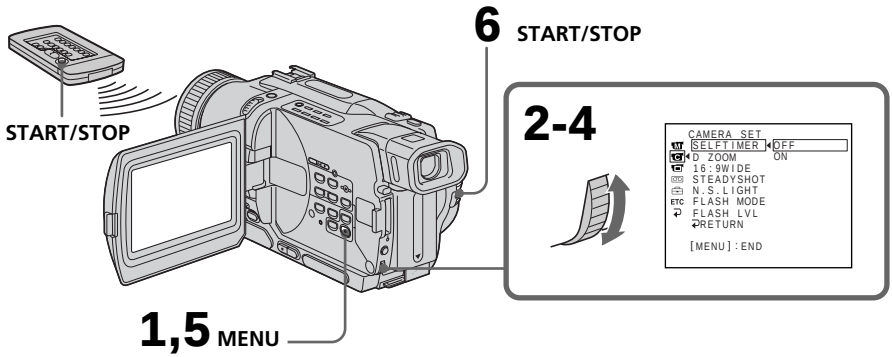

Para parar la cuenta atrás

Presione START/STOP.
Para reiniciar la cuenta atrás, vuelva a presionar START/STOP.

Para videofilmar imágenes fijas utilizando el autodisparador

Presione PHOTO en el paso 6. (pág. 51)

Para cessar a contagem regressiva

Carregue em START/STOP.
Para reiniciar a contagem regressiva, carregue em START/STOP novamente.

Para gravar imagens estáticas usando o temporizador automático

Carregue em PHOTO no passo 6. (pág. 51)

Videofilmación de imágenes

Para cancelar la videofilmación con autodisparador

Ajuste SELFTIMER a OFF en los ajustes del menú.

Nota

El modo de videofilmación con autodisparador se cancelará automáticamente cuando:
– Finalice la videofilmación con autodisparador.
– Ponga el selector POWER en OFF (CHG) o VCR.

Grabación de fotografías en la memoria con el autodisparador (DCR-TRV330/TRV530 solamente)

Usted también podrá grabar imágenes fijas en un "Memory Stick" con el autodisparador (pág. 139).

Gravação de uma imagem

Para cancelar uma gravação temporizada automática

Ajuste SELFTIMER a OFF nos parâmetros do menu no modo de espera.

Nota

O modo de gravação temporizada automática será automaticamente cancelado quando:
– a gravação temporizada automática terminar;
– o interruptor POWER for ajustado a OFF (CHG) ou a VCR.

Gravação fotográfica temporizada automática na memória (somente DCR-TRV330/TRV530)

Imagens estáticas também podem ser gravadas em «Memory Stick» s com o temporizador automático (pág. 139).

Comprobación de la videofilmación
– Búsqueda de fin (END SEARCH)/ Búsqueda para edición (EDITSEARCH)/ Revisión de la grabación

Usted podrá utilizar estas teclas para comprobar las imágenes grabadas o para videofilmar de forma que la transición de las imágenes entre la ultima escena grabada y la siguiente no sea brusca.

Verificação da gravação
– END SEARCH / EDITSEARCH / Revisão de Grav.

Estas teclas podem ser usadas para a verificação da imagem gravada ou para a filmagem com transição uniforme entre a última cena gravada e a próxima a ser tomada.

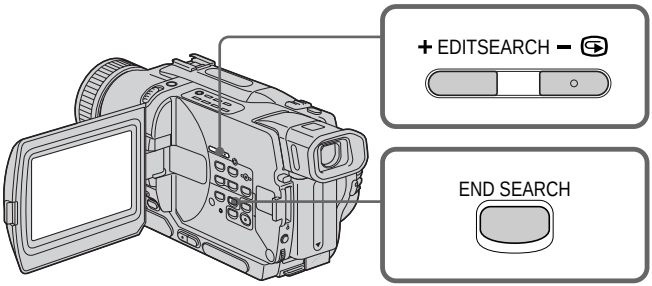

Búsqueda de fin (END SEARCH)

Usted podrá ir al final de una sección grabada después de la grabación.

Presione END SEARCH en el modo de espera. Los últimos 5 segundos de la sección grabada se reproducirán, y la reproducción pasará al modo de espera. Usted podrá escuchar el sonido a través del altavoz o de auriculares.

Búsqueda para edición (EDITSEARCH)

Usted podrá buscar el punto de comienzo de la siguiente grabación.

Mantenga presionado el lado +/– (⊜) de EDITSEARCH en el modo de espera. La sección grabada se reproducirá.
+ : para avanzar
– : para retroceder
Para parar la reproducción, presione EDITSEARCH. Si presiona START/STOP, se iniciará la regrabación desde el punto en el que haya soltado EDITSEARCH. Usted no podrá escuchar el sonido.

END SEARCH

Pode-se ir ao final do trecho gravado após a gravação.

Carregue em END SEARCH durante o modo de espera.
Os últimos 5 segundos do trecho gravado são reproduzidos e então retorna ao modo de espera. Pode-se monitorizar o som a partir do altifalante ou dos auscultadores.

EDITSEARCH

Pode-se buscar o próximo ponto de início de gravação.

Mantenha pressionado o lado +/– (⊜) de EDITSEARCH no modo de espera. O trecho gravado é reproduzido.
+ : para avançar
– : para retroceder
Libere EDITSEARCH para cessar a reprodução. Caso pressione START/STOP, a regravação inicia-se a partir do ponto em que EDITSEARCH foi liberada. Não é possível monitorizar o som.

Comprobación de la videofilmación – Búsqueda de fin (END SEARCH)/ Búsqueda para edición (EDITSEARCH)/ Revisión de la grabación

Revisión de la grabación

Usted podrá comprobar la última sección en la que se haya parado.

Presione momentáneamente el lado – (⊜) de EDITSEARCH en el modo de espera.
La última sección en la que se haya parado se reproducirá durante algunos segundos, y después su videocámara entrará en el modo de espera. Usted podrá escuchar el sonido a través del altavoz o de unos auriculares.

Notas

- END SEARCH, EDITSEARCH, y la revisión de la grabación solamente trabajarán con cintas grabadas en el sistema Digital8 (‹).
- Si inicia la grabación después de haber utilizado la función de búsqueda de fin, es posible que a veces, la transición entre la última escena grabada y la siguiente no sea uniforme.
- Si extrae el videocasete después de haber grabado la cinta, la función de búsqueda de fin no trabajará.

Si la cinta posee una sección en blanco en las partes grabadas

La función de búsqueda de fin puede no trabajar correctamente.

Verificação da gravação – END SEARCH / EDITSEARCH / Rev. de Grav.

Revisão de gravação

Pode-se verificar o trecho onde se parou a gravação mais recentemente.

Carregue no lado – (⊜) de EDITSEARCH momentaneamente durante o modo de espera.
O trecho onde se parou a gravação mais recentemente será reproduzido por alguns segundos e então a videocâmara retornará ao modo de espera. Pode-se monitorizar o som a partir do altifalante ou dos auscultadores.

Notas

- END SEARCH, EDITSEARCH e Rev. de Grav. funcionam somente para fitas de vídeo gravadas pelo sistema Digital8 (‹).
- Caso inicie a gravação após utilizar a função de busca do final, ocasionalmente a transição entre a última cena gravada e a próxima a ser tomada pode não ser uniforme.
- Uma vez ejectada a cassete após se efectuar uma gravação na mesma, a função de busca do final não actuará.

Se uma fita possuir um trecho em branco nos segmentos gravados

A função de busca do final poderá não funcionar correctamente.

Reproducción de una cinta

Usted podrá contemplar las imágenes de reproducción en la pantalla de cristal líquido. Si cierra el panel de cristal líquido, podrá ver las imágenes de reproducción en el visor. Usted podrá controlar la reproducción utilizando el mando a distancia suministrado con su videocámara.

(1) Instale la fuente de alimentación e inserte un videocasete grabado.
(2) Ponga el selector POWER en VCR manteniendo presionado el pequeño botón verde.
(3) Abra el panel de cristal líquido manteniendo presionado OPEN.
(4) Para rebobinar la cinta, presione ◀◀.
(5) Para iniciar la reproducción, presione ▶.
(6) Para ajustar el volumen, presione cualquiera de las dos teclas de VOLUME. Cuando cierre el panel de cristal líquido, el altavoz de su videocámara se silenciará.

Reprodução de uma cassete

Pode-se monitorizar a imagem de reprodução no écran do painel LCD. Caso feche o painel LCD, poderá monitorizar a imagem de reprodução no écran do visor electrónico. É possível controlar a reprodução através do telecomando fornecido com a sua videocâmara.

(1) Instale a fonte de alimentação e insira uma cassete gravada.
(2) Ajuste o interruptor POWER a VCR enquanto preme a pequena tecla verde.
(3) Abra o painel LCD enquanto carrega em OPEN.
(4) Carregue em ◀◀ para rebobinar a fita.
(5) Carregue em ▶ para iniciar a reprodução.
(6) Para ajustar o volume, prima uma das duas teclas em VOLUME. O altifalante na sua videocâmara permanecerá silencioso enquanto o painel LCD estiver fechado.

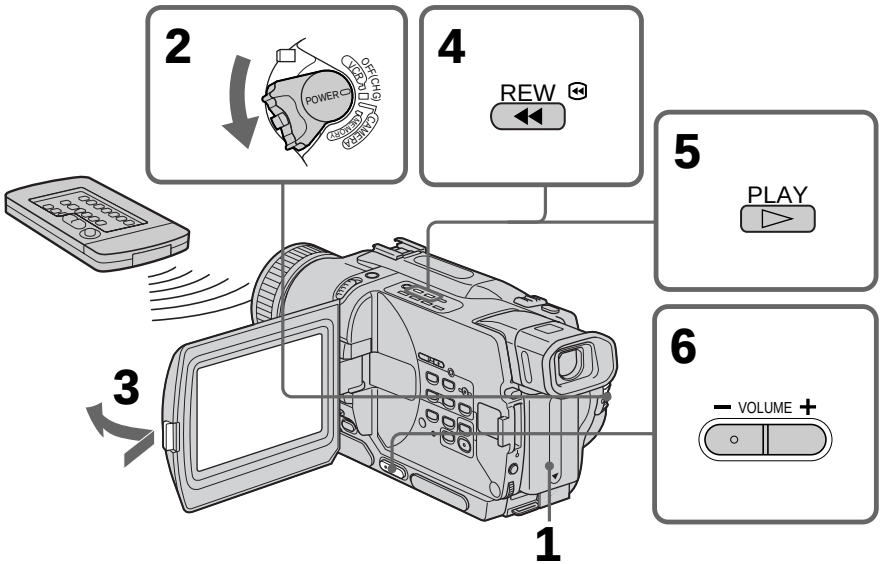

Para parar la reproducción

Presione ■.

Para cessar a reprodução

Carregue em ■.

Reproducción de una cinta

Para contemplar las imágenes en la pantalla de cristal líquido
Usted podrá girar el panel de cristal líquido y replegarlo en el cuerpo de la videocámara con la pantalla de cristal líquido encarada hacia afuera.

Reprodução de uma cassete

Na monitorização pelo écran do painel LCD
Pode-se virar o painel LCD ao contrário e movê-lo de volta ao corpo da videocâmara com o écran LCD voltado para fora.

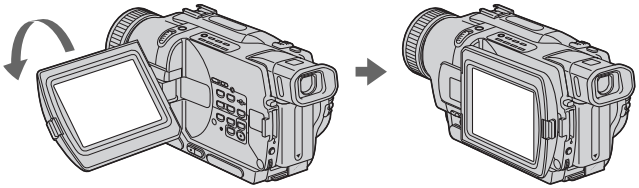

Para hacer que se visualicen los indicadores en la pantalla de cristal líquido – Función de visualización

Presione DISPLAY de la videocámara o del mando a distancia suministrado con la misma. Los indicadores aparecerán en la pantalla de cristal líquido.
Para hacer que los indicadores desaparezcan, vuelva a presionar DISPLAY.

Para exibir os indicadores do écran – Função de indicação

Carregue em DISPLAY na sua videocâmara ou no telecomando fornecido com a sua videocâmara.
Os indicadores aparecem no écran LCD.
Para fazer os indicadores desaparecerem, carregue em DISPLAY novamente.

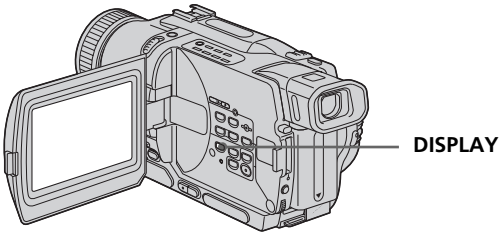

Utilización de la función de código de datos

Su videocámara podrá grabar en la cinta no sólo imágenes, sino también los datos de grabación (fecha/hora o varios ajustes) **(Código de datos.)** Para esta operación, utilice el mando a distancia.

Utilização da função código de dados

A sua videocâmara grava automaticamente na fita, não somente imagens, como também dados sobre a gravação (data/hora ou vários parâmetros) **(Código de dados)** Utilize o telecomando para esta operação.

Reproducción de una cinta

Presione DATA CODE del controlador remoto en el modo de reproducción.
La visualización cambiará de la forma siguiente: Fecha/hora → varios ajustes (Videofilmación estable, exposición AUTO/MANUAL, equilibrio del blanco, velocidad de obturación, valor de apertura) → sin indicador

Fecha/hora/Data/hora

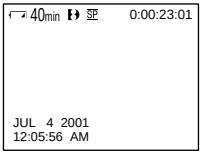

[a] Indicador de videofilmación en la obscuridad
[b] Indicador de modo de exposición
[c] Indicador de equilibrio del blanco
[d] Indicador de ganancia
[e] Indicador de velocidad de obturación
[f] Valor de apertura

Para hacer que no se visualicen los datos de grabación
Ajuste DATA CODE a DATE en los ajustes del menú (pág. 112).
La visualización cambiará de la forma siguiente: Fecha/hora → sin indicador

Notas sobre la función de código de datos
- La función de código de datos solamente trabajará con cintas grabadas con el sistema Digital8.
- Los diversos ajustes de los datos de grabación no se grabarán cuando grabe imágenes en un "Memory Stick" (DCR-TRV330/TRV530 solamente).

Datos de grabación
Los datos de grabación es la información de su videograbadora cuando grabó. En el modo de grabación, los datos de la grabación no se visualizarán.

Reprodução de uma cassete

Carregue em DATA CODE no telecomando durante o modo de reprodução.
A indicação altera-se como segue: data/hora → vários parâmetros (estabilidade da imagem, exposição AUTO/MANUAL, equilíbrio do branco, ganho, velocidade de obturação, valor de abertura) → nenhum indicador

Diversos ajustes/Vários parâmetros

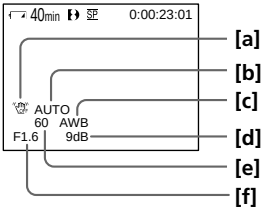

[a] Indicador de estabilidade de registo desactivado
[b] Indicador de modo de exposição
[c] Indicador de equilíbrio do branco
[d] Indicador de ganho
[e] Indicador de velocidade de obturação
[f] Valor de abertura

Para não exibir os dados da gravação
Ajuste DATA CODE a DATE nos parâmetros do menu (pág. 112).
A indicação altera-se como segue: data/hora → nenhum indicador

Notas sobre a função código de dados
- A função código de dados actua somente em cassetes gravadas pelo sistema Digital8.
- Vários parâmetros dos dados de gravação não são registados quando se gravam imagens no «Memory Stick» (somente DCR-TRV330/TRV530).

Dados de gravação
Dados de gravação são informações da sua videocâmara quando da gravação. No modo de gravação, os dados de gravação não serão indicados.

Reproducción de una cinta

Cuando utilice la función de código de datos, aparecerán barras (--- -- ---- y --:--:--) si:
– Se está reproduciendo una sección en blanco de la cinta.
– La cinta no puede leerse debido a que esté dañada o contenga ruido.
– La cinta fue grabada en una videocámara sin función de introducción de la fecha y la hora.

Código de datos
Cuando haya conectado su videocámara a un televisor, el código de datos aparecerá en la pantalla de dicho televisor.

Indicador de tiempo restante de la batería
El indicador de tiempo restante de la batería mostrará el tiempo aproximado de reproducción continua. El indicador puede no ser correcto dependiendo de las condiciones en las que esté videofilmando. Si cierra el panel de cristal líquido y vuelve a abrirlo, se tardará aproximadamente un minuto para que se visualice el tiempo de batería restante.

Diversos modos de reproducción

Para accionar la teclas de control, ponga el selector POWER en VCR.

Para ver una imagen fija (reproducción en pausa)
Presione ❚❚ durante la reproducción. Para reanudar la reproducción, presione ❚❚ o ►.

Para hacer que la cinta avance
Presione ►► en el modo de parada. Para reanudar la reproducción normal, presione ►.

Para rebobinar la cinta
Presione ◄◄ en el modo de parada. Para reanudar la reproducción normal, presione ►.

Para cambiar el sentido de reproducción
Para invertir el sentido de reproducción, presione < del mando a distancia durante la reproducción. Para reanudar la reproducción normal, presione ►.

Reprodução de uma cassete

Quando se utiliza a função código de dados, barras (--- -- ---- e --:--:--) aparecem, caso:
– um trecho em branco da fita esteja em reprodução;
– a fita esteja ilegível devido a avarias ou ruídos na mesma;
– a fita tenha sido gravada por uma videocâmara sem a data e a hora acertadas.

Código de dados
Quando se liga esta videocâmara ao televisor, o código de dados aparece no écran do televisor.

Indicador do tempo de carga restante na bateria durante a reprodução
O indicador mostra o tempo aproximado de reprodução contínua. O indicador pode não estar correcto, dependendo das condições em que a gravação é efectuada. Ao fechar o painel LCD e abri-lo novamente, leva-se cerca de 1 minuto para que o tempo correcto de carga restante na bateria seja indicado.

Os vários modos de reprodução

Para operar as teclas de controlo de vídeo, ajuste o interruptor POWER a VCR.

Para assistir a uma imagem estática (pausa de reprodução)
Carregue em ❚❚ durante a reprodução. Para retomar a reprodução normal, carregue em ❚❚ ou ►.

Para avançar a fita
Carregue em ►► durante o modo de paragem. Para retomar a reprodução normal, carregue em ►.

Para rebobinar a fita
Carregue em ◄◄ durante o modo de paragem. Para retomar a reprodução normal, carregue em ►.

Para alterar o sentido de reprodução
Carregue em < no telecomando durante a reprodução para inverter o sentido de reprodução. Para retomar a reprodução normal, carregue em ►.

Reproducción de una cinta

Para localizar una escena contemplando las imágenes (búsqueda de imágenes)

Mantenga presionada ◀◀ o ▶▶ durante la reproducción. Para reanudar la reproducción normal, suelte la tecla.

Para contemplar las imágenes a gran velocidad durante el avance rápido o el rebobinado de la cinta (exploración con salto)

Mantenga presionada ◀◀ durante el rebobinado o ▶▶ durante el avance rápido de la cinta. Para reanudar el rebobinado o el avance rápido, suelte la tecla.

Para ver las imágenes reproducidas a baja velocidad (reproducción a cámara lenta)

Presione I▶ del mando a distancia durante la reproducción. Para la reproducción a cámara lenta en sentido regresivo, presione < y después I▶ del mando a distancia. Para reanudar la reproducción normal, presione ▶.

Para ver las imágenes al doble de la velocidad normal

Presione ×2 del mando a distancia durante la reproducción. Para la reproducción a doble velocidad en sentido regresivo, presione <, y después ×2 del mando a distancia. Para reanudar la reproducción normal, presione ▶.

Para contemplar las imágenes fotograma tras fotograma

Presione II▶ del mando a distancia en el modo de reproducción en pausa. Para la reproducción fotograma tras fotograma en sentido regresivo, presione ◀II. Para reanudar la reproducción normal, presione ▶.

Para buscar la última escena grabada (END SEARCH)

Presione END SEARCH en el modo de parada. Se reproducirán los últimos 5 segundos de la escena grabada, y la reproducción se parará.

Reprodução de uma cassete

Para localizar uma cena monitorizando a imagem (busca de imagem)

Mantenha pressionada ◀◀ ou ▶▶ durante a reprodução. Para retomar a reprodução normal, libere a tecla.

Para monitorizar a imagem a alta velocidade durante o avanço ou a rebobinagem da fita (pesquisa com salto)

Mantenha pressionada ◀◀ durante a rebobinagem, ou ▶▶ durante o avanço rápido da fita. Para retomar a rebobinagem ou o avanço rápido, libere a tecla.

Para assistir às imagens a uma velocidade lenta (reprodução em câmara lenta)

Carregue em I▶ no telecomando durante a reprodução. Para obter a reprodução em câmara lenta no sentido inverso, carregue em < e então em I▶ no telecomando. Para retomar a reprodução normal, carregue em ▶.

Para assistir às imagens ao dobro da velocidade

Carregue em ×2 no telecomando durante a reprodução. Para a reprodução ao dobro da velocidade no sentido inverso, carregue em < e então pressione ×2 no telecomando. Para retomar a reprodução normal, carregue em ▶.

Para assistir à imagem quadro-a-quadro

Carregue em II▶ no telecomando durante o modo de pausa de reprodução. Para a reprodução quadro-a-quadro no sentido inverso, carregue em ◀II. Para retomar a reprodução normal, carregue em ▶.

Para buscar a última cena gravada (END SEARCH)

Carregue em END SEARCH durante o modo de paragem. A videocâmara reproduz os últimos 5 segundos do trecho gravado e então pára.

Reproducción de una cinta

En la reproducción a diversos modos

- Si reproduce en su videocámara cintas grabadas en el sistema Hi8/8 estándar, es posible que aparezca ruido.
- El sonido estará silenciado.
- Cuando reproduzca la grabación anterior en el sistema Digital8 ❴❵ las imágenes pueden aparecer con patrón de mosaico.

Notas sobre el modo de reproducción en pausa

- Después de haber transcurrido 3 minutos en el modo de reproducción en pausa, su videocámara entrará automáticamente en el modo de parada. Para reanudar la reproducción, presione ►.
- Es posible que aparezca la grabación anterior.

Reproducción a cámara lenta de cintas grabadas en el sistema Digital8 ❴❵

La reproducción a cámara lenta podrá realizarse de forma uniforme, pero esta función no trabajará para una señal de salida procedente de la toma DV IN/OUT.

Cuando reproduzca una cinta en sentido contrario

En el centro o la parte superior y la inferior de la pantalla aparecerán rayas horizontales de ruido. Esto no significa mal funcionamiento.

Reprodução de uma cassete

Nos vários modos de reprodução

- Ruídos podem aparecer quando a sua videocâmara reproduz fitas de vídeo gravadas pelo sistema Hi8/padrão 8.
- O som é silenciado.
- A gravação prévia pode aparecer como uma imagem em mosaico quando reproduzida pelo sistema Digital8 ❴❵.

Notas sobre o modo de pausa de reprodução

- Quando o modo de pausa de reprodução durar 3 minutos, a sua videocâmara entrará automaticamente no modo de paragem. Para retomar a reprodução, carregue em ►.
- A gravação prévia poderá aparecer.

Reprodução em câmara lenta de fitas gravadas pelo sistema Digital8 ❴❵

A reprodução em câmara lenta pode ser realizada homogeneamente na sua videocâmara; entretanto, esta função não actua para um sinal de saída da tomada DV IN/ OUT.

Quando se reproduz inversamente uma fita

Ruídos horizontais podem aparecer no centro ou no topo e base do écran. Isto não representa mau funcionamento.

Contemplación de grabaciones en un televisor

Conecte su videocámara a su televisor con el cable conector de audio/vídeo suministrado con su videocámara para contemplar las imágenes de reproducción en la pantalla del televisor. Usted podrá utilizar las teclas de control de reproducción de la misma forma que para contemplar las imágenes en la pantalla de cristal líquido. Para contemplar las imágenes de reproducción en la pantalla de su televisor, le recomendamos que alimente su videocámara de un tomacorriente de la red utilizando el adaptador de alimentación de CA (pág. 21). Consulte el manual de instrucciones de su televisor.

Abra la cubierta de las tomas. Conecte su videocámara al televisor utilizando el cable conector de audio/vídeo. Después ponga el selector TV/VCR del televisor en TV o VCR.

Assistência de gravações no televisor

Ligue a sua videocâmara ao seu televisor através do cabo de ligação A/V fornecido junto com a sua videocâmara, para assistir às imagens de reprodução no écran do televisor. As teclas de controlo de reprodução podem ser operadas da mesma maneira que quando se monitorizam as imagens de reprodução pelo écran LCD. Na monitorização das imagens de reprodução pelo écran do televisor, recomendamos alimentar a sua videocâmara com a tensão da rede eléctrica, utilizando o adaptador CA (pág. 21). Consulte o manual de instruções do seu televisor.

Abra a tampa da tomada. Ligue a sua videocâmara ao televisor através do cabo de ligação A/V. A seguir, ajuste o selector TV/VCR do televisor a VCR.

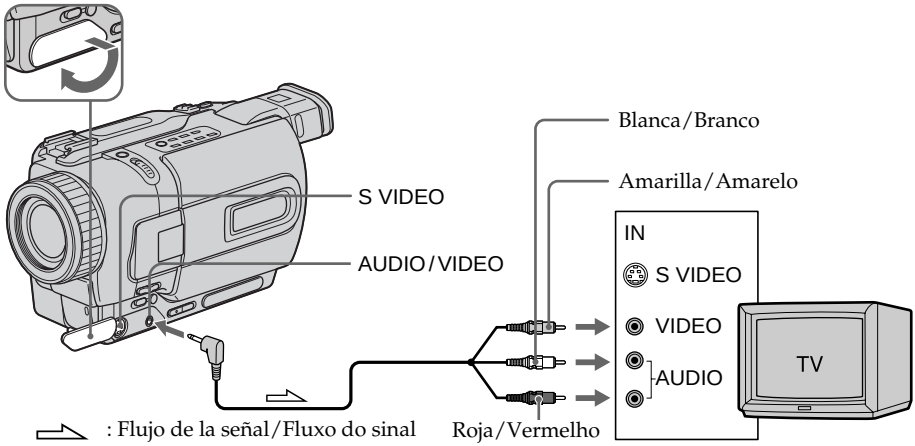

Contemplación de grabaciones en un televisor

Si su televisor ya está conectado a una videograbadora

Conecte su videocámara a la entrada LINE IN de la videograbadora utilizando el cable conector de audio/vídeo suministrado con su videocámara. Ponga el selector de entrada de la videograbadora en LINE.

Si su televisor o videograbadora es de tipo monoaural

Conecte la clavija amarilla del cable conector de audio/vídeo a la toma de entrada de vídeo, y la blanca o la roja a la toma de entrada de audio de la videograbadora o del televisor. Si conecta la clavija blanca, el sonido será el de la señal del canal izquierdo (L). Si conecta la clavija roja, el sonido será el de la señal del canal derecho (R).

Si su televisor o videograbadora posee toma de vídeo S

Realice la conexión utilizando un cable de vídeo S (opcional) a fin de obtener imágenes de gran calidad.
Con esta conexión no necesitará conectar la clavija amarilla (vídeo) del cable conector de audio/vídeo.
Conecte un cable de vídeo S (opcional) a las tomas de vídeo S tanto de la videocámara como del televisor o de la videograbadora.

Para hacer que los indicadores de la pantalla se visualicen en el televisor

Ajuste DISPLAY a V-OUT/LCD en los ajustes del menú (pág. 112).
Después presione DISPLAY de su videocámara. Para desactivar los indicadores de pantalla, vuelva a presionar DISPLAY de su videocámara.

Assistência de gravações no televisor

Caso o seu televisor já esteja ligado a um videogravador

Ligue a sua videocâmara à entrada LINE IN no videogravador mediante a utilização do cabo de ligação A/V fornecido com a sua videocâmara. Ajuste o selector de entrada no videogravador a LINE.

Caso o seu televisor ou videogravador seja do tipo monofónico

Ligue a ficha amarela do cabo de ligação A/V à tomada de entrada de vídeo, e a ficha branca ou a ficha vermelha à tomada de entrada de áudio no televisor ou videogravador. Caso ligue a ficha branca, o som corresponderá ao sinal L (esquerdo). Caso ligue a ficha vermelha, o som corresponderá ao sinal R (direito).

Caso o seu televisor ou videogravador possua uma tomada de vídeo S

Efectue a ligação com um cabo de vídeo S (opcional) para obter imagens de alta qualidade. Com esta ligação, não é necessário ligar a ficha amarela (vídeo) do cabo de ligação A/V.
Ligue o cabo de vídeo S (opcional) às tomadas de vídeo S tanto na sua videocâmara quanto no televisor ou videogravador.

Para exibir os indicadores do écran LCD no écran do televisor

Ajuste DISPLAY a V-OUT/LCD nos parâmetros do menu (pág. 112).
A seguir, carregue em DISPLAY na sua videocâmara. Para desactivar os indicadores do écran, carregue em DISPLAY na sua videocâmara novamente.

Contemplación de grabaciones en un televisor

Utilización de un receptor de rayos infrarrojos inalámbrico para audio/vídeo

Después de haber conectado un receptor de rayos infrarrojos inalámbrico para audio/vídeo (opcional) a su televisor o videograbadora, podrá contemplar fácilmente imágenes en su televisor. Con respecto a los detalles, consulte el manual de instrucciones de su receptor de rayos infrarrojos inalámbrico para audio/vídeo.

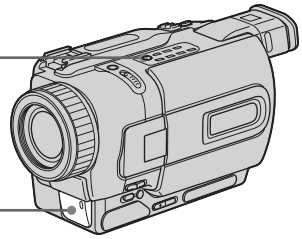

Antes de la operación
Conecte una fuente de alimentación, como un adaptador de alimentación de CA, e inserte el videocasete grabado.

(1) Después de haber conectado su televisor y el receptor de rayos infrarrojos inalámbrico para audio/vídeo, ponga el interruptor POWER de dicho receptor en ON.
(2) Conecte la alimentación del televisor y ponga el selector TV/VCR del mismo en TV o VCR.
(3) Ponga el selector POWER de su videocámara en VCR.
(4) Presione SUPER LASER LINK. La lámpara de la tecla SUPER LASER LINK se encenderá.
(5) Para iniciar la reproducción, presione ► de su videocámara.
(6) Apunte el emisor de enlace láser súper hacia el receptor de rayos infrarrojos inalámbrico de audio/vídeo. Ajuste la posición de su videocámara y del receptor de rayos infrarrojos inalámbrico de audio/vídeo hasta obtener imágenes de reproducción claras.

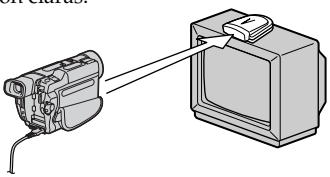

Para cancelar la función de enlace láser súper
Presione SUPER LASER LINK. La lámpara de la tecla SUPER LASER LINK se apagará.

Assistência de gravações no televisor

Utilização do receptor de infravermelhos sem fio AV

Uma vez ligado o receptor de infravermelhos sem fio AV (opcional) ao seu televisor ou videogravador, poderá facilmente assistir às imagens no seu televisor. Quanto aos pormenores, consulte o manual de instruções do receptor de infravermelhos sem fio AV.

Antes da operação
Instale uma fonte de alimentação, tal como o adaptador CA, na sua videocâmara, e insira a cassete gravada.

(1) Após ligar o seu televisor e o receptor de infravermelhos sem fio AV, ajuste o interruptor POWER do receptor de infravermelhos sem fio AV a ON.
(2) Ligue a alimentação do televisor e ajuste o selector TV/VCR no televisor a VCR.
(3) Regule o interruptor POWER da sua videocâmara a VCR.
(4) Carregue em SUPER LASER LINK. A lâmpada de SUPER LASER LINK acende-se.
(5) Carregue em ► na sua videocâmara para iniciar a reprodução.
(6) Aponte o emissor de super enlance a laser ao receptor de infravermelhos sem fio AV. Ajuste a posição da sua videocâmara e do receptor de infravermelhos sem fio AV para obter imagens de reprodução nítidas.

Para cancelar a função de super enlace a laser
Carregue em SUPER LASER LINK. A lâmpada na tecla SUPER LASER LINK apaga-se.

Contemplación de grabaciones en un televisor

Si utiliza un televisor Sony

- Usted podrá hacer que la alimentación del televisor se conecte automáticamente cuando presione SUPER LASER LINK de su videocámara. Para ello, realice con antelación lo siguiente:
  - Conecte la alimentación principal del televisor.
  - Ajuste AUTO TV ON a ON en los ajustes del menú.
  - Apunte el emisor del enlace láser súper de su videocámara hacia el sensor de control remoto del televisor.
- Usted podrá cambiar automáticamente la entrada de vídeo del televisor a la que esté conectado el receptor de rayos infrarrojos inalámbrico de audio/vídeo. Para ello, ajuste AUTO TV ON a ON y TV INPUT a la misma entrada de vídeo (1, 2, 3) en los ajustes del menú.
- La función indicada arriba puede no trabajar con algunos modelos de televisores.

Si desconecta la alimentación

La función de enlace láser se desactivará automáticamente.

Cuando la función de enlace láser súper esté activada (tecla SUPER LASER LINK encendida)

Su videocámara consumirá energía. Cuando no necesite la función de enlace láser desactívela presionando la tecla SUPER LASER LINK.

SUPER LASER LINK es marca comercial de Sony Corporation.

Assistência de gravações no televisor

Caso utilize um televisor Sony

- Pode-se ligar a alimentação do televisor automaticamente quando se preme SUPER LASER LINK nesta videocâmara. Para isso, execute o seguinte de antemão:
  - Active o interruptor principal do televisor.
  - Regule AUTO TV ON a ON nos parâmetros do menu.
  - Aponte o emissor de super enlace a laser da sua videocâmara ao sensor remoto do televisor.
- Pode-se comutar a entrada de vídeo do televisor automaticamente para aquela na qual o receptor de infravermelhos sem fio AV esteja ligado. Para isso, regule AUTO TV ON a ON, e TV INPUT para a mesma entrada de vídeo (1, 2, 3) nos parâmetros do menu. Com alguns modelos, porém, a imagem e o som podem ser desligados momentaneamente quando a entrada de vídeo for comutada.
- A característica acima pode não funcionar em alguns modelos de televisores.

Caso desligue a alimentação

A função de super enlace a laser desliga-se automaticamente.

Quando o super enlace a laser estiver accionado (a tecla SUPER LASER LINK está acesa)

A sua videocâmara está a consumir alimentação. Carregue em SUPER LASER LINK para desligar a função de super enlace a laser quando não necessária.

SUPER LASER LINK é uma marca comercial de Sony Corporation.

Grabación de una imagen fija en una cinta – Grabación de fotografías

Usted podrá grabar una imagen fija al igual que una fotografía. Este modo será muy útil cuando desee grabar una imagen como una fotografía, o para imprimir una imagen utilizando una videoimpresora (opcional).
Usted podrá grabar unas 510 imágenes en el modo SP y 765 en el modo LP en una cinta que pueda grabarse 60 minutos en el modo SP.
Además de la operación descrita aquí, su videograbadora podrá grabar imágenes fijas en un "Memory Stick" (pág. 135). (DCR-TRV330/TRV530 solamente)

(1) En el modo de espera, mantenga ligeramente presionada PHOTO hasta que aparezca una imagen fija. Aparecerá el indicador CAPTURE en la pantalla. La grabación no se iniciará todavía.
Para cambiar la imagen fija, suelte PHOTO, vuelva a seleccionar otra imagen fija, y después mantenga ligeramente presionada PHOTO.

(2) Presione PHOTO a fondo.
La imagen fija de la pantalla se grabará durante unos siete segundos. El sonido durante estos siete segundos también se grabará.
La imagen fija se visualizará hasta que finalice la grabación.

Gravação de imagens estáticas numa fita – Gravação fotográfica em cassete

Pode-se gravar uma imagem estática como se fosse uma fotografia. Este modo é útil quando se quer gravar uma imagem tal como uma fotografia ou quando se imprime uma imagem através de uma impressora de vídeo (opcional).
Cerca de 510 imagens podem ser gravadas no modo de velocidade SP, e cerca de 765 imagens, no modo de velocidade LP, numa cassete capaz de gravar por 60 minutos na velocidade SP.
Além da operação aqui descrita, a sua videocâmara pode gravar imagens estáticas em «Memory Stick»s (pág. 135) (somente DCR-TRV330/TRV530).

(1) Com a sua videocâmara no modo de espera, mantenha pressionada levemente PHOTO até que uma imagem estática apareça. O indicador CAPTURE é exibido no écran. A gravação ainda não se inicia.
Para alterar a imagem estática, libere PHOTO, seleccione uma imagem estática novamente e então mantenha levemente pressionada PHOTO.

(2) Carregue em PHOTO mais a fundo.
A imagem estática no écran é gravada por cerca de sete segundos. O som durante esses sete segundos é também gravado.
A imagem estática é exibida até que a gravação seja completada.

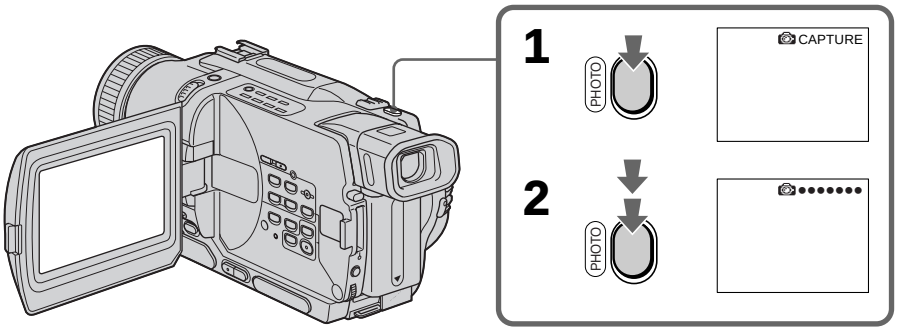

Grabación de una imagen fija en una cinta – Grabación de fotografías

Notas

- Durante la grabación de fotografías, usted no podrá cambiar el modo ni realizar ajustes.
- La tecla PHOTO no trabajará:
  - mientras esté ajustando o utilizando la función de efecto digital.
  - mientras esté ajustando o utilizando la función de aumento gradual/desvanecimiento.
- Cuando grabe una imagen fija, no sacuda su videocámara. En la imagen podría aparecer ruido de patrón de mosaico.

Para utilizar la función de grabación de fotografías utilizando el mando a distancia

Presione PHOTO del mando a distancia. Su videocámara grabará inmediatamente la imagen de la pantalla.

Para utilizar la función de grabación de fotografías durante la videofilmación en el modo CAMERA normal

Usted no podrá comprobar la imagen en la pantalla mientras esté presionando ligeramente PHOTO. Presione PHOTO a fondo. La imagen fija se grabará durante unos siete segundos y su videocámara volverá al modo de espera.

Para grabar imágenes fijas claras y con menos fluctuación (DCR-TRV330/TRV530 solamente)

Le recomendamos que grabe en un "Memory Stick".

Gravação de imagens estáticas numa fita – Gravação fotográfica em cassete

Notas

- Durante a gravação fotográfica em cassetes, não se pode alterar o modo ou o ajuste.
- A tecla PHOTO não funciona:
  - durante o ajuste ou o uso da função de efeito digital;
  - durante o uso da função de fusão.
- Na gravação de uma imagem estática, não balance a sua videocâmara. Ruídos em padrão mosaico podem aparecer na imagem.

Para utilizar a função de gravação fotográfica em cassete através do telecomando

Carregue em PHOTO no telecomando. A sua videocâmara gravará uma imagem no écran imediatamente.

Para utilizar a função de gravação fotográfica em cassete durante a gravação no modo CAMERA normal

Não se pode verificar uma imagem no écran premindo-se PHOTO levemente. Carregue em PHOTO mais a fundo. A imagem estática será, então, gravada por cerca de sete segundos e a sua videocâmara retornará ao modo de espera.

Para gravar imagens estáticas nítidas com menos flutuação (somente DCR-TRV330/TRV530)

Recomendamos efectuar a gravação em «Memory Stick»s.

Grabación de una imagen fija en una cinta – Grabación de fotografías

Grabación con el autodisparador

– DCR-TRV330/TRV530 solamente

Usted podrá grabar imágenes fijas en cintas con el autodisparador. Usted también podrá utilizar el mando a distancia para esta operación.

(1) En el modo de espera, presione MENU para hacer que se visualicen los ajustes del menú.
(2) Gire el mando SEL/PUSH EXEC para seleccionar , y después presiónelo.
(3) Gire el mando SEL/PUSH EXEC para seleccionar SELFTIMER, y después presiónelo.
(4) Gire el mando SEL/PUSH EXEC para seleccionar ON, y después presiónelo.
(5) Presione MENU para hacer que desaparezcan los ajustes del menú.
(6) Presione PHOTO a fond.
El autodisparador iniciará la cuenta atrás desde 10 con un pitido. En los dos últimos segundos de la cuenta atrás, el pitido será más rápido, y después la videofilmación se iniciará automáticamente. Para parar la grabación, presione de nuevo START/STOP.

Gravação de imagens estáticas numa fita – Gravação fotográfica em cassete

Gravação com temporizador automático

– Somente DCR-TRV330/TRV530

Imagens estáticas podem ser gravadas em cassetes, através do temporizador automático. Pode-se também utilizar o telecomando para executar esta operação.

(1) Carregue em MENU para mostrar os parâmetros de menu no modo de espera.
(2) Gire o disco SEL/PUSH EXEC para seleccionar , e então pressione o disco.
(3) Gire o disco SEL/PUSH EXEC para seleccionar SELFTIMER, e então pressione o disco.
(4) Gire o disco SEL/PUSH EXEC para seleccionar ON, e então pressione o disco.
(5) Carregue em MENU para fazer os parâmetros do menu desaparecerem.
(6) Carregue em PHOTO firmemente.
O temporizador automático começa a contagem regressiva a partir de 10 acompanhado de um sinal sonoro. Nos últimos 2 segundos da contagem regressiva, o sinal sonoro torna-se mais rápido e então a gravação se inicia automaticamente.

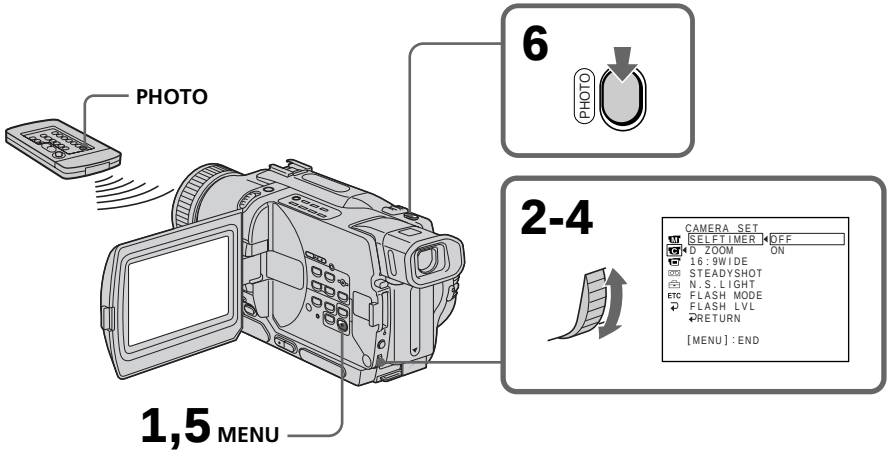

Grabación de una imagen fija en una cinta – Grabación de fotografías

Para cancelar la grabación con autodisparador

En el modo de espera, ajuste SELFTIMER a OFF en los ajustes del menú.
Usted no podrá cancelar la videofilmación con el autodisparador utilizando el mando a distancia.

Nota

El modo de grabación con el autodisparador se cancelará automáticamente cuando:
– Finalice la grabación con autodisparador.
– Ponga el selector POWER en OFF (CHG) o VCR.

Gravação de imagens estáticas numa fita – Gravação fotográfica em cassete

Para cancelar a gravação com temporizador automático

Ajuste SELFTIMER a OFF nos parâmetros do menu no modo de espera. Não é possível cancelar a gravação com temporizador automático através do telecomando.

Nota

O modo de gravação com temporizador automático é automaticamente cancelado quando:
– A gravação temporizada automática terminar;
– O interruptor POWER for ajustado a OFF (CHG) ou VCR.

Impresión de imágenes fijas

Usted podrá imprimir imágenes fijas utilizando una videoimpresora (opcional). Conecte la videoimpresora utilizando el cable de audio/vídeo suministrado con su videocámara.
Conecte el cable conector de audio/vídeo a la toma AUDIO/VIDEO y la clavija amarilla a la entrada de vídeo de la videoimpresora. Consulte también el manual de instrucciones de la videoimpresora.

Impressão de imagens estáticas

Pode-se imprimir uma imagem estática por meio de uma impressora de vídeo (opcional). Ligue a impressora de vídeo através do cabo de ligação A/V fornecido com a sua videocâmara.
Ligue o cabo de ligação A/V à tomada AUDIO/VIDEO e ligue a ficha amarela do cabo à entrada de vídeo da impressora de vídeo. Consulte também o manual de instruções da impressora de vídeo.

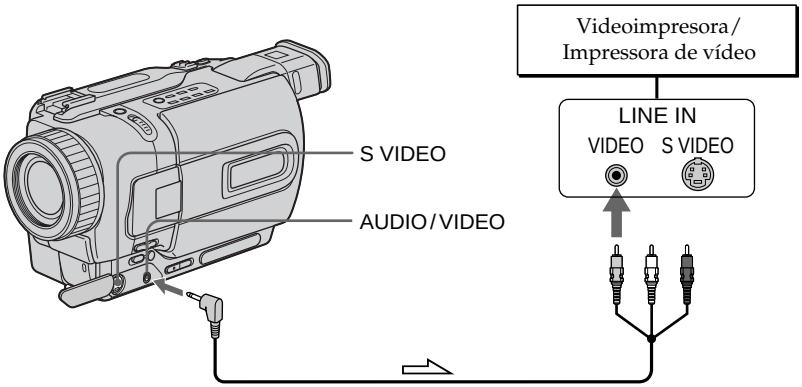

: Flujo de la señal/Fluxo do sinal

Si la videoimpresora dispone de entrada de vídeo S

Utilice un cable conector de vídeo S (opcional). Conéctelo a la toma S VIDEO y a la entrada de vídeo S de la videoimpresora.

Caso a impressora de vídeo esteja equipada com entrada de vídeo S

Utilize o cabo de ligação de vídeo S (opcional). Ligue-o à tomada S VIDEO e à entrada de vídeo S da impressora de vídeo.

Utilización del modo panorámico

Usted podrá grabar imágenes panorámicas de 16:9 para contemplarlas en un televisor de pantalla panorámica de 16:9 (16:9WIDE).
Durante la videofilmación en el modo 16:9 **[a]** en la pantalla de cristal liquido o en el visor aparecerán bandas negras. Las imágenes durante la reproducción en un televisor normal **[b]** o de pantalla panorámica **[c]** se comprimirán horizontalmente. Si ajusta el modo de pantalla del televisor de pantalla panorámica al modo completo, podrá contemplar imágenes normales **[d]**.

Utilização do modo panorâmico

Pode-se gravar uma imagem panorâmica 16:9 para ser assistida num televisor de écran panorâmico 16:9 (16:9WIDE).
Faixas pretas aparecem no écran LCD ou no visor electrónico durante a gravação no modo 16:9WIDE **[a]**. A imagem durante a reprodução num televisor normal **[b]** ou num televisor de écran panorâmico **[c]** é comprimida na direcção da largura. Caso ajuste o modo de écran do televisor panorâmico ao modo total, poderá assistir a cenas de imagens normais **[d]**.

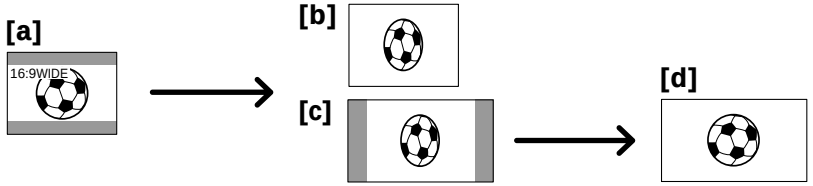

En el modo de espera, ajuste 16:9WIDE a ON en los ajustes del menú (pág. 112).

Durante o modo de espera, ajuste 16:9WIDE a ON nos parâmetros do menu (pág. 112).

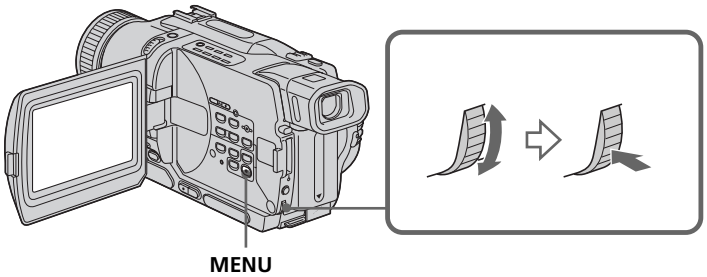

Para cancelar el modo panorámico

Ajuste 16:9WIDE a OFF en los ajustes del menú.

En el modo panorámico no podrá seleccionar las funciones siguientes:
– Película antigua
– Rebote

Durante la videofilmación
Usted no podrá seleccionar ni cancelar el modo panorámico. Para cancelar el modo panorámico, ponga su videocámara en el modo de espera y después ajuste 16:9WIDE a OFF en los ajustes del menú.

Para cancelar o modo panorâmico

Ajuste 16:9WIDE a OFF nos parâmetros do menu.

No modo panorâmico, não é possível seleccionar as seguintes funções:
– Filme antigo
– Salto vertical da imagem

Durante gravações
Não é possível seleccionar ou cancelar o modo panorâmico. Para cancelar o modo panorâmico, ajuste a sua videocâmara ao modo de espera e então regule 16:9WIDE a OFF nos parâmetros do menu.

Utilización del modo panorámico

Conexión para un televisor
Las imágenes grabadas en el modo 16:9WIDE aparecerán automáticamente en la pantalla del televisor en tamaño completo cuando:
– haya conectado su videocámara a un televisor que sea compatible con el sistema de identificación de vídeo (ID-1/ID-2).
– haya conectado su videocámara a la toma de vídeo S del televisor.

Sistema ID-1
El sistema ID-1 transmite información sobre relación de aspecto (16:9, 4:3, o buzón) con las señales de vídeo. Si conecta un televisor compatible con el sistema ID-1, el tamaño de la pantalla se seleccionará automáticamente.

Sistema ID-2
El sistema ID-2 transmitirá una señal de protección de derechos de autor con señales ID-1 entre las señales de vídeo cuando haya conectado su videocámara a otro equipo mediante un cable conector de audio/vídeo.

Si el modo panorámico está ajustado a ON
La función de videofilmación estable no trabajará. Si 16:9WIDE está ajustado a ON en los ajustes del menú cuando esté trabajando la función de videofilmación estable, parpadeará ✋ y tal función no trabajará.

Utilização do modo panorâmico

Ligação para um televisor
Imagens gravadas no modo 16:9WIDE aparecem automaticamente no écran do televisor no tamanho total quando:
– a sua videocâmara for ligada a um televisor compatível com o sistema ID de vídeo (ID-1/ ID-2).
– a sua videocâmara for ligada a uma tomada de vídeo S no televisor.

Sistema ID-1
O sistema ID-1 envia informações sobre relação de aspecto (16:9, 4:3 ou caixa de correio) com sinais de vídeo. Caso ligue um televisor compatível com o sistema ID-1, o tamanho do écran é automaticamente seleccionado.

Sistema ID-2
O sistema ID-2 envia um sinal de protecção dos direitos de autor com sinais ID-1 inseridos entre sinais de vídeo quando se liga esta videocâmara a outro equipamento através de um cabo de ligação A/V.

Caso o modo panorâmico seja ajustado a ON
A função de estabilidade da imagem não funcionará. Caso regule 16:9WIDE a ON nos parâmetros do menu quando a função de estabilidade da imagem estiver a funcionar, ✋ cintilará e a função de estabilidade da imagem não funcionará.

Utilización de la función de aumento gradual y desvanecimiento

Usted podrá realizar el aumento gradual o el desvanecimiento de imágenes para dar a sus grabaciones un aspecto profesional.

Utilização da função de fusão

Pode-se efectuar a fusão de abertura ou de encerramento da imagem para proporcionar às gravações um aspecto profissional.

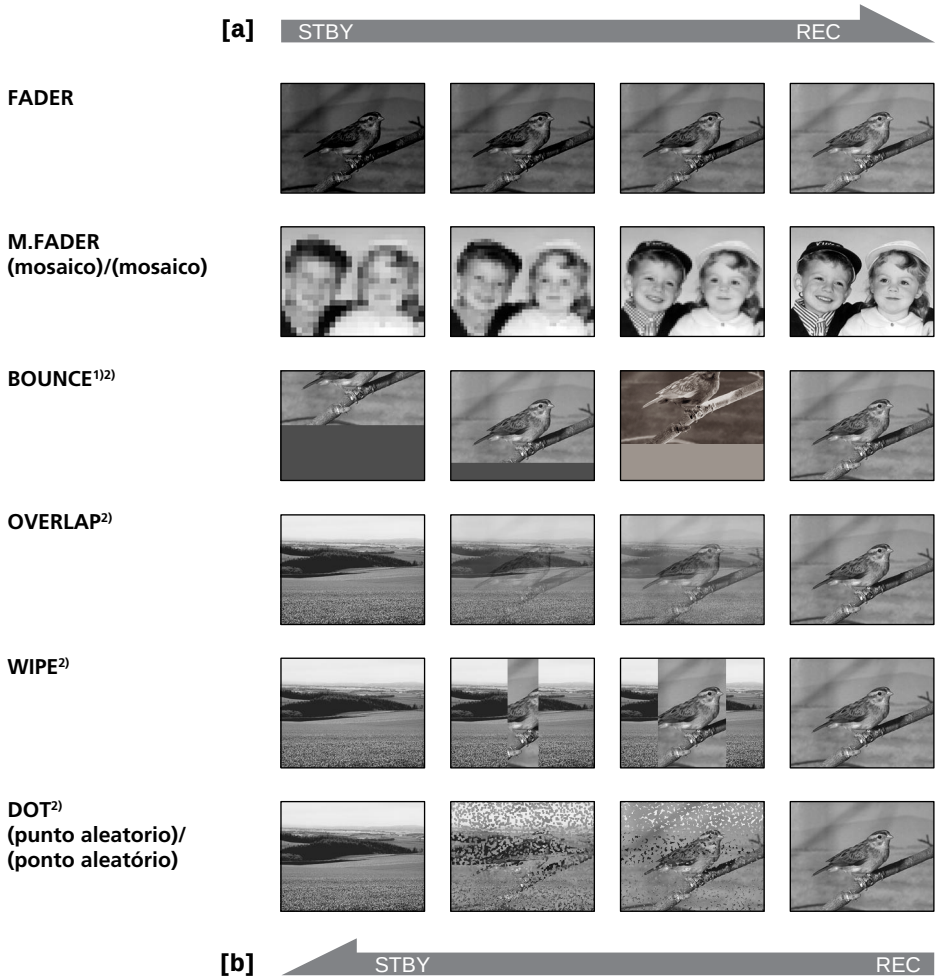

MONOTONE
Cuando realice el aumento gradual, la imagen cambiará gradualmente de blanco y negro a color.
Cuando realice el desvanecimiento, la imagen cambiará gradualmente de color a blanco y negro.

1) Usted podrá utilizar esta función cuando D ZOOM esté en OFF en los ajustes del menú.
2) Aumento gradual solamente

MONOTONE
Na fusão de abertura, a imagem altera-se gradualmente de preto e branco para colorido.
Na fusão de encerramento, a imagem altera-se gradualmente de colorido para preto e branco.

1) Pode-se utilizar esta função quando D ZOOM estiver ajustado em OFF nos parâmetros do menu.
2) Somente na fusão de abertura

Utilización de la función de aumento gradual y desvanecimiento

(1) Para realizar el aumento gradual [a]
En el modo de espera, presione FADER hasta que parpadee el indicador de aumento gradual deseado.
Para realizar el desvanecimiento [b]
En el modo de grabación, presione FADER hasta que parpadee el indicador de desvanecimiento deseado.
El indicador cambiará de la forma siguiente:
FADER → M.FADER → BOUNCE → MONOTONE → OVERLAP → WIPE → DOT
El último modo de aumento gradual o desvanecimiento se indicará en primer lugar.

(2) Presione START/STOP. El indicador de aumento gradual/desvanecimiento dejará de parpadear.
Después de haber realizado el aumento gradual/desvanecimiento, su videocámara volverá automáticamente al modo normal.

Utilização da função de fusão

(1) Na fusão de abertura [a]
Durante o modo de espera, carregue em FADER até que o indicador de fusão desejado passe a piscar.
Na fusão de encerramento [b]
Durante o modo de gravação, carregue em FADER até que o indicador de fusão desejado passe a piscar.
O indicador altera-se como segue:
FADER → M.FADER → BOUNCE → MONOTONE → OVERLAP → WIPE → DOT
O último modo de fusão seleccionado é indicado em primeiro lugar.

(2) Carregue em START/STOP. O indicador de fusão pára de piscar.
Após a fusão de abertura/encerramento ser executada, a sua videocâmara retorna automaticamente ao modo normal.

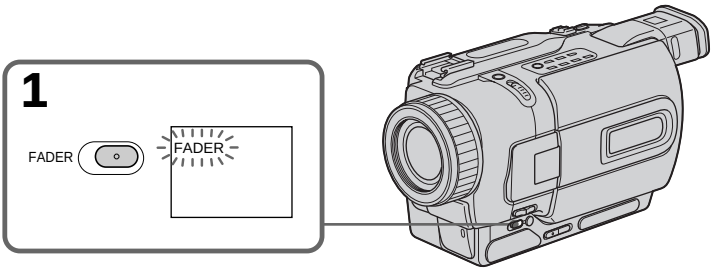

Para cancelar la función de aumento gradual/desvanecimiento

Antes de presionar START/STOP, presione FADER hasta que desaparezca el indicador.

Para cancelar a função de fusão

Antes de premir START/STOP, carregue em FADER até que o indicador desapareça.

Utilización de la función de aumento gradual y desvanecimiento

Notas

- Las funciones de superposición, barrido, y punto solamente trabajarán con cintas grabadas en el sistema Digital8 [8].
- Usted no podrá utilizar las funciones siguientes cuando esté usando la función de aumento gradual/desvanecimiento. Tampoco podrá utilizar la función de aumento gradual/desvanecimiento cuando esté usando las funciones siguientes.
  – Efecto digital
  – Modo de baja iluminación de PROGRAM AE (función de superposición, de barrido, o de punto solamente)
  – Videofilmación en la obscuridad súper
  – Grabación de fotografías en cinta

Antes de utilizar la función de superposición, barrido, o punto

Su videocámara almacenará la imagen en la cinta. Mientras la imagen esté almacenándose, el indicador parpadeará rápidamente y la imagen que esté videofilmando desaparecerá de la pantalla. Dependiendo de las condiciones de la cinta, es posible que la imagen no se grabe claramente.

Nota sobre la función de rebote

Usted podrá utilizar esta función cuando D ZOOM esté ajustado a OFF en los ajustes del menú.

Cuando esté utilizando la función de rebote, no podrá usar las funciones siguientes:

– Enfoque
– Zoom
– Efecto de imagen

Nota sobre la función de rebote

El indicador BOUNCE no aparecerá en el modo o funciones siguientes:

– D ZOOM activado en los ajustes del menú
– Modo panorámico
– Efecto de imagen
– Exposición automática programada (PROGRAM AE)

Utilização da função de fusão

Notas

- As funções de sobreposição, passagem de cena e ponto funcionam somente em fitas de vídeo gravadas pelo sistema Digital8 [8].
- Não é possível utilizar as funções a seguir durante a utilização da função de fusão. Além disso, não se pode utilizar a função de fusão durante a utilização das seguintes funções:
  – Efeito digital
  – Modo baixo lux de PROGRAM AE (Somente função de sobreposição, passagem de cena ou ponto)
  – Super Filmagem Nocturna
  – Gravação fotográfica em cassete

Antes de utilizar a função de sobreposição, passagem de cena ou ponto

A sua videocâmara armazena a imagem na fita. À medida que a imagem é armazenada, o indicador passa a piscar rapidamente, e a imagem em gravação desaparece do écran. Dependendo das condições da fita de vídeo, a imagem pode não ser gravada com nitidez.

Nota acerca da função de salto vertical da imagem

Não é possível utilizar esta função quando D ZOOM estiver ajustado a OFF nos parâmetros do menu.

Durante a utilização da função de salto vertical da imagem, não é possível utilizar as funções a seguir:

– Focagem
– Zoom
– Efeito de imagem

Nota acerca da função de salto vertical da imagem

O indicador BOUNCE não aparece nos seguintes modos ou funções:

– D ZOOM activado nos parâmetros do menu
– Modo panorâmico
– Efeito de imagem
– PROGRAM AE

Utilización de efectos especiales – Efecto de imagen

Usted podrá procesar digitalmente imágenes para obtener efectos especiales como los de las películas o de televisión.

NEG. ART [a] : El color y el brillo de la imagen se invierten.
SEPIA : La imagen es de color sepia.
B&W : La imagen es monocroma (blanco y negro).
SOLARIZE [b] : La intensidad de iluminación es más clara, y la imagen aparece como en la ilustración.
SLIM [c] : La imagen se estira verticalmente.
STRETCH [d] : La imagen se ensancha horizontalmente.
PASTEL [e] : El contraste de la imagen se acentúa, y la imagen parece como las de dibujos animados.
MOSAIC [f] : La imagen aparece como un mosaico.

Utilização de efeitos especiais – Efeito de imagem

Imagens podem ser digitalmente processadas para a produção de efeitos especiais tais como os de filmes ou televisão.

NEG. ART [a] : A cor e o brilho da imagem são invertidos.
SEPIA : A imagem é sépia.
B&W : A imagem é monocrómica (em preto e branco).
SOLARIZE [b] : A intensidade de luz é mais clara e a imagem parece uma ilustração.
SLIM [c] : A imagem expande-se verticalmente.
STRETCH [d] : A imagem expande-se horizontalmente.
PASTEL [e] : O contraste da imagem é enfatizado, e a imagem parece um desenho animado.
MOSAIC [f] : A imagem aparece em mosaico.

[a] **[b]** **[c]** **[d]** **[e]** **[f]**

Utilización de efectos especiales – Efecto de imagen

(1) En el modo CAMERA, presione MENU para hacer que se visualicen los ajustes del menú.
(2) Gire el dial SEL/PUSH EXEC para seleccionar M, y después presiónelo.
(3) Gire el dial SEL/PUSH EXEC para seleccionar P EFFECT, y después presiónelo.
(4) Gire el dial SEL/PUSH EXEC para seleccionar el modo de efecto de imagen deseado, y después presiónelo.

Utilização de efeitos especiais – Efeito de imagem

(1) Carregue em MENU para mostrar os parâmetros do menu no modo CAMERA.
(2) Gire o disco SEL/PUSH EXEC para seleccionar M, e então pressione o disco.
(3) Gire o disco SEL/PUSH EXEC para seleccionar P EFFECT, e então pressione o disco.
(4) Gire o disco SEL/PUSH EXEC para seleccionar o modo de efeito de imagem desejado, e então pressione o disco.

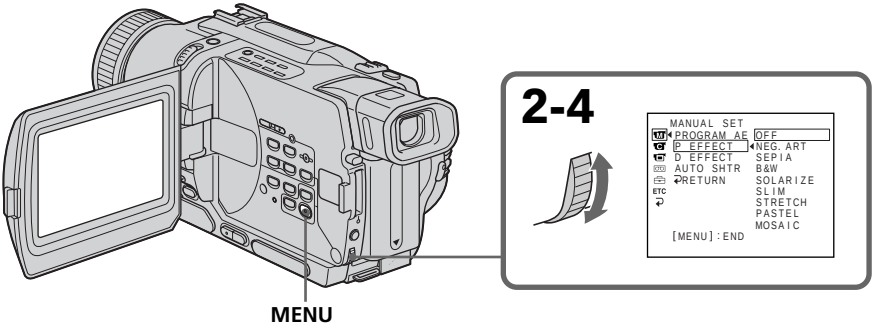

Para desactivar la función de efecto de imagen

Ajuste P EFFECT a OFF en los ajustes del menú.

Cuando esté utilizando la función de efecto de imagen

No podrá seleccionar OLD MOVIE con la función de efectos digitales.

Cuando desconecte la alimentación

El efecto de imagen se cancelará automáticamente.

Para desligar a função de efeito de imagem

Ajuste P EFFECT a OFF nos parâmetros do menu.

Durante a utilização da função de efeito de imagem

Não é possível seleccionar OLD MOVIE com a função de efeito digital.

Quando se desliga a alimentação

O efeito de imagem é automaticamente cancelado.

Utilización de efectos especiales – Efecto digital

Usted podrá añadir efectos especiales a las imágenes grabadas utilizando varias funciones digitales. El sonido se grabará normalmente.

STILL
Usted podrá grabar una imagen fija para superponerla sobre imágenes móviles.

FLASH (FLASH MOTION)
Usted podrá grabar sucesivamente imágenes fijas a intervalos constantes.

LUMI. (LUMINANCEKEY)
Usted podrá intercambiar un área más brillante de una imagen fija por una imagen móvil.

TRAIL
Usted podrá grabar una imagen que deje una imagen residual, como una estela.

SLOW SHTR (SLOW SHUTTER)
Usted podrá reducir la velocidad de obturación. El modo de obturación lenta será ideal para grabar una imagen obscura con más brillo.

OLD MOVIE
Usted podrá añadir la atmósfera de películas antiguas a las imágenes. Su videocámara ajustará automáticamente el modo panorámico a ON, el efecto de imagen a SEPIA, y la velocidad de obturación apropiada.

Utilização de efeitos especiais – Efeito digital

Efeitos especiais podem ser adicionados às cenas gravadas mediante a utilização de várias funções digitais. O som é gravado normalmente.

STILL
Pode-se gravar uma imagem estática de maneira que se sobreponha a uma imagem em movimento.

FLASH (FLASH MOTION)
Imagens estáticas podem ser gravadas sucessivamente a intervalos constantes.

LUMI. (LUMINANCEKEY)
Pode-se permutar uma área mais clara numa imagem estática com uma imagem em movimento.

TRAIL
Pode-se gravar a imagem de maneira que uma imagem incidental seja deixada como um rasto.

SLOW SHTR (SLOW SHUTTER)
Pode-se reduzir a velocidade de obturação. O modo de obturação lenta é bom para gravar imagens escuras com maior claridade.

OLD MOVIE
Pode-se adicionar uma atmosfera do tipo filme antigo às imagens. A sua videocâmara ajusta automaticamente o modo panorâmico a ON, o efeito de imagem a SEPIA e a velocidade de obturação ao valor apropriado.

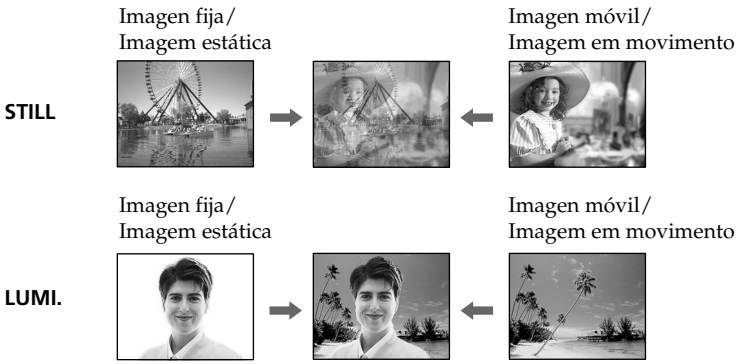

Utilización de efectos especiales – Efecto digital

(1) En el modo CAMERA, presione MENU para hacer que se visualicen los ajustes del menú.
(2) Gire el dial SEL/PUSH EXEC para seleccionar [M], y después presiónelo.
(3) Gire el dial SEL/PUSH EXEC para seleccionar D EFFECT, y después presiónelo.
(4) Gire el dial SEL/PUSH EXEC para seleccionar el modo de efecto de digital deseado, y después presiónelo.
(5) Presione el dial SEL/PUSH EXEC. En la pantalla aparecerán barras. En los modos STILL y LUMI., la imagen fija se almacenará en la memoria.
(6) Gire el dial SEL/PUSH EXEC para ajustar el efecto de la forma siguiente.

STILL – Velocidad con la que desee que la imagen fija se superponga sobre las imágenes móviles
FLASH – Intervalo del movimiento por destellos
LUMI. – Esquema de color del área de la imagen fija que se intercambiará por imágenes móviles
TRAIL – Tiempo de desvanecimiento de la imagen residual
SLOW SHTR – Velocidad de obturación. Cuanto mayor sea el número ajustado, menor será la velocidad de obturación.
OLD MOVIE – No es necesario ajuste alguno.

Cuantas más barras haya en la pantalla, más intenso será el efecto digital. Las barras aparecerán en los modos siguientes: STILL, FLASH, LUMI., y TRAIL.

Utilização de efeitos especiais – Efeito digital

(1) Carregue em MENU para mostrar os parâmetros do menu no modo CAMERA.
(2) Gire o disco SEL/PUSH EXEC para seleccionar [M], e então pressione o disco.
(3) Gire o disco SEL/PUSH EXEC para seleccionar D EFFECT, e então pressione o disco.
(4) Gire o disco SEL/PUSH EXEC para seleccionar modo de efeito digital desejado, e então pressione o disco.
(5) Carregue no disco SEL/PUSH EXEC. As barras aparecem no écran. Nos modos STILL e LUMI., a imagem estática é armazenada na memória.
(6) Gire o disco SEL/PUSH EXEC para ajustar o efeito conforme segue:

STILL – O índice da imagem estática que se deseja sobrepor na imagem em movimento
FLASH – O intervalo do movimento de lampejo
LUMI. – O esquema colorido da área na imagem estática a ser permutada com uma imagem em movimento
TRAIL – O tempo de desvanecimento da imagem incidental
SLOW SHTR – Velocidade de obturação. Quanto maior o valor da velocidade de obturação, mais lenta é tal velocidade de obturação.
OLD MOVIE – Nenhum ajustamento necessário

Quanto mais barras houver no écran, mais intenso é o efeito digital. As barras aparecem nos seguintes modos: STILL, FLASH, LUMI. e TRAIL.

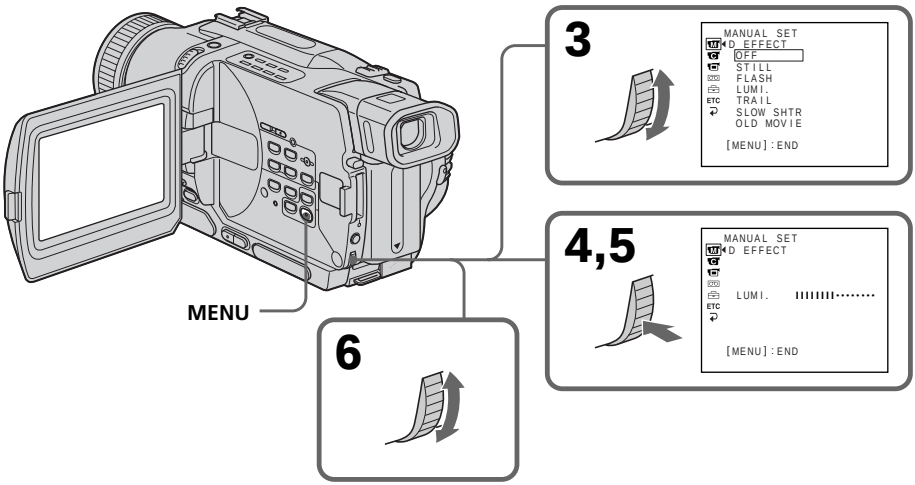

Utilización de efectos especiales – Efecto digital

Para cancelar el efecto digital

Ajuste D EFFECT a OFF en los ajustes del menú.

Notas

- Durante el efecto digital no trabajarán las funciones siguientes:
  - Aumento gradual/desvanecimiento
  - Modo de baja iluminación de exposición automática programada (PROGRAM AE)
  - Grabación de fotografías en cinta
  - Videofilmación en la obscuridad súper
- La funcion siguiente no trabajará en el modo de obturación lenta:
  - Exposición automática programada (PROGRAM AE)
- Las funciones siguientes no trabajarán en el modo de película antigua:
  - Modo panorámico
  - Efecto de imagen
  - Exposición automática programada (PROGRAM AE)

Cuando desconecte la alimentación

El efecto digital se cancelará automáticamente.

Cuando videofilme en el modo de obturación lenta

El enfoque automático puede no ser efectivo. Enfoque manualmente utilizando un trípode.

Velocidad de obturación

Número de velocidad de obturación	Velocidad de obturación
SLOW SHTR 1	1/30
SLOW SHTR 2	1/15
SLOW SHTR 3	1/8
SLOW SHTR 4	1/4

Utilização de efeitos especiais – Efeito digital

Para cancelar o efeito digital

Ajuste D EFFECT a OFF nos parâmetros do menu.

Notas

- Durante o efeito digital, não actuam as funções a seguir:
  - Fusão
  - Modo baixo lux de PROGRAM AE
  - Fotofilmagem em cassete
  - Super Filmagem Nocturna
- Durante o modo de obturação lenta, não funciona a seguinte função:
  - PROGRAM AE
- Durante o modo de filme antigo, não actuam as seguintes funções:
  - Modo panorâmico
  - Efeito de imagem
  - PROGRAM AE

Quando se desliga a alimentação

O efeito digital é automaticamente cancelado.

Durante gravações no modo de obturação lenta

A focagem automática pode não ser efectiva. Efectue a focagem manualmente, utilizando um tripé.

Velocidade de obturação

Número da velocidade de obturação	Velocidade de obturação
SLOW SHTR 1	1/30
SLOW SHTR 2	1/15
SLOW SHTR 3	1/8
SLOW SHTR 4	1/4

Utilización de la función exposición automática programada (PROGRAM AE)

Usted podrá seleccionar el modo de PROGRAM AE (exposición automática programada) más adecuado a sus requisitos específicos de videofilmación.

Proyector
Este modo evita que las caras de las personas, por ejemplo, aparezcan excesivamente blancas cuando videofilme motivos muy iluminados, como en teatros.

Retrato suave
Este modo resalta el motivo creando un fondo suave para motivos tales como personas o flores.

Aprendizaje de deportes
Este modo reduce al mínimo las sacudidas de motivos moviéndose como en un partido de tenis o en juegos de golf.

Playa y esquí
Este modo evita que las caras de personas aparezcan obscuras cuando estén muy iluminadas, directamente o con luz reflejada, como en una playa en verano, o en una pista de esquí.

Crepúsculo e iluminación lunar
Este modo le permitirá mantener la atmósfera cuando esté videofilmando puestas del sol, vistas nocturnas en general, fuegos artificiales, o letreros de neón.

Paisaje
Este modo es para videofilmar motivos distantes, tales como montañas, y evita que su videocámara enfoque el cristal o la tela metálica de ventanas cuando esté videofilmando un motivo detrás de un cristal o una red.

Baja iluminación
Este modo hará que los motivos resulten más brillantes con iluminación insuficiente.

Utilização da função PROGRAM AE

Pode-se seleccionar o modo PROGRAM AE (Exposição Automática) que se adeque aos requerimentos específicos de filmagem.

Holofote
Este modo evita que as faces das pessoas, por exemplo, apareçam excessivamente brancas quando se filmam motivos iluminados por fortes luzes em teatros.

Retratos suave
Este modo ressalta o motivo enquanto cria um fundo suave para objectos tais como pessoas ou flores.

Lição de esporte
Este modo minimiza tremulações de objectos em movimento rápido, tal como em partidas de ténis ou golfe.

Praia & esqui
Este modo evita que as faces das pessoas apareçam escuras sob iluminações intensas ou luz reflectida, tal como numa praia em pleno verão ou numa rampa de esqui.

Pôr-do-sol & luar
Este modo permite-lhe manter a atmosfera em gravações de pôr-do-sol, vistas nocturnas gerais, exibições de fogos de artifício e sinais de néon.

Paisagem
Este modo destina-se a gravações de objectos distantes, tais como montanhas, e evita que a sua videocâmara focalize vidros ou telas metálicas em janelas quando desejar gravar um motivo por trás do vidro ou tela.

Baixo lux
Este modo torna os objectos mais claros quando sob iluminação insuficiente.

Utilización de la función exposición automática programada (PROGRAM AE)

(1) En el modo CAMERA o MEMORY, (DCR-TRV330/TRV530 solamente), presione MENU para hacer que se visualicen los ajustes del menú.
(2) Gire el dial SEL/PUSH EXEC para seleccionar M, y después presiónelo.
(3) Gire el dial SEL/PUSH EXEC para seleccionar PROGRAM AE, y después presiónelo.
(4) Gire el dial SEL/PUSH EXEC para seleccionar el modo deseado, y después presiónelo.

Utilização da função PROGRAM AE

(1) Carregue em MENU para mostrar os parâmetros do menu no modo CAMERA ou MEMORY (somente DCR-TRV330/TRV530).
(2) Gire o disco SEL/PUSH EXEC para seleccionar M, e então pressione o disco.
(3) Gire o disco SEL/PUSH EXEC para seleccionar PROGRAM AE, e então pressione o disco.
(4) Gire o disco SEL/PUSH EXEC para seleccionar o modo desejado.

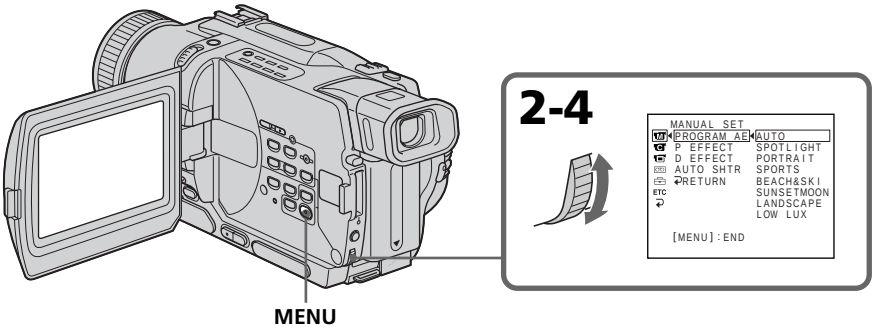

Para desactivar la función de exposición automática programada (PROGRAM AE)

Ajuste PROGRAM AE a AUTO en los ajustes del menú.

Para desligar a função PROGRAM AE

Ajuste PROGRAM AE a AUTO nos parâmetros do menu.

Utilización de la función exposición automática programada (PROGRAM AE)

Notas

- En los modos de proyector, aprendizaje de deportes, y playa y esquí, usted no podrá tomar primeros planos. Esto se debe a que su videocámara está ajustada para enfocar solamente motivos situados en el centro a gran distancia.
- En los modos de crepúsculo e iluminación lunar, y de paisaje, la videocámara está ajustada para enfocar solamente motivos distantes.
- En el modo de exposición automática programada (PROGRAM AE) no trabajarán las funciones siguientes:
  – Obturación lenta
  – Película antigua
  – Robote
- En el modo de baja iluminación no trabajarán las funciones siguientes:
  – Efecto digital
  – Superposición
  – Barrido
  – Punto
- Si NIGHTSHOT está ajustado a ON, la función de exposición programada (PROGRAM AE) no trabajará. (El indicador parpadeará.)
- Si videofilma en el modo MEMORY, no trabajará el modo de baja iluminación. (El indicador parpadeará.) (DCR-TRV330/TRV530 solamente)

Si está videofilmando bajo un tubo de descarga, como una lámpara fluorescente, una lámpara de sodio, o una lámpara de mercurio

En los modos siguientes puede ocurrir parpadeo o cambios de color. Cuando suceda esto, desactive la función de exposición automática programada (PROGRAM AE).
– Modo de retrato suave
– Modo de aprendizaje de deportes

Utilização da função PROGRAM AE

Notas

- Nos modos holofote, lição de esporte e praia & esqui, não é possível realizar tomadas de cena em primeiro plano. Isto porque a sua videocâmara está ajustada para focar somente objectos a média para longa distância.
- Nos modos pôr-do-sol & luar e paisagem, a sua videocâmara é ajustada para focalizar somente objectos distantes.
- Durante o modo PROGRAM AE, não actuam as funções a seguir:
  – Obturação lenta
  – Filme antigo
  – Salto vertical da imagem
- Durante o modo baixo lux, não actuam as seguintes funções:
  – Efeito digital
  – Sobreposição
  – Passagem de cena
  – Ponto
- Durante o ajuste de NIGHTSHOT a ON, a função PROGRAM AE não actua. (O indicador pisca.)
- Durante a filmagem no modo MEMORY , o modo baixo lux não funciona. (O indicador pisca.) (somente DCR-TRV330/TRV530)

Caso esteja a gravar sob um tubo de descarga, tal como lâmpada fluorescente, lâmpada de sódio ou lâmpada de mercúrio

Tremulações ou mudanças de cor podem ocorrer nos modos a seguir. Em tais casos, desligue a função PROGRAM AE.
– Modo retratos suave
– Modo lição de esporte

Ajuste manual de la exposición

Usted podrá ajustar manualmente y establecer la exposición.
Ajuste manualmente la exposición en los casos siguientes:
– El motivo está iluminado a contraluz
– Motivo brillante y fondo obscuro
– Para grabar fielmente imágenes obscuras (p. ej., escenas nocturnas).

(1) Presione EXPOSURE en el modo CAMERA o MEMORY (DCR-TRV330/TRV530 solamente). Aparecerá el indicador de exposición en la pantalla.
(2) Gire el dial SEL/PUSH EXEC para ajustar el brillo.

Ajuste manual da exposição

Pode-se ajustar e definir a exposição manualmente.
Regule a exposição manualmente nos seguintes casos:
– Motivo em contraluz
– Motivo claro e fundo escuro
– Para gravar imagens escuras (ex.: cenários nocturnos) com fidelidade

(1) No modo CAMERA ou MEMORY, carregue em EXPOSURE (somente DCR-TRV330/TRV530). O indicador de exposição aparece no écran.
(2) Gire o disco SEL/PUSH EXEC para ajustar a intensidade do brilho.

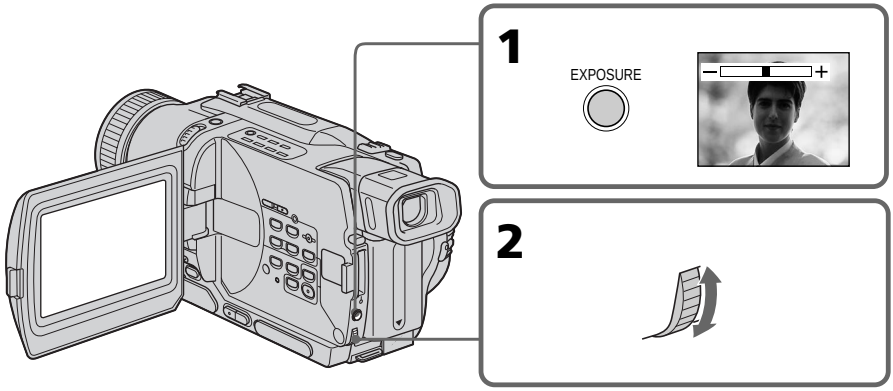

Para volver al modo de exposición automática

Presione EXPOSURE.

Nota

Cuando ajuste manualmente la exposición, la función de contraluz no trabajará en el modo CAMERA ni MEMORY (DCR-TRV330/TRV530 solamente).

Su videocámara volverá automáticamente al modo automático:
– si cambia el modo de exposición automática programada (PROGRAM AE)
– si desliza NIGHTSHOT hasta ON

Para retornar ao modo de exposição automática

Carregue em EXPOSURE.

Nota

Quando se ajusta manualmente a exposição, a função de contraluz não actua durante o modo CAMERA ou MEMORY (somente DCR-TRV330/TRV530).

A sua videocâmara retorna automaticamente ao modo automático:
– caso altere o modo PROGRAM AE.
– caso deslize NIGHTSHOT até ON.

Enfoque manual

Usted podrá obtener mejores resultados ajustando manualmente el enfoque en los casos siguientes:

- El modo de enfoque automático no será efectivo al videofilmar:
  - motivos a través de un vidrio empañado.
  - rayas horizontales.
  - motivos con poco contraste con fondos tales como paredes o el cielo.
- Cuando desee cambiar el enfoque de un motivo de primer plano a otro de fondo.
- Videofilmación de un motivo estacionario utilizando un trípode.

Focagem manual

Melhores resultados podem ser obtidos mediante o ajuste manual da focagem nos casos a seguir:

- O modo de focagem automática não é efectivo durante a filmagem de:
  - motivos através de vidros cobertos de gotas d'água.
  - listras horizontais.
  - motivos com pouco contraste e fundo tal como parede ou céu.
- Quando se quer alterar o foco de um objecto localizado num plano à frente para um objecto no fundo.
- Filmagem de um motivo estacionário com utilização de tripé.

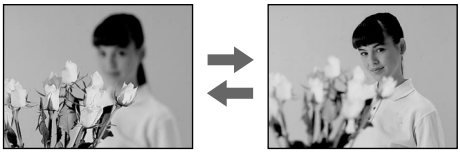

(1) Ponga FOCUS en MANUAL en el modo CAMERA o MEMORY (DCR-TRV330/TRV530 solamente). En la pantalla de aparecerá el indicador ☞.
(2) Gire el anillo de enfoque para enfocar con nitidez.

(1) Ajuste FOCUS a MANUAL durante o modo CAMERA ou MEMORY (somente DCR-TRV330/TRV530). O indicador ☞ aparece no écran.
(2) Gire o anel de focagem para tornar nítido o foco.

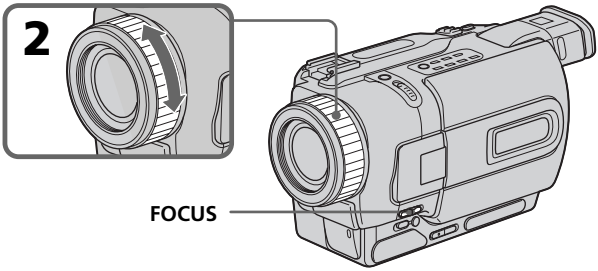

Para volver al modo de enfoque automático

Ponga FOCUS en AUTO.

Para retornar ao modo de focagem automática

Ajuste FOCUS a AUTO.

Enfoque manual

Para enfocar con precisión
Ajuste el zoom enfocando en primer lugar en la posición “T” (telefoto) y después videofilme en la posición “W” (gran angular). Esto facilitará el enfoque.

Para videofilmar cerca del motivo
Enfoque en el extremo de la posición “W” (gran angular).

cambiará a los indicadores siguientes:
- cuando videofilme un motivo distante.
- cuando el motivo esté demasiado cerca como para enfocarlo.

Focagem manual

Para focar com precisão
Regule o zoom, focando primeiro na posição «T» (telefoto) e então filmando na posição «W» (grande angular). Isto tornará a focagem mais fácil.

Quando se filma perto do motivo
Efectue a focagem na extremidade da posição «W» (grande angular).

altera-se para os seguintes indicadores:
- quando se grava um motivo distante;
- quando o motivo está demasiadamente perto para ser focado.

Superposición de un título

Usted podrá seleccionar uno de ocho títulos preajustados y cuatro títulos personales (pág. 71). También podrá seleccionar el idioma, la posición, el color, el tamaño, y la ubicación de los títulos.

(1) En el modo de espera, presione TITLE para que se visualice el menú de títulos. En la pantalla aparecerá el menú de títulos.
(2) Gire el dial SEL/PUSH EXEC para seleccionar 🗀, y después presiónelo.
(3) Gire el dial SEL/PUSH EXEC para seleccionar el título deseado, y después presiónelo. Los títulos se visualizarán en el idioma seleccionado.
(4) Si es necesario, cambie el color, el tamaño, o la ubicación.
① Gire el dial SEL/PUSH EXEC para seleccionar el color, el tamaño, o la ubicación, y después presiónelo. En la pantalla aparecerá el elemento.
② Gire el dial SEL/PUSH EXEC para seleccionar el elemento deseado, y después presiónelo.
③ Repita los pasos ① y ② hasta haber dispuesto el título en la forma deseada.
(5) Para completar el ajuste, vuelva a presionar el dial SEL/PUSH EXEC.
(6) Para iniciar la grabación, presione START/STOP.
(7) Cuando desee parar la grabación, presione TITLE.

Sobreposição de um título

Pode-se seleccionar um dos oito títulos pré-ajustados e dois títulos personalizados (pág. 71). Pode-se também seleccionar o idioma, a cor, o tamanho e a posição dos títulos.

(1) Carregue em TITLE para exibir o menu de títulos durante o modo de espera. O mostrador do menu de títulos aparece no écran.
(2) Gire o disco SEL/PUSH EXEC para seleccionar 🗀, e então prima o disco.
(3) Gire o disco SEL/PUSH EXEC para seleccionar o título desejado e então prima o disco. Os títulos são indicados no idioma seleccionado.
(4) Altere a cor, o tamanho ou a posição, se necessário.
① Gire o disco SEL/PUSH EXEC para seleccionar a cor, o tamanho ou a posição, e então prima o disco. O item aparece no écran.
② Gire o disco SEL/PUSH EXEC para seleccionar o item desejado, e então prima o disco.
③ Repita os passos ① e ② até que o título seja exposto da forma desejada.
(5) Prima o disco SEL/PUSH EXEC novamente para completar a definição.
(6) Carregue em START/STOP para iniciar a gravação.
(7) Quando quiser parar a gravação do título, carregue em TITLE.

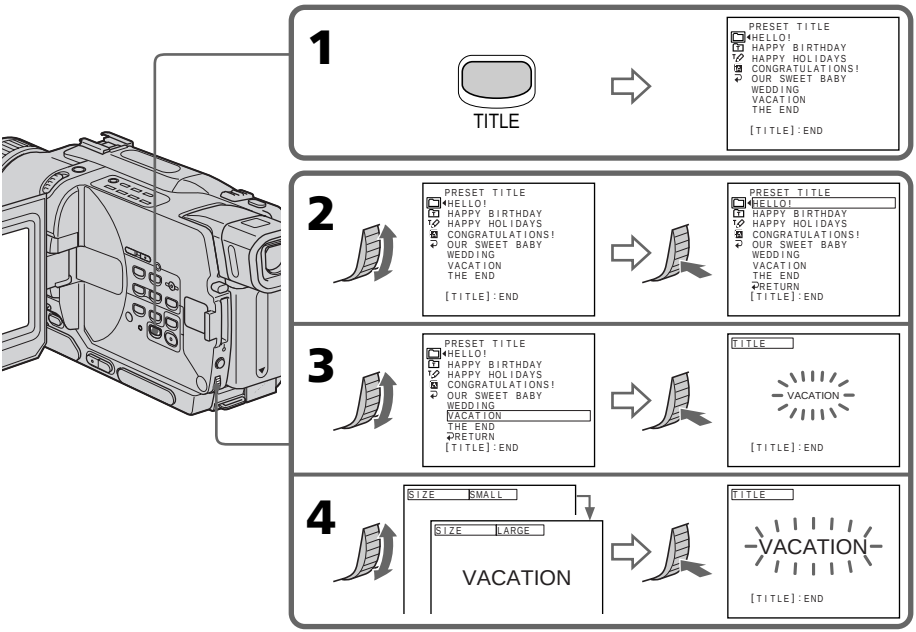

Superposición de un título

Para superponer el título durante la videofilmación

Presione TITLE si está videofilmando, y realice los pasos 2 a 5. Cuando presione el dial SEL/PUSH EXEC en el paso 5, el título se grabará.

Para seleccionar el idioma de los títulos preajustados

Si desea cambiar el idioma, seleccione 🅰 antes del paso 2. Después seleccione el idioma y vuelva al paso 2.

Si hace que se visualice el menú durante la superposición de un título

El título no se grabará mientras esté visualizándose el menú.

Para utilizar un título personal

Cuando desee utilizar un título personal, seleccione 🄵 en el paso 2.

Ajuste del título

- El color del título cambiará de la forma siguiente:
  WHITE (blanco) ⟷ YELLOW (amarillo) ⟷ VIOLET (violeta) ⟷ RED (rojo) ⟷ CYAN (azul verdoso) ⟷ GREEN (verde) ⟷ BLUE (azul)
- El tamaño cambiará de la forma siguiente:
  SMALL (pequeño) ⟷ LARGE (grande)
  Usted no podrá introducir más de 12 caracteres en el tamaño LARGE.
- La ubicación del título cambiará de la forma siguiente:
  1 ⟷ 2 ⟷ 3 ⟷ 4 ⟷ 5 ⟷ 6 ⟷7 ⟷ 8 ⟷ 9
  Cuanto mayor sea el número de ubicación, más bajo se colocará el título.
  Cuando haya seleccionado el tamaño de título LARGE, no podrá elegir la posición 9.

Cuando haya seleccionado ya ajustado el título

Usted no podrá grabar el título visualizado en la pantalla.

Cuando superponga un título durante la videofilmación

No sonarán pitidos.

Mientras esté reproduciendo

Usted podrá superponer un título. Sin embargo, el título no se grabará en la cinta.
Usted podrá grabar un título cuando duplique la cinta conectando su videocámara a una videograbadora con el cable conector de audio/vídeo. Si utiliza el cable i.LINK en vez del cable conector de audio/vídeo, no podrá grabar el título.

Sobreposição de um título

Para sobrepor o título durante a gravação

Carregue em TITLE durante a gravação e execute os passos de 2 a 5. Quando o disco SEL/PUSH EXEC for premido no passo 5, o título será gravado.

Para seleccionar o idioma de um título pré-ajustado

Caso queira alterar o idioma, seleccione 🅰 antes do passo 2. A seguir, seleccione o idioma desejado e retorne ao passo 2.

Caso o menu seja exibido durante a sobreposição de um título

O título não será gravado enquanto o menu estiver exibido.

Para utilizar um título personalizado

Caso queira utilizar um título personalizado, seleccione 🄵 no passo 2.

Definição do título

- A cor do título altera-se como segue:
  WHITE ⟷ YELLOW ⟷ VIOLET ⟷ RED ⟷ CYAN ⟷ GREEN ⟷ BLUE
- O tamanho do título altera-se como segue:
  SMALL ⟷ LARGE
  Não é possível introduzir mais de 12 caracteres no tamanho LARGE.
- A posição do título altera-se como segue:
  1⟷ 2⟷ 3⟷ 4⟷ 5⟷ 6⟷ 7⟷ 8⟷ 9
  Quanto maior o número da posição, mais baixo o título é posicionado.
  Quando se selecciona o tamanho LARGE para o título, não se pode escolher a posição 9.

Quando se está a seleccionar e ajustar o título

Não é possível gravar o título indicado no écran.

Quando se sobrepõe um título durante a gravação

O sinal sonoro não soa.

Durante a reprodução

Pode-se sobrepor um título. Entretanto, o título não é gravado na fita.
Pode-se registar um título quando se duplica uma cassete, ligando-se esta videocâmara ao videogravador com o cabo de ligação A/V. Caso utilize o cabo i.LINK no lugar do cabo de ligação A/V, não será possível registar o título.

Confección de sus propios títulos

Usted podrá confeccionar hasta dos títulos y almacenarlos en su videocámara. Cada título podrá tener hasta 20 caracteres.

(1) Presione TITLE en el modo de espera o VCR.
(2) Gire el dial SEL/PUSH EXEC para seleccionar , y después presiónelo.
(3) Gire dial SEL/PUSH EXEC para seleccionar CUSTOM1 SET o CUSTOM2 SET, y después presiónelo.
(4) Gire dial SEL/PUSH EXEC para seleccionar la columna de carácter deseada, y después presiónelo.
(5) Gire dial SEL/PUSH EXEC para seleccionar el carácter deseado, y después presiónelo.
(6) Repita los pasos 4 y 5 hasta haber seleccionado todos los caracteres y haber completado el título.
(7) Para finalizar la confección de sus propios títulos, gire el dial SEL/PUSH EXEC para seleccionar [SET], y después presiónelo. El título se almacenará en la memoria.
(8) Para hacer que desaparezca el menú de títulos, presione TITLE.

Criação de títulos personalizados

Pode-se criar um total de dois títulos e armazená-los nesta videocâmara. Cada título pode ter um máximo de 20 caracteres.

(1) Carregue em TITLE durante o modo de espera ou no modo VCR.
(2) Gire o disco SEL/PUSH EXEC para seleccionar e então prima o disco.
(3) Gire o disco SEL/PUSH EXEC para seleccionar CUSTOM1 SET ou CUSTOM2 SET, e então pressione o disco.
(4) Gire o disco SEL/PUSH EXEC para seleccionar a coluna do caractere desejado e então pressione o disco.
(5) Gire o disco SEL/PUSH EXEC para seleccionar o caractere desejado e então pressione o disco.
(6) Repita os passos 4 e 5 até que tenha seleccionado todos os caracteres e completado o seu título.
(7) Para finalizar a criação dos seus títulos personalizados, gire o disco SEL/PUSH EXEC até seleccionar [SET] e então pressione o disco. O título é armazenado na memória.
(8) Carregue em TITLE para fazer desaparecer o menu de títulos.

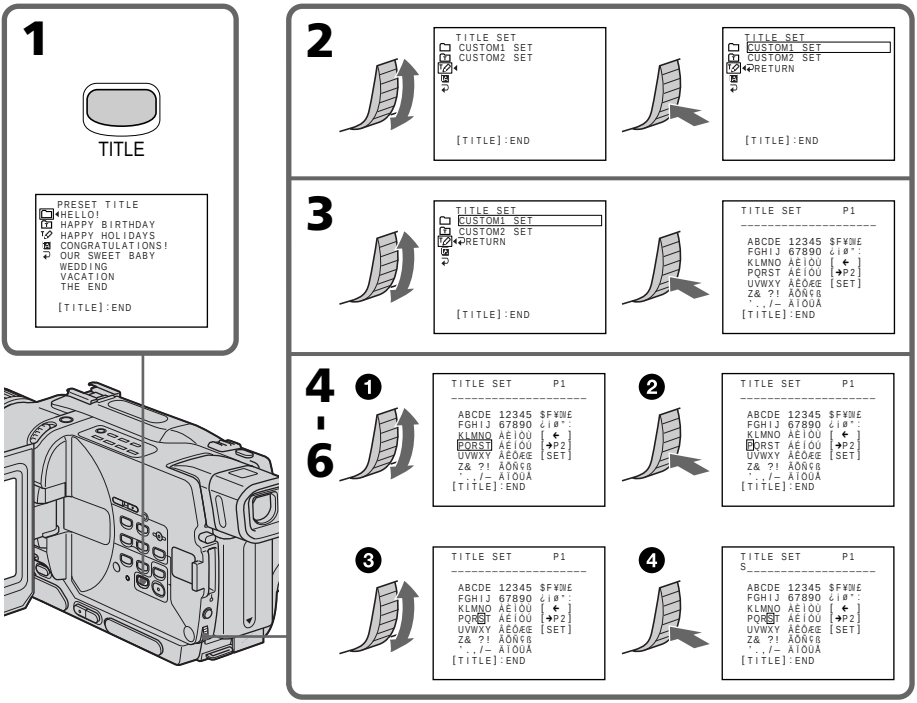

Confección de sus propios títulos

Para cambiar un titulo que haya almacenado

En el paso 3, seleccione CUSTOM1 SET o CUSTOM2 SET, dependiendo de qué título desee editar, y después presione el dial SEL/PUSH EXEC. Gire el dial SEL/PUSH EXEC para seleccionar [←], y después presiónelo para borrar el título. Se borrará el último carácter. Introduzca el nuevo título en la forma deseada.

Si tarda 3 minutos o más en introducir caracteres en el modo de espera mientras haya un videocasete en la videocámara

La alimentación se desconectará automáticamente. Los caracteres que haya introducido permanecerán almacenados en la memoria. Ponga el selector POWER en OFF (CHG) una vez, después devuélvalo a CAMERA, y vuelva al paso 1.
Recomendamos poner el selector POWER en VCR o extraer el videocasete para que la alimentación de su videocámara no se desconecte automáticamente cuando esté introduciendo los caracteres del título.

Si selecciona [→P2]

Aparecerá el menú para seleccionar el alfabeto y caracteres rusos. Para volver a la pantalla anterior, seleccione [→P1].

Para borrar un carácter

Seleccione [←]. Se borrará el último carácter.

Para introducir un espacio

Seleccione [Z& ?!], y después seleccione la parte en blanco.

Criação de títulos personalizados

Para alterar um título que tenha armazenado

No passo 3, seleccione CUSTOM1 SET ou CUSTOM2 SET, conforme o título que deseja alterar, e então carregue no disco SEL/PUSH EXEC. Gire o disco SEL/PUSH EXEC para seleccionar [←] e então pressione o disco para eliminar o título. O último caractere é apagado. Introduza o novo título conforme desejado.

Caso leve 3 minutos ou mais para introduzir caracteres durante o modo de espera com uma cassete inserida na sua videocâmara

A alimentação desliga-se automaticamente. Os caracteres introduzidos permanecem armazenados na memória. Ajuste o interruptor POWER a OFF (CHG) uma vez então de volta a CAMERA. A seguir, prossiga a partir do passo 1.
Recomenda-se ajustar o interruptor POWER a VCR ou remover a cassete de maneira que a sua videocâmara não se desligue automaticamente durante a introdução dos caracteres do título.

Caso seleccione [→P2]

O menu para a selecção de caracteres alfabéticos e russos aparece. Seleccione [→P1] para retornar ao écran prévio.

Para apagar um caractere

Seleccione [←]. O último caractere é apagado.

Para introduzir um espaço

Seleccione [Z& ?!], e então seleccione o trecho em branco.

Inserción de una escena

Usted podrá insertar una escena en medio de una cinta grabada designando los puntos de comienzo y finalización. Los fotogramas previamente grabados entre estos puntos se borrarán. Utilice el mando a distancia para esta operación.

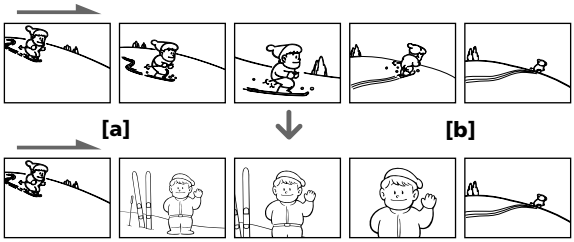

(1) Con su videocámara en el modo de espera, mantenga presionada la tecla EDITSEARCH, y suéltela en el punto de finalización de la inserción **[b]**.
(2) Presione ZERO SET MEMORY. El indicador ZERO SET MEMORY parpadeará y el contador de la cinta se repondrá a cero.
(3) Mantenga presionada la parte – ⊖ de la tecla EDITSEARCH , y suéltela en el punto de comienzo de la inserción **[a]**.
(4) Para iniciar la grabación, presione START/STOP. La escena se insertará. La grabación se parará automáticamente en el punto cero del contador de la cinta, Su videocámara volverá al modo de espera.

Inserção de uma cena

Pode-se inserir uma cena no meio de uma fita gravada, mediante o ajuste dos pontos de início e término. Os quadros previamente gravados entre tais pontos de início e término serão apagados. Utilize o telecomando para executar esta operação.

(1) Com a videocâmara no modo de espera, mantenha pressionada EDITSEARCH e libere a tecla no ponto de término da inserção **[b]**.
(2) Carregue em ZERO SET MEMORY. O indicador ZERO SET MEMORY passa a piscar e o contador retorna a zero.
(3) Mantenha pressionado o lado – ⊖ de EDITSEARCH e libere a tecla no ponto de início da inserção **[a]**.
(4) Carregue em START/STOP para iniciar a gravação. A cena é inserida. A gravação cessa automaticamente perto do ponto zero do contador. A sua videocâmara retorna ao modo de espera.

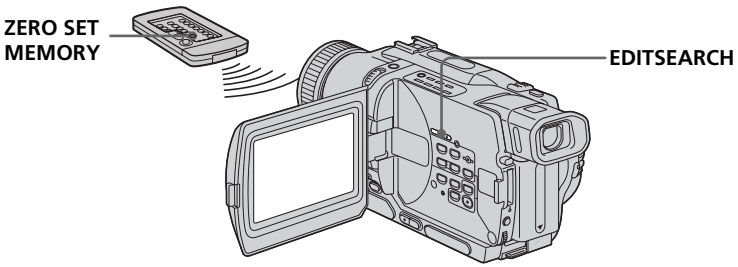

Notas
- La función de memorización de cero solamente trabajará para cintas grabadas en el sistema Digital8 ❴❵.
- Las imágenes y el sonido pueden distorsionarse al final de la sección insertada cuando se reproduzca.

Si la cinta posee una sección en blanco en las partes grabadas
La función de memorización de cero puede no trabajar correctamente.

Notas
- A função de memória do ponto zero funciona somente em fitas de vídeo gravadas pelo sistema Digital8 ❴❵.
- Na reprodução, a imagem e o som podem ser distorcidos no término do trecho inserido.

Se uma fita possuir um trecho em branco nos segmentos gravados
A função de memória do ponto zero poderá não funcionar correctamente.

Reproducción de una cinta con efectos de imagen

Durante la reproducción, usted podrá procesar una escena utilizando las funciones de efectos de imagen: NEG.ART, SEPIA, B&W, y SOLARIZE.

(1) En el modo de reproducción o en el de reproducción en pausa, presione MENU para hacer que se visualicen los ajustes del menú.
(2) Gire el dial SEL/PUSH EXEC para seleccionar M, y después presiónelo.
(3) Gire el dial SEL/PUSH EXEC para seleccionar P EFFECT, y después presiónelo.
(4) Gire el dial SEL/PUSH EXEC para seleccionar el modo de efecto de imágenes deseado, y después presiónelo.

Con respecto a los detalles sobre cada función de efecto de imagen, consulte la página 58.

Reprodução de uma cassete com efeitos de imagem

Durante reproduções, pode-se processar uma cena através das funções de efeito de imagem: NEG.ART, SEPIA, B&W e SOLARIZE.

(1) Carregue em MENU para mostrar os parâmetros do menu no modo de reprodução ou pausa do reprodução.
(2) Gire o disco SEL/PUSH EXEC para seleccionar M, e então pressione o disco.
(3) Gire o disco SEL/PUSH EXEC para seleccionar P EFFECT, e então pressione o disco.
(4) Gire o disco SEL/PUSH EXEC para seleccionar o modo de efeito de imagem desejado, e então pressione o disco.

Quanto aos pormenores da função de cada efeito de imagem, consulte a página 58.

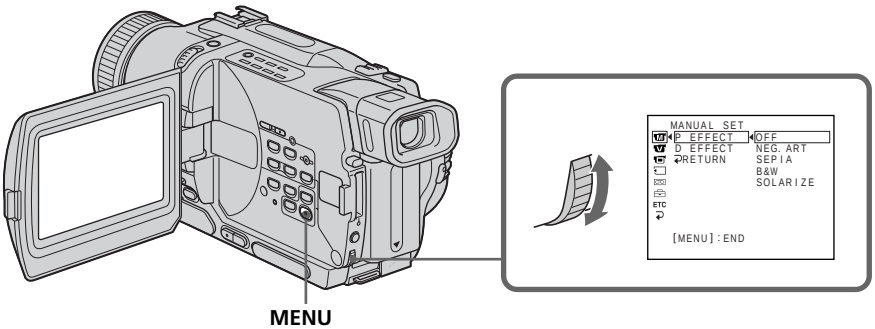

Para cancelar la función de efectos de imagen

Ajuste P EFFECT AE a OFF en los ajustes del menú.

Para cancelar a função de efeito de imagem

Ajuste P EFFECT a OFF nos parâmetros do menu.

Reproducción de una cinta con efectos de imagen

Notas

- La función de efectos de imagen solamente trabajará para cintas grabadas en el sistema Digital8 ❚❚.
- Usted no podrá procesar escenas introducidas externamente utilizando la función de efectos de imagen.
- Usted no podrá grabar imágenes que haya procesado utilizando la función de efectos de imagen con esta videocámara. Para grabar imágenes que haya procesado utilizando la función de efectos de imagen, grabe dichas imágenes en una videograbadora usando su videocámara como unidad de reproducción.

Imágenes procesadas con la función de efectos de imagen

Las imágenes procesadas con la función de efectos de imagen no saldrán a través de la toma DV IN/OUT.

Cuando ponga el selector POWER en OFF (CHG) o pare la reproducción

La función de efectos de imagen se cancelará automáticamente.

Reprodução de uma cassete com efeitos de imagem

Notas

- A função de efeito de imagem actua somente para fitas gravadas pelo sistema Digital8 ❚❚.
- Não é possível processar cenas introduzidas externamente usando-se a função de efeito de imagem.
- Não é possível gravar imagens que tenham sido processadas usando-se a função de efeito de imagem com esta videocâmara. Para gravar imagens processadas com a função de efeito de imagem, grave-as no videogravador, usando a sua videocâmara como um reprodutor.

Imagens processadas pela função de efeito de imagem

Imagens processadas pela função de efeito de imagem não são exteriorizadas através da tomada DV IN/OUT.

Quando se ajusta o interruptor POWER a OFF (CHG) ou cessa a reprodução

A função de efeito de imagem é automaticamente cancelada.

Reproducción de una cinta con efectos digitales

Durante la reproducción, usted podrá procesar una escena utilizando las funciones de efectos digitales: STILL, FLASH, LUMI., y TRAIL.

(1) En el modo de reproducción presione MENU para hacer que se visualicen los ajustes del menú.
(2) Gire el dial SEL/PUSH EXEC para seleccionar M, y después presiónelo.
(3) Gire el dial SEL/PUSH EXEC para seleccionar D EFFECT, y después presiónelo.
(4) Gire el dial SEL/PUSH EXEC para seleccionar el modo de efecto de imágenes deseado, y después presiónelo. En la pantalla aparecerán barras. En el modo STILL o LUMI., la imagen del punto en el que haya presionado el DIAL/PUSH EXEC se almacenará como una imagen fija.
(5) Gire el dial SEL/PUSH EXEC para introducir el efecto.
Con respecto a los detalles sobre cada función de efecto digital, consulte la página 60.

Reprodução de uma cassete com efeitos digitais

Durante reproduções, pode-se processar uma cena através das funções de efeitos digitais: STILL, FLASH, LUMI. e TRAIL.

(1) Carregue em MENU para mostrar os parâmetros do menu no modo de reprodução.
(2) Gire o disco SEL/PUSH EXEC para seleccionar M, e então pressione o disco.
(3) Gire o disco SEL/PUSH EXEC para seleccionar D EFFECT, e então pressione o disco.
(4) Gire o disco SEL/PUSH EXEC para seleccionar o modo de efeito digital desejado, e então pressione o disco. As barras aparecem no écran. No modo STILL ou LUMI., a imagem onde o disco SEL/PUSH EXEC for pressionado, é armazenada na memória como uma imagem estática.
(5) Gire o disco SEL/PUSH EXEC para ajustar o efeito.
Quanto aos pormenores da função de cada efeito digital, consulte a página 60.

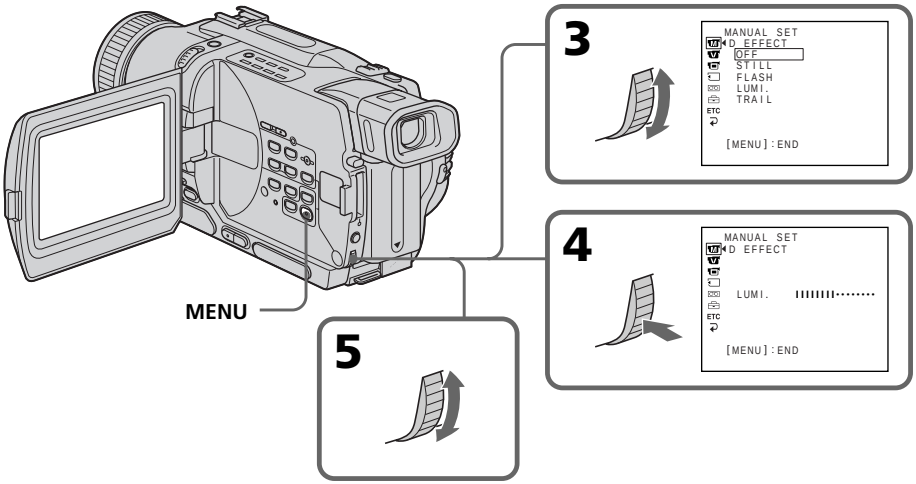

Para cancelar la función de efectos digitales

Ajuste D EFFECT a OFF en los ajustes del menú.

Para cancelar a função de efeito digital

Ajuste D EFFECT a OFF nos parâmetros do menu.

Reproducción de una cinta con efectos digitales

Notas

- La función de efectos digitales solamente trabajará para cintas grabadas en el sistema Digital8 ❚❚.
- Usted no podrá procesar escenas introducidas externamente utilizando la función de efectos digitales.
- Usted no podrá grabar imágenes que haya procesado utilizando la función de efectos digitales con esta videocámara. Para grabar imágenes que haya procesado utilizando la función de efectos digitales, grabe dichas imágenes en una videograbadora usando su videocámara como unidad de reproducción.

Imágenes procesadas con la función de efectos digitales

Las imágenes procesadas con la función de efectos digitales no saldrán a través de la toma DV IN/OUT.

Cuando ponga el selector POWER en OFF (CHG) o pare la reproducción

La función de efectos digitales se cancelará automáticamente.

Reprodução de uma cassete com efeitos digitais

Notas

- A função de efeito digital actua somente para fitas gravadas pelo sistema Digital8 ❚❚.
- Não é possível processar cenas introduzidas externamente usando-se a função de efeito digital.
- Não é possível gravar imagens que tenham sido processadas usando-se a função de efeito digital com esta videocâmara. Para gravar imagens que tenham sido processadas usando-se a função de efeitos digitais, grave as imagens no videogravador usando a sua videocâmara como um reprodutor.

Imagens processadas pela função de efeito digital

Imagens processadas pela função de efeito digital não são exteriorizadas através da tomada DV IN/OUT.

Quando se ajusta o interruptor POWER a OFF (CHG) ou cessa a reprodução

A função de efeito digital é automaticamente cancelada.

Ampliación de imágenes grabadas – PB ZOOM en cinta

Usted podrá ampliar imágenes móviles grabadas en cintas. Usted también podrá duplicar imágenes ampliadas en cintas o copiarlas en un "Memory Stick" (DCR-TRV330/TRV530 solamente).
Además de la operación descrita aquí, su videocámara puede ampliar imágenes fijas grabadas en un "Memory Stick" (DCR-TRV330/TRV530 solamente).

(1) En el modo de reproducción o en el de reproducción en pausa, presione PB ZOOM de su videocámara durante la reproducción. La imagen se ampliará y en la pantalla aparecerán los indicadores ↑↓ para mostrar el sentido de movimiento de la imagen.
(2) Gire el dial SEL/PUSH EXEC para mover la imagen ampliada, y después presiónelo.
↑: La imagen se moverá hacia abajo.
↓: La imagen se moverá hacia arriba.
←→ Pasa a estar disponible.
(3) Gire el dial SEL/PUSH EXEC para mover la imagen ampliada, y después presiónelo.
←: La imagen se moverá hacia la derecha. (Gire el dial hacia abajo.)
→: La imagen se moverá hacia la izquierda. (Gire el dial hacia arriba.)

Ampliação de imagens gravadas – PB ZOOM em cassete

O utente pode ampliar imagens móveis e estáticas gravadas em cassetes. Pode também copiar as imagens ampliadas em cassetes ou em «Memory Stick»s (somente DCR-TRV330/TRV530).
Além da operação aqui descrita, a sua videocâmara pode ampliar imagens estáticas gravadas em «Memory Stick»s (somente DCR-TRV330/TRV530).

(1) No modo de reprodução ou pausa de reprodução, carregue em PB ZOOM na sua videocâmara. A imagem é ampliada e os indicadores ↑↓, que mostram a direcção de deslocamento da imagem, aparecem no écran.
(2) Rode o disco SEL/PUSH EXEC para deslocar a imagem ampliada e então prima o disco.
↑: A imagem desloca-se para baixo.
↓: A imagem desloca-se para cima.
←→ torna-se disponível.
(3) Rode o disco SEL/PUSH EXEC para deslocar a imagem ampliada e então prima o disco.
←: A imagem desloca-se para a direita. (Rode o disco para baixo.)
→: A imagem desloca-se para a esquerda. (Rode o disco para cima.)

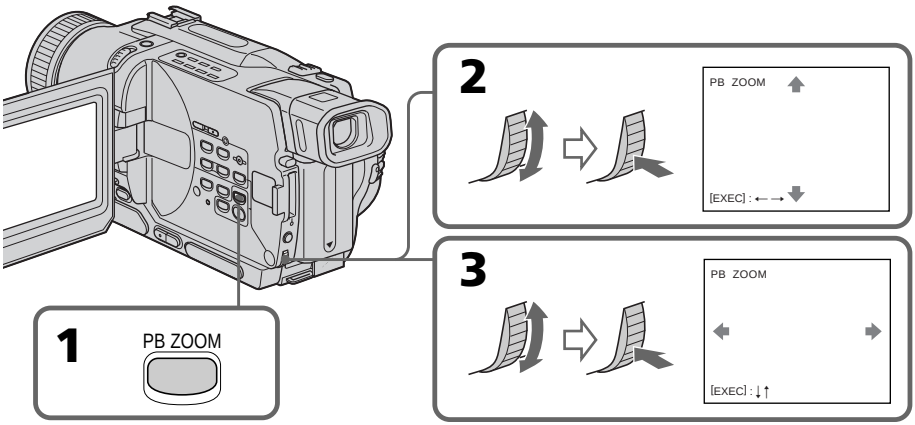

Para cancelar la función del zoom para reproducción (PB ZOOM)

Presione PB ZOOM.

Para cancelar a função PB ZOOM

Carregue em PB ZOOM.

Ampliación de imágenes grabadas – PB ZOOM en cinta

Notas

- La función PB ZOOM solamente funcionará con cintas grabadas en el sistema Digital8 ❮❯.
- Usted no podrá procesar escenas introducidas externamente utilizando la función PB ZOOM.
- Usted no podrá grabar imágenes que haya procesado utilizando la función PB ZOOM con esta videocámara. Para grabar imágenes que haya procesado utilizando la función PB ZOOM, grábelas en una videograbadora usando su videocámara como unidad de reproducción.

Imágenes procesadas con la función PB ZOOM

Las imágenes procesadas con la función PB ZOOM no saldrán a través de la toma DV IN/ OUT.

La función PB ZOOM se cancelará automáticamente cuando:

– ponga el selector POWER en OFF (CHG)
– pare la reproducción
– presione MENU
– presione TITLE

Ampliação de imagens gravadas – PB ZOOM em Cassete

Notas

- PB ZOOM funciona somente para cassetes gravadas pelo sistema Digital8 ❮❯.
- Não é possível processar cenas introduzidas externamente usando-se a função PB ZOOM.
- Não é possível gravar imagens que tenham sido processadas usando-se a função PB ZOOM com esta videocâmara. Para gravar imagens que tenham sido processadas usando-se a função PB ZOOM, grave-as no videogravador usando a sua videocâmara como um reprodutor.

Imagens processadas pela função PB ZOOM

Imagens processadas pela função PB ZOOM não são exteriorizadas através da tomada DV IN/ OUT.

A função PB ZOOM é automaticamente cancelada quando:

– o interruptor POWER for ajustado a OFF (CHG)
– cessar a reprodução
– carregar em MENU
– carregar em TITLE

Localización rápida de una escena utilizando la función de memorización de cero

Su videocámara hará que la cinta avance o retroceda rápidamente para pararse automáticamente en la escena deseada que posea un valor de contador de la cinta de "0:00:00". Utilice el mando a distancia para esta operación. Utilice esta función, por ejemplo, para ver una escena desead más tarde durante la reproducción.

(1) En el modo de reproducción, presione DISPLAY.
(2) Presione ZERO SET MEMORY en el punto que desee localizar más tarde. El contador de la cinta mostrará "0:00:00" y el indicador ZERO SET MEMORY parpadeará en la pantalla.
(3) Cuando desee parar la reproducción, presione ■.
(4) Para rebobinar la cinta hasta el punto cero del contador de la cinta, presione ◀◀. La cinta se parará automáticamente cuando el contador de la cinta alcance aproximadamente cero. El indicador ZERO SET MEMORY desaparecerá y aparecerá el código de tiempo.
(5) Presione ▶. La reproducción se iniciará desde el punto cero del contador de la cinta.

Localização rápida de uma cena através da função de memória do ponto zero

A sua videocâmara avança ou retrocede a fita para cessar automaticamente numa cena desejada que apresente o valor «0:00:00» no contador.
Execute esta operação com o telecomando.
Utilize esta função, por exemplo, para assistir a uma determinada cena posteriormente durante a reprodução.

(1) Durante o modo de reprodução, carregue em DISPLAY.
(2) Carregue em ZERO SET MEMORY no ponto que deseja localizar posteriormente. O contador mostra «0:00:00» e o indicador ZERO SET MEMORY passa a piscar no écran.
(3) Carregue em ■ quando quiser parar a reprodução.
(4) Carregue em ◀◀ para rebobinar a fita até o ponto zero do contador. A fita pára automaticamente quando o contador atingir aproximadamente zero. O indicador ZERO SET MEMORY desaparece e o código de tempo aparece.
(5) Carregue em ▶. A reprodução inicia-se a partir do ponto zero do contador.

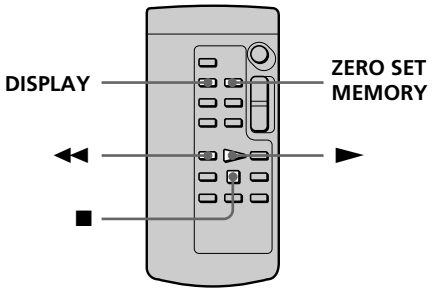

Notas
- La función de memorización de cero solamente trabajará para cintas grabadas en el sistema Digital8 [D].
- Si presiona ZERO SET MEMORY antes de rebobinar la cinta, la función de memorización de cero se cancelará.
- Puede existir una discrepancia de varios segundos con el código de tiempo.

Si la cinta posee una sección en blanco en las partes grabadas
La función de memorización de cero puede no trabajar correctamente.

Notas
- A função de memória do ponto zero actua somente para fitas gravadas pelo sistema Digital8 [D].
- Quando se pressiona ZERO SET MEMORY antes de rebobinar a fita, a função de memória do ponto zero é cancelada.
- Pode haver uma discrepância de alguns segundos com relação ao código de tempo.

Caso uma fita possua um trecho em branco nos segmentos gravados
A função de memória do ponto zero poderá não funcionar correctamente.

Búsqueda de una grabación mediante la fecha – Búsqueda de fechas

Usted podrá buscar automáticamente el punto en el que cambie a fecha de grabación e iniciar la reproducción desde tal punto **(búsqueda de fechas)**. Para esta operación, utilice el mando a distancia.
Utilice esta función para comprobar dónde cambian las fechas o para editar la cinta en cada fecha de grabación.

Busca de uma gravação pela data – Busca por data

Pode-se buscar automaticamente o ponto onde a data de gravação se altera, e iniciar a reprodução a partir de tal ponto **(Busca por data)**. Utilize o telecomando para tal operação.
Utilize esta função para verificar onde as datas de gravação se alteram ou para editar a fita em cada data de gravação.

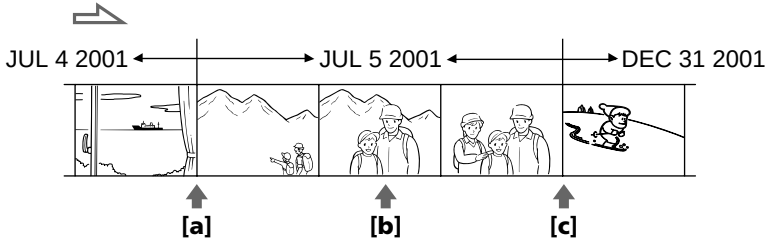

(1) Ponga el selector POWER en VCR.
(2) En el modo de reproducción, presione repetidamente SEARCH MODE del mando a distancia hasta que en la pantalla aparezca el indicador de búsqueda mediante la fecha.
El indicador cambiará de la forma siguiente:
DATE SEARCH → PHOTO SEARCH → PHOTO SCAN → (sin indicador) → DATE SEARCH
(3) Cuando la posición actual sea **[b]**, presione ⏮ para buscar hacia **[a]** o ⏭ para buscar hacia **[c]**. Su videocámara iniciará automáticamente la reproducción en el punto de cambio de la fecha.
Cada vez que presione ⏮ o ⏭, la videocámara buscará la fecha anterior o la siguiente.

(1) Ajuste o interruptor POWER a VCR.
(2) Carregue em SEARCH MODE no telecomando repetidamente, até que o indicador da busca por data apareça no écran.
O indicador altera-se como segue:
DATE SEARCH → PHOTO SEARCH → PHOTO SCAN → (nenhum indicador) → DATE SEARCH
(3) Quando a posição corrente é **[b]**, carregue em ⏮ para efectuar a busca em direcção a **[a]**, ou carregue em ⏭ para efectuar a busca em direcção a **[c]**. A sua videocâmara inicia automaticamente a reprodução no ponto onde a data se altera.
Cada vez que se premir ⏮ ou ⏭, a videocâmara buscará a data prévia ou a seguinte.

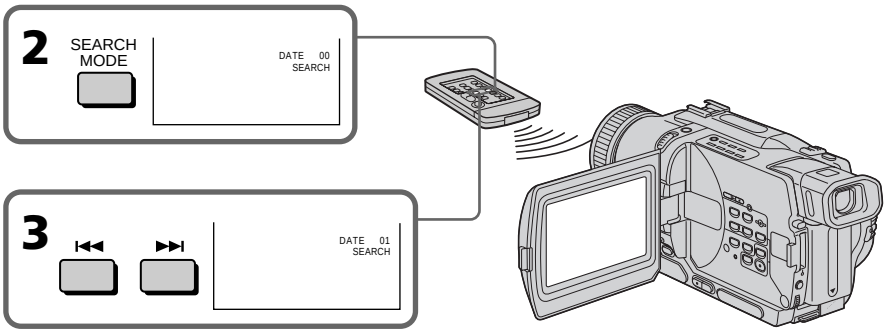

Búsqueda de una grabación mediante la fecha – Búsqueda de fechas

Para parar la búsqueda

Presione ■.

Notas

- La búsqueda mediante la fecha solamente trabajará para cintas grabadas en el sistema Digital8 [D].
- Si la grabación de un día es inferior a dos minutos, es posible que su videocámara no encuentre con precisión el punto de cambio de la fecha de grabación.

Si una cinta posee una parte en blanco en las secciones grabadas

La función de búsqueda de fechas no trabajará correctamente.

Busca de uma gravação pela data – Busca por data

Para cessar a busca

Carregue em ■.

Notas

- A busca por data funciona somente para cassetes gravadas pelo sistema Digital8 [D].
- Caso a gravação de um dia dure menos que dois minutos, a sua videocâmara poderá não localizar com precisão o ponto onde a data de gravação se altera.

Caso uma fita possua um trecho em branco nos segmentos gravados

A função de busca por data pode não funcionar correctamente.

Búsqueda de fotos – Búsqueda de fotos/ Exploración de fotos

Usted podrá buscar la imagen fija de la cinta deseada **(búsqueda de fotos)**.
Usted también podrá buscar imágenes fijas una tras otra y hacer que cada una se visualice automáticamente durante 5 segundos **(exploración de fotos)**. Para estas operaciones, utilice el mando a distancia.

Búsqueda de una foto

(1) Ponga el selector POWER en VCR.
(2) En el modo de reproducción, presione repetidamente SEARCH MODE del mando a distancia hasta que en la pantalla aparezca el indicador de búsqueda de fotos.
El indicador cambiará de la forma siguiente:
DATE SEARCH → PHOTO SEARCH → PHOTO SCAN → (sin indicador)
(3) Presione ⏮ o ⏭ para seleccionar la foto que desee reproducir. Cada vez que presione ⏮ o ⏭, la videocámara buscará la fotografía anterior o la siguiente. Su videocámara iniciará automáticamente la reproducción desde la foto.

Busca por fotografias – Busca de foto/ Pesquisa de fotos

Pode-se buscar uma imagem estática gravada numa cassete **(busca de foto)**.
Podem-se ainda explorar imagens estáticas uma após outra e exibir cada imagem por 5 segundos automaticamente **(pesquisa de fotos)**. Utilize o telecomando para tais operações.

Busca de foto

(1) Ajuste o interruptor POWER a VCR.
(2) Carregue em SEARCH MODE no telecomando repetidamente, até que o indicador de busca de foto apareça no écran.
O indicador altera-se como segue:
DATE SEARCH → PHOTO SEARCH → PHOTO SCAN → (nenhum indicador)
(3) Pressione ⏮ ou ⏭ para seleccionar a foto para reprodução. Cada vez que se pressionar ⏮ ou ⏭, a videocâmara buscará a prévia ou a próxima cena. A sua videocâmara iniciará a reprodução automaticamente a partir da foto.

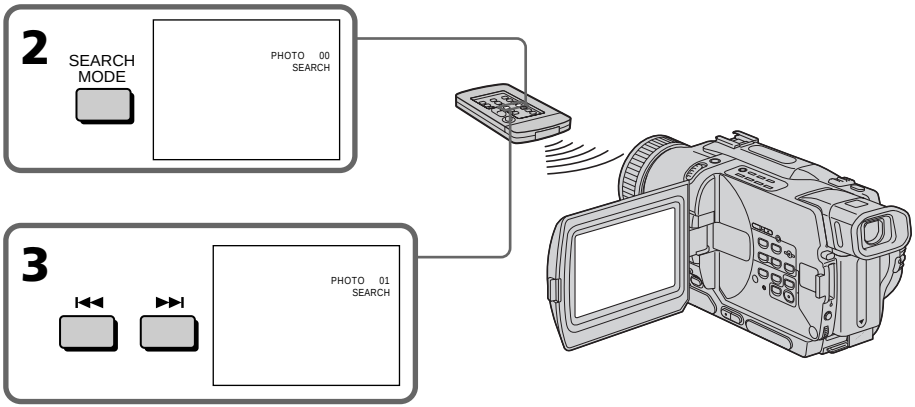

Para parar la búsqueda
Presione ■.

Para cessar a busca
Carregue em ■.

Búsqueda de fotos – Búsqueda de fotos/Exploración de fotos

Exploración de fotos

(1) Ponga el selector POWER en VCR.
(2) En el modo de reproducción, presione repetidamente SEARCH MODE del mando a distancia hasta que en la pantalla aparezca el indicador de exploración de fotos.
El indicador cambiará de la forma siguiente:
→ DATE SEARCH → PHOTO SEARCH
(sin indicador) ← PHOTO SCAN ←
(3) Presione ⏮ o ⏭.
Cada foto se reproducirá automáticamente durante unos 5 segundos.

Busca por fotografias – Busca de foto/Pesquisa de fotos

Pesquisa de fotos

(1) Ajuste o interruptor POWER a VCR.
(2) Carregue em SEARCH MODE no telecomando repetidamente, até que o indicador de pesquisa de fotos apareça no écran.
O indicador altera-se como segue:
→ DATE SEARCH → PHOTO SEARCH
(nenhum indicador) ← PHOTO SCAN ←
(3) Carregue em ⏮ ou ⏭.
Cada foto será reproduzida por cerca de 5 segundos automaticamente.

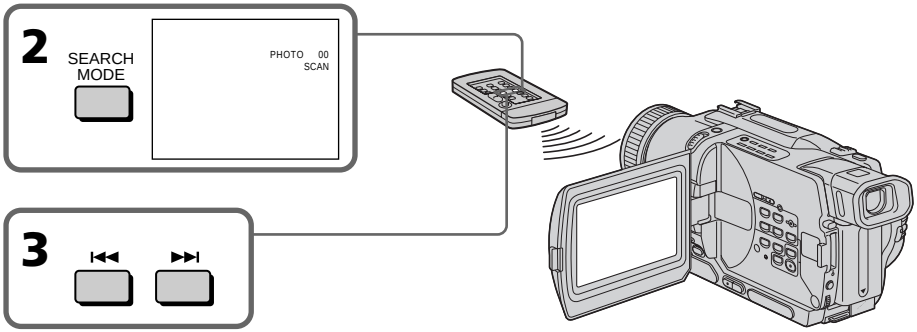

Para parar la exploración
Presione ■.

Nota
La búsqueda de fotos y la exploración de fotos solamente trabajarán para cintas grabadas en el sistema Digital8 ❚❚.

Si una cinta posee una sección en blanco en las partes grabadas
La función de búsqueda y exploración de fotos puede no trabajar correctamente.

Para cessar a pesquisa
Carregue em ■.

Nota
A busca de foto e a pesquisa de fotos funcionam somente para fitas gravadas pelo sistema Digital8 ❚❚.

Caso uma fita possua um trecho em branco nos segmentos gravados
As funções de busca de foto e pesquisa de fotos poderão não funcionar correctamente.

Duplicación de una cinta

Utilizando un cable conector de audio/vídeo

Usted podrá duplicar o editar en una videograbadora conectada a su videocámara utilizando ésta como unidad de reproducción. Conecte su videocámara a la videograbadora utilizando el cable conector de audio/vídeo suministrado con su videocámara.

Antes de la operación

- Ajuste DISPLAY a LCD en los ajustes del menú. (El ajuste predeterminado es LCD.)
- Presione las teclas siguientes para hacer que los indicadores desaparezcan para que no se superpongan en la cinta editada.
  – DISPLAY de su videocámara
  – DATA CODE del mando a distancia
  – SEARCH MODE del mando a distancia

(1) Inserte un videocasete en blanco (o uno que desee regrabar) en la videograbadora, e inserte el videocasete grabado en su videocámara.
(2) Ponga el selector de entrada de la videograbadora en LINE. Para más información, consulte el manual de instrucciones de su videograbadora.
(3) Ponga el selector POWER en VCR.
(4) Ponga en reproducción la cinta grabada en su videocámara.
(5) Inicie la grabación en la videograbadora. Para más información, consulte el manual de instrucciones de su videograbadora.

Duplicação de uma cassete

Utilização do cabo de ligação A/V

É possível copiar ou editar no videogravador ligado à sua videocâmara, utilizando a sua videocâmara como um reprodutor.
Ligue a sua videocâmara ao videogravador através do cabo de ligação A/V fornecido com esta videocâmara.

Antes da operação

- Ajuste DISPLAY a LCD nos parâmetros do menu (A predefinição original é LCD).
- Carregue nas teclas a seguir, para fazer os indicadores desaparecerem, de modo que os mesmos não sejam sobrepostos na fita editada.
  – DISPLAY na sua videocâmara
  – DATA CODE no telecomando
  – SEARCH MODE no telecomando

(1) Insira uma cassete em branco (ou uma cassete em que deseja sobregravar) no videogravador e insira a cassete gravada (matriz) dentro da sua videocâmara.
(2) Ajuste o selector de entrada do videogravador a LINE. Consulte o manual de instruções do seu videogravador quanto a maiores informações.
(3) Ajuste o interruptor POWER a VCR.
(4) Reproduza a fita gravada na sua videocâmara.
(5) Inicie a gravação no videogravador. Consulte o manual de instruções do seu videogravador quanto a maiores informações.

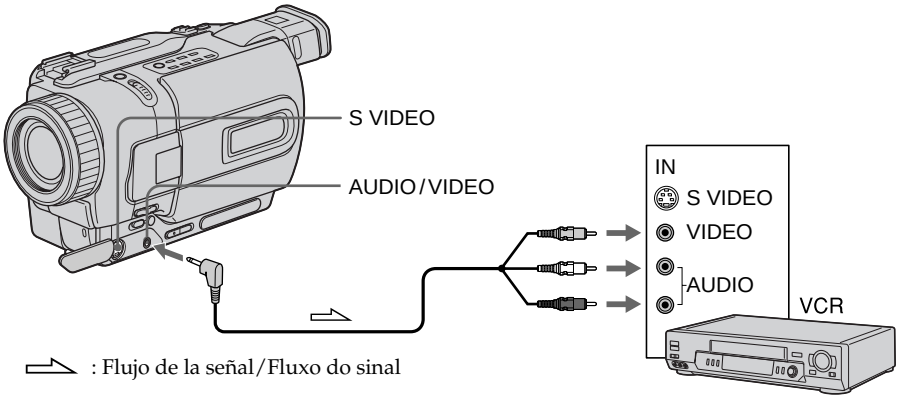

Duplicación de una cinta

Cuando haya finalizado la duplicación de la cinta

Presione ■ de su videocámara y de la videograbadora.

Usted podrá editar en videograbadoras compatibles con los sistemas siguientes

8 mm, Hi8, VHS, S-VHS, VHSC, S-VHSC, Betamax, ED Beta ED Betamax, Mini DV mini DV, DV, o Digital8.

Si su videograbadora es de tipo monoaural

Conecte la clavija amarilla del cable conector de audio/vídeo a la toma de entrada de vídeo, y la blanca o la roja a la toma de entrada de audio de la videograbadora o del televisor. Si conecta la clavija blanca, saldrá el sonido del canal izquierdo, y si conecta la roja, saldrá el canal derecho.

Si su videograbadora posee toma de vídeo S

Para obtener imágenes de gran calidad, realice la conexión utilizando un cable de vídeo S (opcional).
Con esta conexión no necesitará conectar la clavija amarilla (vídeo) del cable conector de audio/vídeo.
Conecte un cable de vídeo S (opcional) a las tomas de vídeo S de su videocámara y de la videograbadora.

Duplicação de uma cassete

Quando tiver concluído a duplicação de uma cassete

Carregue em ■ tanto na videocâmara quanto no videogravador.

Pode-se editar em videogravadores que suportem os sistemas a seguir:

8 mm, Hi8, VHS, S-VHS, VHSC, S-VHSC, Betamax, ED Beta ED Betamax, Mini DV mini DV, DV ou Digital8

Caso o seu videogravador seja do tipo monofónico

Ligue a ficha amarela do cabo de ligação A/V à tomada de entrada de vídeo, e a ficha branca ou vermelha à tomada de entrada de áudio no videogravador ou no televisor. Quando a ficha branca for ligada, o áudio do canal esquerdo será emitido, e quando a ficha vermelha for ligada, o áudio do canal direito será emanado.

Caso o seu videogravador possua uma tomada de vídeo S

Efectue a ligação utilizando um cabo de vídeo S (opcional) para obter imagens de alta qualidade. Com esta ligação, não é necessário ligar a ficha amarela (vídeo) do cabo de ligação A/V.
Ligue um cabo de vídeo S (opcional) às tomadas de vídeo S tanto da sua videocâmara quanto do videogravador.

Duplicación de una cinta

Utilización de un cable i.LINK (cable conector de vídeo digital)

Simplemente conecte un cable i.LINK (cable conector DV) (opcional) a DV IN/OUT y DV IN/OUT de productos DV. Con la conexión digital a digital, las señales de audio y vídeo se transmiten en forma digital para edición de gran calidad. Usted no podrá duplicar los indicadores de la pantalla.

(1) Inserte un videocasete en blanco (o uno que desee regrabar) en la videograbadora, e inserte el videocasete grabado en su videocámara.
(2) Ponga el selector de entrada de la videograbadora en DV IN, si existe. Para más información, consulte el manual de instrucciones de su videograbadora.
(3) Ponga el selector POWER en VCR.
(4) Ponga en reproducción la cinta grabada en su videocámara.
(5) Inicie la grabación en la videograbadora. Para más información, consulte el manual de instrucciones de su videograbadora.

Duplicação de uma cassete

Utilização do cabo i.LINK (cabo de ligação DV)

Simplesmente ligue o cabo i.LINK (cabo de ligação DV) (opcional) a DV IN/OUT e a DV IN/OUT de produtos DV. Com ligações digital-a-digital, sinais de vídeo e áudio são transmitidos na forma digital para edições de alta qualidade. Não é possível duplicar os indicadores do écran.

(1) Insira uma cassete de vídeo em branco (ou uma cassete em que deseja sobregravar) dentro do videogravador e insira a cassete gravada (matriz) dentro da sua videocâmara.
(2) Ajuste o selector de entrada no videogravador a DV IN, se disponível. Consulte o manual de instruções do seu videogravador quanto a maiores informações.
(3) Ajuste o interruptor POWER a VCR.
(4) Reproduza a fita gravada na sua videocâmara.
(5) Inicie a gravação no videogravador. Consulte o manual de instruções do seu videogravador quanto a maiores informações.

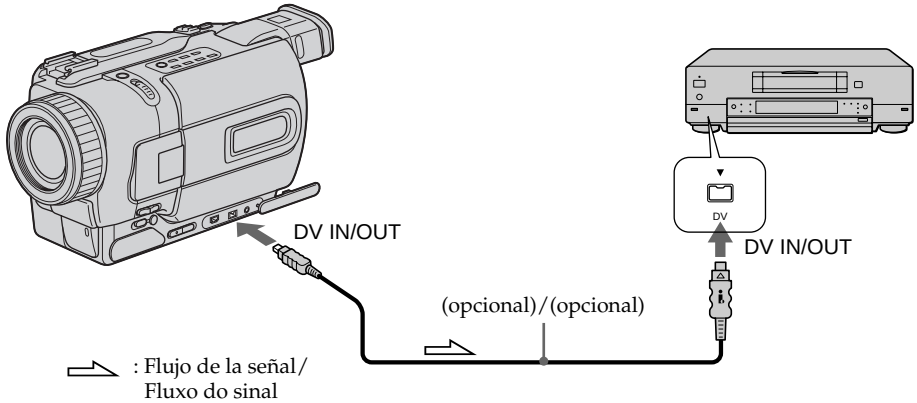

Cuando haya finalizado la duplicación de la cinta

Presione ■ de su videocámara y de la videograbadora.

Ao terminar a duplicação de uma fita

Carregue em ■ tanto na videocâmara quanto no videogravador.

Duplicación de una cinta

Nota sobre las cintas que no hayan sido grabadas en el sistema Digital8
La imagen puede fluctuar. Esto no significa mal funcionamiento.

Durante la reproducción de cintas grabadas en el sistema Hi8/8 estándar
Las señales digitales saldrán como señales de imagen a través de la toma DV IN/OUT.

Usted podrá conectar una videograbadora solamente utilizando un cable i.LINK (cable conector de vídeo digital).
Para más información sobre i.LINK, consulte la página 197.

Durante la edición digital no trabajarán las funciones siguientes:
– Efectos de imágenes
– Efectos digitales
– PB ZOOM

Si graba una imagen fija a través de la toma DV IN/OUT
La imagen grabada será tosca. Además, cuando reproduzca las imágenes grabadas en otro equipo de vídeo, es posible que fluctúen.

Duplicação de uma cassete

Nota acerca de cassetes não gravadas pelo sistema Digital8
A imagem pode flutuar. Isto não significa mau funcionamento.

Durante a reprodução de cassetes gravadas pelo sistema Hi8/padrão 8
Sinais digitais são exteriorizados como os sinais de imagem a partir da tomada DV IN/OUT.

Pode-se ligar um videogravador somente através do cabo i.LINK (cabo de ligação DV).
Consulte a página 197 para maiores informações sobre i.LINK.

Durante a edição digital, as seguintes funções não actuam:
– Efeito de imagem
– Efeito digital
– PB ZOOM

Caso grave uma imagem em pausa de reprodução através da tomada DV IN/OUT
A imagem gravada tornar-se-á grosseira. Ademais, quando as imagens gravadas forem reproduzidas em outro equipamento de vídeo, a imagem poderá tremular.

Duplicación de las escenas deseadas solamente – Edición digital de programas

Usted podrá duplicar las escenas seleccionadas (programas) para editarlas en una cinta sin utilizar su videograbadora.
Las escenas podrán seleccionarse por cuadro.
Usted podrá confeccionar hasta 20 programas.

Cópia de apenas cenas desejadas – Edição de programa digital

O utente pode copiar cenas seleccionadas (programas) para a montagem numa outra fita, sem operar o videogravador.
As cenas podem se seleccionadas por quadro. É possível definir até 20 programas.

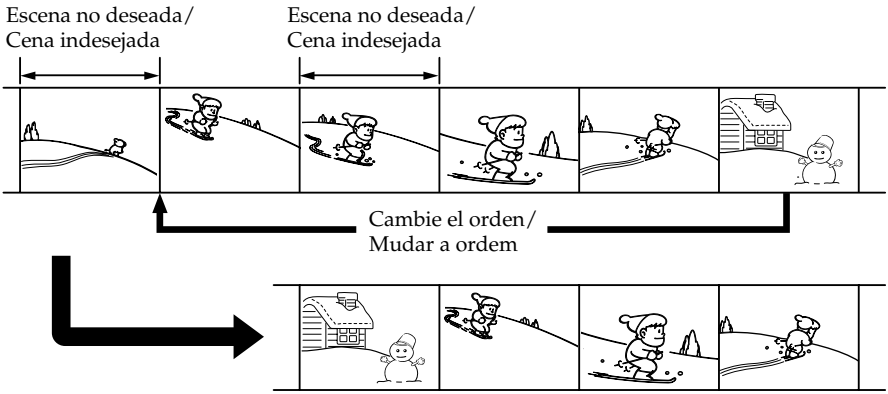

Antes de utilizar la función de edición digital de programas

Paso 1 Conexión de la videograbadora (pág. 90)
Paso 2 Preparación de la videograbadora para grabación. (pág. 90, 95)
Paso 3 Sincronización de la videograbadora. (pág. 96)

Cuando vuelva a duplicar utilizando la misma videograbadora, podrá saltar los pasos 2 y 3.

Utilización de la función de edición digital de programas

Operación 1 Confección del programa. (pág. 98)
Operación 2 Ejecución de la función de edición digital del programa (duplicación de una cinta) (pág. 101)

Antes de se operar a Edição de programa digital

Passo 1 Ligação do videogravador (pág. 90)
Passo 2 Preparação do videogravador para a operação (pág. 90, 95)
Passo 3 Ajuste da sincronia do videogravador (pág. 96)

Caso vá executar a cópia usando o mesmo videogravador novamente, poderá saltar os passos 2 e 3.

Utilização da função de Edição de programa digital

Operação 1 Criação do programa (pág. 98)
Operação 2 Execução da Edição de programa digital (duplicação de cassete) (pág. 101).

Duplicación de las escenas deseadas solamente – Edición digital de programas

Notas

- La función de Edición digital de programas solamente trabajará con cintas grabadas con el sistema Digital8 ❚❚.
- Usted no podrá duplicar títulos ni indicadores del visualizador.
- Cuando haya realizado la conexión con un cable i.LINK (cable conector DV), es posible que no pueda utilizar correctamente la función de duplicación dependiendo de su videograbadora.
  Ajuste CONTROL a IR en los ajustes del menú de su videograbadora.
- Cuando edite vídeo digital, las señales de operación no podrán enviarse a través de LANC ✆.

Paso 1: Conexión de la videograbadora

Usted podrá utilizar un cable conector de audio/vídeo y un cable i.LINK (cable conector DV).
Cuando utilice un cable conector de audio/vídeo, use los dispositivos indicados en las ilustraciones de la página 85.
Cuando utilice un cable i.LINK (cable conector DV), conecte los dispositivos indicados en las ilustraciones de la página 87.

Si realiza la conexión utilizando un cable i.LINK (cable conector DV)

Con una conexión digital a digital, las señale de audio y vídeo se transmitirán en formato digital para poder editar con precisión,

Paso 2: Ajuste de la videograbadora para funcionar con un cable conector de audio/vídeo

Para editar utilizando una videograbadora, transmita las señales de control mediante rayos infrarrojos al sensor de control de remoto de la misma.
Cuando realice la conexión utilizando un cable conector de audio/vídeo, siga los procedimientos indicados a continuación, (1) a (4), para transmitir correctamente las señales de control.

Cópia de apenas cenas desejadas – Edição de programa digital

Notas

- A Edição de programa digital funciona somente para cassetes gravadas pelo sistema Digital 8 ❚❚.
- Não é possível copiar os indicadores de títulos ou do mostrador.
- Quando efectuar a ligação com um cabo i.LINK (cabo de ligação DV), dependendo do videogravador, pode não ser possível operar a função de cópia correctamente.
  Ajuste CONTROL a IR nos parâmetros do menu da sua videocâmara.
- Durante a edição de vídeo digital, os sinais de operação não podem ser enviados com LANC ✆.

Passo 1: Ligação do videogravador

É possível ligar tanto um cabo de ligação A/V quanto um cabo i.LINK (cabo de ligação DV).
Quando for usar o cabo de ligação A/V, ligue os dispositivos conforme ilustrado na página 85.
Quando for usar um cabo i.LINK (cabo de ligação DV), ligue os aparelhos conforme ilustrado na página 87.

Se efectuar a ligação usando um cabo i.LINK (cabo de ligação DV)

Com uma ligação digital-a-digital, os sinais de vídeo e áudio são transmitidos em formato digital para edições de alta qualidade.

Passo 2: Preparação do videogravador para funcionar com o cabo de ligação A/V

Para editar usando o videogravador, envie o sinal de controlo por raios infravermelhos ao sensor remoto no videogravador.
Quando efectuar a ligação usando um cabo de ligação A/V, siga o procedimento abaixo (1)~(4) para enviar o sinal de controlo correctamente.

Duplicación de las escenas deseadas solamente – Edición digital de programas

(1) Introducción del código IR SETUP

① Ponga el selector POWER de su videocámara en VCR.
② Conecte la alimentación de la videograbadora conectada, y después ponga el selector de entrada en LINE.
Cuando conecte una videocámara, ponga su selector POWER en VCR/VTR.
③ Presione MENU para hacer que se visualice el menú.
④ Gire el dial SEL/PUSH EXEC para seleccionar ETC, y después presiónelo.
⑤ Gire el dial SEL/PUSH EXEC para seleccionar EDIT SET, y después presiónelo.
⑥ Gire el dial SEL/PUSH EXEC para seleccionar CONTROL, y después presiónelo.
⑦ Gire el dial SEL/PUSH EXEC para seleccionar IR, y después presiónelo.
⑧ Gire el dial SEL/PUSH EXEC para seleccionar IR SETUP, y después presiónelo.
⑨ Gire el dial SEL/PUSH EXEC para seleccionar el código IR SETUP de su videograbadora, y después presiónelo.
Comprebe el código en "Acerca del código IR SETUP". (pág. 92)

Cópia de apenas cenas desejadas – Edição de programa digital

(1) Definição do código IR SETUP

① Ajuste o interruptor POWER a VCR na sua videocâmara.
② Active a alimentação do videogravador ligado, e então ajuste o selector de entrada a LINE. Quando for ligar uma câmara de vídeo, regule o seu interruptor POWER a VCR/VTR.
③ Carregue em MENU para exibir o menu.
④ Gire o disco SEL/PUSH EXEC para seleccionar ETC e então prima o disco.
⑤ Gire o disco SEL/PUSH EXEC para seleccionar EDIT SET e então prima o disco.
⑥ Gire o disco SEL/PUSH EXEC para seleccionar CONTROL e então prima o disco.
⑦ Gire o disco SEL/PUSH EXEC para seleccionar IR e então prima o disco.
⑧ Gire o disco SEL/PUSH EXEC para seleccionar o código IR SETUP e então prima o disco.
⑨ Gire o disco SEL/PUSH EXEC para seleccionar o número do código IR SETUP do seu videogravador e então prima o disco.
Verifique o código em «Sobre o código IR SETUP» (pág. 92).

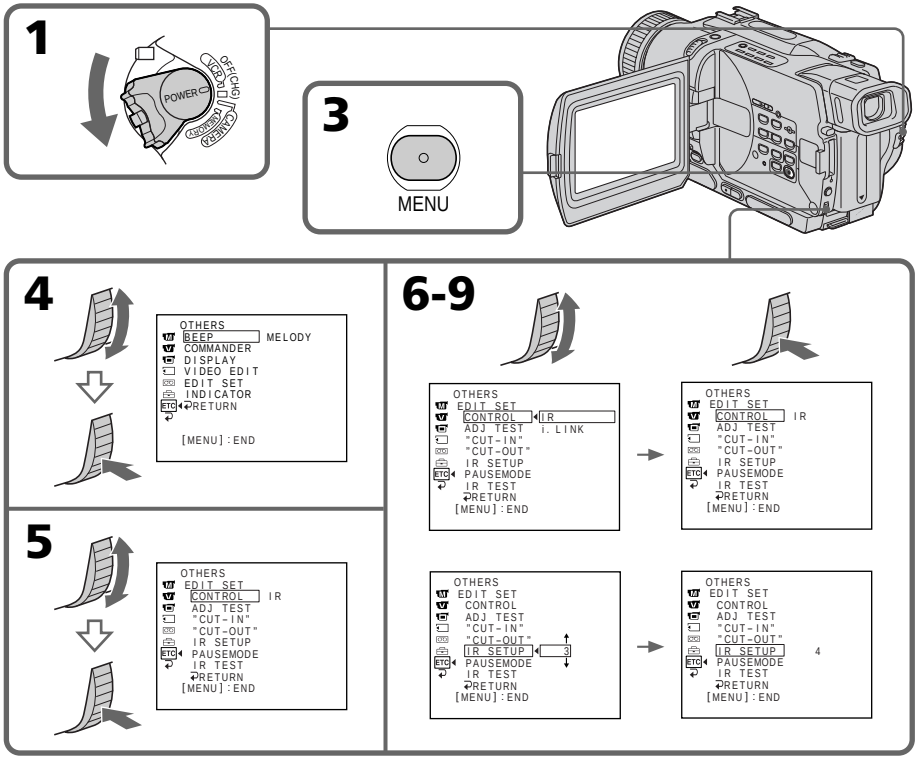

Duplicación de las escenas deseadas solamente – Edición digital de programas

Acerca del código IR SETUP

El código IR SETUP está almacenado en la memoria de su videocámara. Cerciórese de introducir el código correcto, dependiendo de su videograbadora. El número de código predeterminado es 3.

Marca	Código IR SETUP
Sony	1, 2, 3, 4, 5, 6
Admiral (M. Wards)	89
Aiwa	80
Audio Dynamic	21, 35
Bell & Howell (M. Wards)	36
Brocsonic	70, 82
Canon	77, 78, 97
Citizen	47
Craig	73, 47
Curtis Mathis	8, 80, 77
Daewoo	26, 40, 77
DBX	21, 33, 35
Dimensia	8
Emerson	26, 82, 59, 48, 70, 81
Fisher	36, 45, 37, 44
Funai	80
General Erectric	87, 8, 77, 32*, 94*
Goldstar	47
Hitachi	78, 8, 42
Instant Replay	77, 78
JC Penny	77, 42, 8, 36, 21, 33, 35
JVC	21, 12, 13, 14, 33, 35
Kenwood	21, 33, 47, 35
LXI (Sears)	80, 47, 42, 44, 45, 36, 37
Magnavox	83, 78, 77
Marantz	21, 33, 35
Marta	47
Memorex	77, 37
Minolta	42, 8
Mitsubishi/MGA	28, 22, 23, 24

Nota sobre el código IR SETUP

La edición digital de programas no será posible con ciertas videograbadoras incompatibles con los códigos IR SETUP.

Cópia de apenas cenas desejadas – Edição de programa digital

Sobre o código IR SETUP

O código IR SETUP é armazenado na memória da sua videocâmara. Certifique-se de definir o código correcto, de acordo com o seu videogravador. A predefinição original é o código número 3.

Marca	Código IR SETUP
Multitech	23, 80, 32
NEC	21, 33, 35
Olympic	77, 78
Panasonic	16, 17, 78, 77, 96
Pentax	42, 8
Philco	78, 77
Philips	83, 78, 77
Pioneer	78
Quasar	78, 77, 16, 17
RCA/PROSCAN	8, 42, 16, 77, 83, 7, 40, 41, 78*
Realistic	77, 36
Sansui	21
Singer	73
Samsung	94, 41, 32, 32*, 94*, 24*
Sanyo	36, 37
Scott	40, 41, 32, 37, 28, 22, 23, 24
Sharp	89, 88
Shintom	73
Signature 2000 (M. Wards)	80, 89
Sylvania	83, 78, 77, 80
Symphonic	80
Tashiro	47
Tatung	21, 33, 35
Teac	21, 33, 80, 35
Technics	77, 78
Toshiba	40, 7
Wards	89, 88, 37, 95, 47
Yamaha	36, 21, 33, 35
Zenith	95

* Televisor/videograbadora componente/Componente TV/VCR

Nota sobre o código IR SETUP

Não é possível executar a edição de programa digital, se o videogravador não suportar códigos IR SETUP.

Duplicación de las escenas deseadas solamente – Edición digital de programas

(2) Ajuste de los modos para cancelar la grabaciÓn en pausa en la videograbadora

① Gire el dial SEL/PUSH EXEC para seleccionar PAUSEMODE, y después presiIónelo.
② Gire el dial SEL/PUSH EXEC para seleccionar el modo para cancelar la grabación en pausa en la videograbadora, y después presiónelo.

Cópia de apenas cenas desejadas – Edição de programa digital

(2) Definição dos modos para cancelar a pausa de gravação no videogravador

① Gire o disco SEL/PUSH EXEC para seleccionar PAUSEMODE e então prima o disco.
② Gire o disco SEL/PUSH EXEC para seleccionar o modo para cancelar a pausa de gravação no videogravador, e então prima o disco.

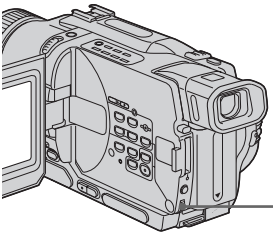

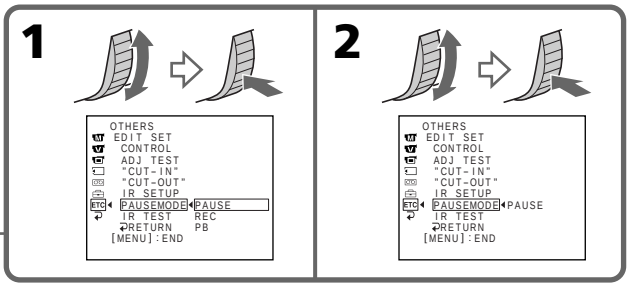

Teclas para cancelar la grabación en pausa en la videograbadora

Las teclas variarán dependiendo de su videograbadora. Para cancelar la grabación en pausa de su videograbadora:
– Seleccione PAUSE si la tecla para cancelar la grabación en pausa es ❚❚.
– Seleccione REC si la tecla para cancelar la grabación en pausa es ●.
– Seleccione PB si la tecla para cancelar la grabación en pausa es ►.

(3) Colocación de su videocámara y videograbadora encaradas entre sí

Coloque el emisor de rayos infrarrojos de su videocámara encarado hacia el sensor de control remoto de la videograbadora.
Coloque ambas unidades separadas unos 30 cm entre sí, y elimine los obstáculos que pueda haber entre ellas.

Teclas para cancelar a pausa de gravação no videogravador

As teclas variam conforme o seu videogravador. Para cancelar a pausa de gravação:
– Seleccione PAUSE se a tecla para cancelar a pausa de gravação for ❚❚.
– Seleccione REC se a tecla para cancelar a pausa de gravação for ●.
– Seleccione PB se a tecla para cancelar a pausa de gravação for ►.

(3) Posicionamento da sua videocâmara e do videogravador face a face

Localize o emissor de raios infravermelhos da sua videocâmara e posicione-o de frente para o sensor remoto do videogravador.
Disponha os aparelhos a cerca de 30 cm de distância um do outro e remova quaisquer obstáculos entre os mesmos.

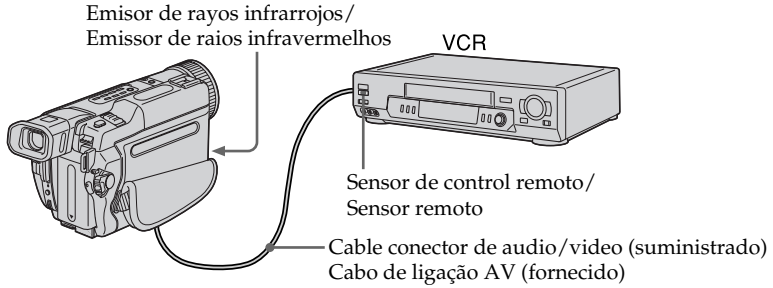

(Continua na próxima página)/(Continua na próxima página)

Duplicación de las escenas deseadas solamente – Edición digital de programas

(4) Confirmación de la operación de la videograbadora

① Inserte un videocasete grabable en la videograbadora, y después ponga ésta en el modo de grabación en pausa.
② Gire el dial SEL/PUSH EXEC para seleccionar IR TEST, y después presiónelo.
③ Gire el dial SEL/PUSH EXEC para seleccionar EXECUTE, y después presiónelo.
Si la videograbadora comienza a grabar, el ajuste será correcto.
Cuando finalice, el indicador cambiaráa COMPLETE.

Cópia de apenas cenas desejadas – Edição de programa digital

(4) Confirmação da operação do videogravador

① Insira uma cassete gravável no videogravador, e então ajuste a pausa de gravação.
② Gire o disco SEL/PUSH EXEC para seleccionar IR TEST e então prima o disco.
③ Gire o disco SEL/PUSH EXEC para seleccionar EXECUTE e então prima o disco.
Se o videogravador iniciar a gravação, a definição está correcta.
Quando terminar, o indicador no écran mudará para COMPLETE.

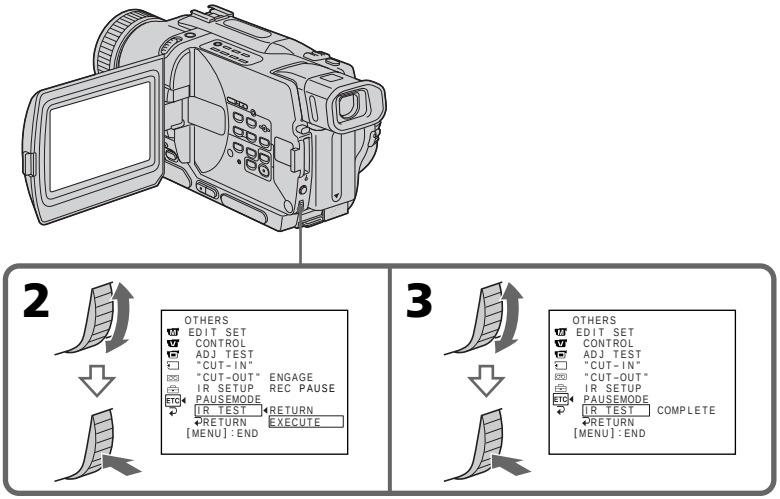

Cuando la videograbadora no funcione correctamente

- Después de haber comprobado el código en "Acerca del código IR SETUP", vuelva a introducir tal código IR SETUP o PAUSEMODE.
- Coloque su videocámara y videograbadora separadas unos 30 cm entre sí.
- Consulte el manual de instrucciones de su videograbadora.

Se o videogravador não funcionar correctamente

- Após verificar o código em «Sobre o código IR SETUP», defina IR SETUP ou PAUSEMODE novamente.
- Coloque a sua videocâmara a um mínimo de 30 cm de distância do videogravador.
- Consulte o manual de instruções do seu videogravador.

Duplicación de las escenas deseadas solamente – Edición digital de programas

Paso 2: Ajuste de la videograbadora para funcionar con un cable i.LINK (cable conector DV)

Cuando realice la conexión utilizando un cable i.LINK (cable conector DV) (opcional), realice el procedimiento siguiente.

(1) Ponga el selector POWER de su videocámara en VCR.
(2) Conecte la alimentación de la videograbadora conectada, y después ponga el selector de entrada en la entrada de vIdeo digital (DV).
Cuando conecte una videograbadora digital, ponga el selector POWER en VCR/VTR.
(3) Presione MENU para hacer que se visualice el menú.
(4) Gire el dial SEL/PUSH EXEC para seleccionar ETC, y después presiónelo.
(5) Gire el dial SEL/PUSH EXEC para seleccionar EDIT SET, y después presiónelo.
(6) Gire el dial SEL/PUSH EXEC para seleccionar CONTROL, y después presiónelo.
(7) Gire el dial SEL/PUSH EXEC para seleccionar i.LINK, y después presiónelo.

Cópia de apenas cenas desejadas – Edição de programa digital

Passo 2: Preparação do videogravador para operar com o cabo i.LINK (cabo de ligação DV)

Quando efectuar a ligação usando o cabo i.LINK (cabo de ligação DV, opcional), siga o procedimento abaixo.

(1) Ajuste o interruptor POWER a VCR na sua videocâmara.
(2) Active a alimentação do videogravador ligado e então ajuste o selector de entrada à entrada DV.
Quando for ligar uma câmara de vídeo digital, ajuste o seu interruptor POWER a VCR/VTR.
(3) Carregue em MENU para exibir o menu.
(4) Gire o disco SEL/PUSH EXEC para seleccionar ETC e então prima o disco.
(5) Gire o disco SEL/PUSH EXEC para seleccionar EDIT SET e então prima o disco.
(6) Gire o disco SEL/PUSH EXEC para seleccionar CONTROL e então prima o disco.
(7) Gire o disco SEL/PUSH EXEC para seleccionar i.LINK e então prima o disco.

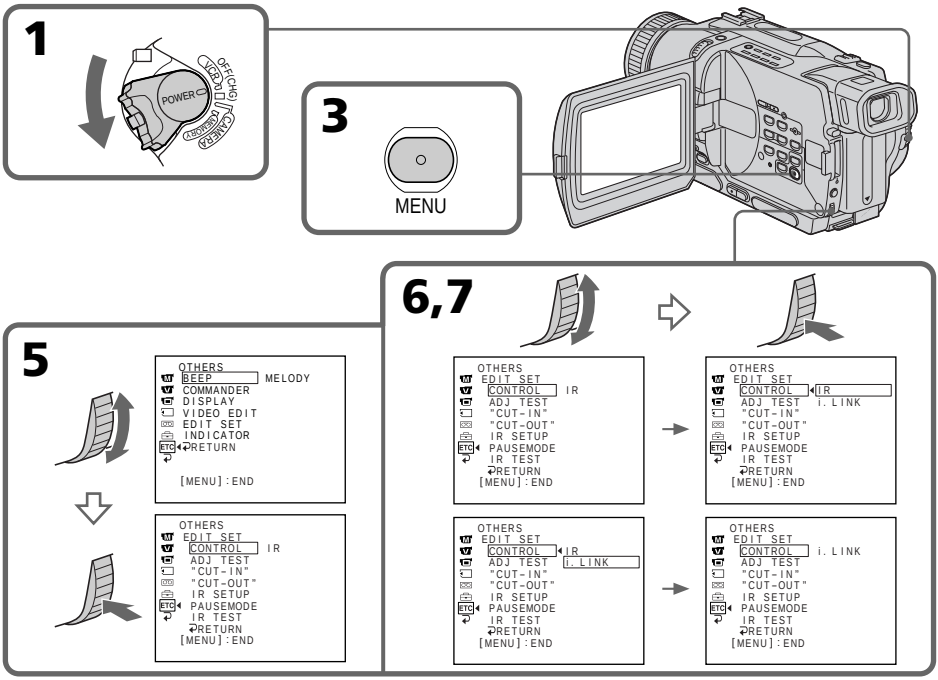

Duplicación de las escenas deseadas solamente – Edición digital de programas

Paso 3: Sincronización de la videograbadora

Usted podrá sincronizar su videocámara y videograbadora. Hágase con un bolígrafo y papel para tomar notas. Antes de la operación, extraiga el videocasete de su videocámara.

(1) Ponga el selector POWER de su videocámara en VCR.
(2) Inserte un videocasete grabable (u otro que desee regrabar) en la videograbadora, y después ponga ésta en el modo de grabación en pausa.
Cuando haya seleccionado i.LINK en CONTROL, no necesitará activar el modo de grabación en pausa.
(3) Gire el dial SEL/PUSH EXEC para seleccionar ADJ TEST, y después presiónelo.
(4) Gire el dial SEL/PUSH EXEC para seleccionar EXECUTE, y después presiónelo.
IN y OUT se grabarán en una imagen 5 veces a fin de calcular los valores numéricos para la sincronización.
En la pantalla parpadeará el indicador EXECUTING.
Cuando finalice, el indicador cambiará a COMPLETE.
(5) Rebobine la cinta de la videograbadora, y después inicie la reproducción a cámara lenta.
Anote el valor numérico de apertura de cada IN y el de cierre de cada OUT.
(6) Calcule la media de todos los valores numéricos de apertura de cada IN, y la de cierre de cada OUT.
(7) Gire el dial SEL/PUSH EXEC para seleccionar "CUT-IN", y después presiónelo.
(8) Gire el dial SEL/PUSH EXEC para seleccionar el valor numérico de IN, y después presiónelo.
Se establecerá la posición de inicio calculada para grabación.
(9) Gire el dial SEL/PUSH EXEC para seleccionar "CUT-OUT", y después presiónelo.
(10) Gire el dial SEL/PUSH EXEC para seleccionar el valor numérico medio de OUT, y después presiónelo.
Se establecerá la posición de parada calculada para grabación.
(11) Gire el dial SEL/PUSH EXEC para seleccionar ↩ RETURN, y después presiónelo.

Cópia de apenas cenas desejadas – Edição de programa digital

Passo 3: Ajuste da sincronia do videogravador

Pode-se regular a sincronia entre a sua videocâmara e o videogravador. Providencie caneta e papel para anotações. Antes da operação, ejecte a cassete da sua videocâmara.

(1) Ajuste o interruptor POWER a VCR na sua videocâmara.
(2) Insira uma cassete em branco (ou uma cassete a ser sobregravada) no videogravador, e então ajuste a pausa de gravação.
Quando se selecciona i.LINK em CONTROL, não é necessário ajustar o modo de pausa de gravação.
(3) Gire o disco SEL/PUSH EXEC para seleccionar ADJ TEST e então prima o disco.
(4) Gire o disco SEL/PUSH EXEC para seleccionar EXECUTE e então prima o disco.
IN e OUT são registados numa imagem 5 vezes cada para o cálculo dos valores numéricos de ajuste da sincronia.
O indicador EXECUTING pisca no écran.
Quando terminar, o indicador mudará para COMPLETE.
(5) Rebobine a fita no videogravador e então accione a reprodução em câmara lenta.
Tome nota do valor numérico de abertura de cada IN, e do valor numérico de encerramento de cada OUT.
(6) Calcule a média de todos os valores numéricos de abertura de cada IN, e a média de todos os valores numéricos de encerramento de cada OUT.
(7) Gire o disco SEL/PUSH EXEC para seleccionar "CUT-IN", e então prima o disco.
(8) Gire o disco SEL/PUSH EXEC para seleccionar o valor numérico médio de IN, e então prima o disco.
A posição de início calculada para a gravação é definida.
(9) Gire o disco SEL/PUSH EXEC para seleccionar "CUT-OUT", e então prima o disco.
(10) Gire o disco SEL/PUSH EXEC para seleccionar o valor numérico médio de OUT, e então prima o disco.
A posição de paragem calculada para a gravação é definida.
(11) Gire o disco SEL/PUSH EXEC para seleccionar ↩ RETURN, e então prima o disco.

Duplicación de las escenas deseadas solamente – Edición digital de programas

Cópia de apenas cenas desejadas – Edição de programa digital

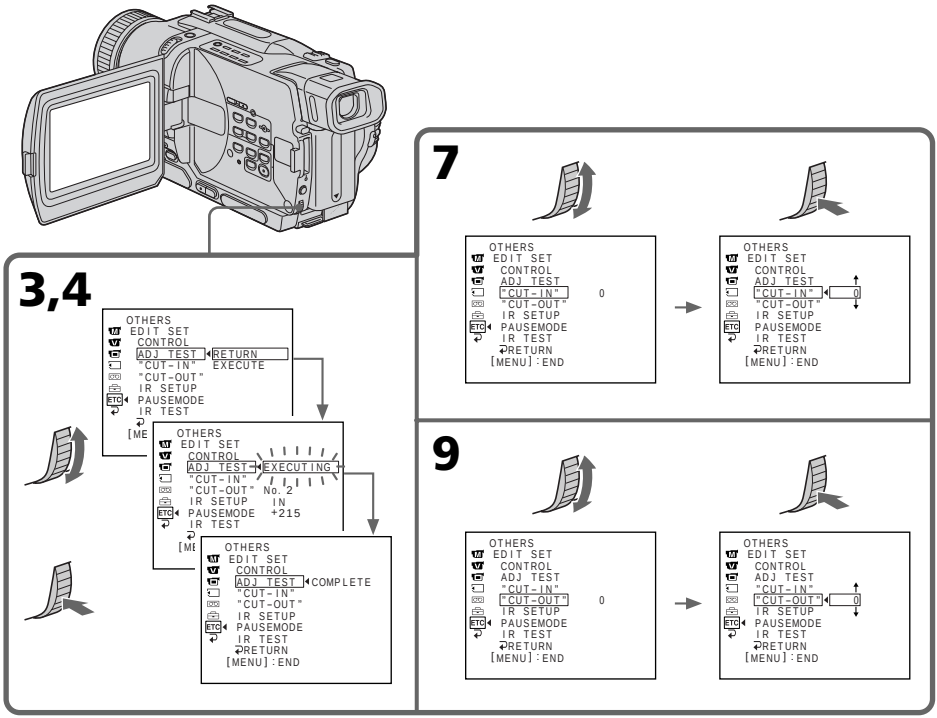

Notas

- Cuando finalice el paso 3, la imagen para ajustar la sincronización se grabará durante unos 50 segundos.
- Si inicia la grabación desde el comienzo de la cinta, los primeros pocos segundos de la cinta es posible que no se graben adecuadamente. Cerciórese de dejar unos 10 segundos antes de iniciar la grabación.
- Cuando haya realizado la conexión con un cable i.LINK (cable conector DV), no podrá utilizar correctamente la operación de duplicación, dependiendo de la videograbadora.
  Mantenga la conexión i.LINK, y ajuste CONTROL a IR en los ajustes del menú (pág. 112).
  Las señales de audio y vídeo se transmitirán en formato digital.

Notas

- Quando completar o passo 3, a imagem a ajustar a sincronia será gravada por cerca de 50 segundos.
- Caso comece a gravação logo a partir do início da fita, os primeiros segundos da mesma poderão não ser gravados adequadamente. Certifique-se de deixar correr cerca de 10 segundos da fita-guia antes de iniciar a gravação.
- Quando efectuar a ligação com um cabo i.LINK (cabo de ligação DV), poderá não ser possível operar a função de cópia correctamente, dependendo do videogravador.
  Conserve a ligação i.LINK e ajuste CONTROL a IR nos parâmetros do menu (pág. 112).
  Os sinais de vídeo e áudio são transmitidos em formato digital.

Duplicación de las escenas deseadas solamente – Edición digital de programas

Operación 1: Confección de programas

(1) Inserte el videocasete para reproducción en su videocámara, y el que desee utilizar para grabación en la videograbadora.
(2) Presione MENU para hacer que se visualice el menú.
(3) Gire el dial SEL/PUSH EXEC para seleccionar ETC , y después presiónelo.
(4) Gire el dial SEL/PUSH EXEC para seleccionar VIDEO EDIT, y después presiónelo.
(5) Busque el comienzo de la primera escena que desee insertar utilizando las teclas de operación de vídeo, y después active la reproducción en pausa.
(6) Presione el dial SEL/PUSH EXEC.
Se establecerá el punto IN del primer programa, y la parte superior de la marca del programa cambiará a azul claro.
(7) Busque el final de la primera escena que desee insertar utilizando las teclas de operación de vídeo, y después active la reproducción en pausa.
(8) Presione el dial SEL/PUSH EXEC.
Se establecerá el punto OUT del primer programa, y después la parte inferior de la marca del programa cambiará a azul claro.
(9) Repita los pasos 5 a 8.
Después de haber confeccionado un programa, la marca del mismo cambiará a azul claro.
Usted podrá confeccionar 20 programas como máximo.

Cópia de apenas cenas desejadas – Edição de programa digital

Operação 1: Criação do programa

(1) Insira uma cassete para reprodução na sua videocâmara, e insira uma cassete para gravação no videogravador.
(2) Carregue em MENU para exibir o menu.
(3) Gire o disco SEL/PUSH EXEC para seleccionar ETC e então prima o disco.
(4) Gire o disco SEL/PUSH EXEC para seleccionar VIDEO EDIT e então prima o disco.
(5) Busque o início da primeira cena que deseja inserir, usando as teclas de operação de vídeo, e então pause a reprodução.
(6) Carregue no disco SEL/PUSH EXEC.
O ponto IN do primeiro programa é definido, e a parte superior da marca do programa muda para azul claro.
(7) Busque o final da primeira cena que deseja inserir, usando as teclas de operação de vídeo, e então pause a reprodução.
(8) Carregue no disco SEL/PUSH EXEC.
O ponto OUT do primeiro programa é definido, e então a parte inferior da marca do programa muda para azul claro.
(9) Defina o programa, repetindo os passos de 5 a 8.
Quando o programa estiver definido, a marca do programa mudará para azul claro.
Pode-se definir um máximo de 20 programas.

Duplicación de las escenas deseadas solamente – Edición digital de programas

Cópia de apenas cenas desejadas – Edição de programa digital

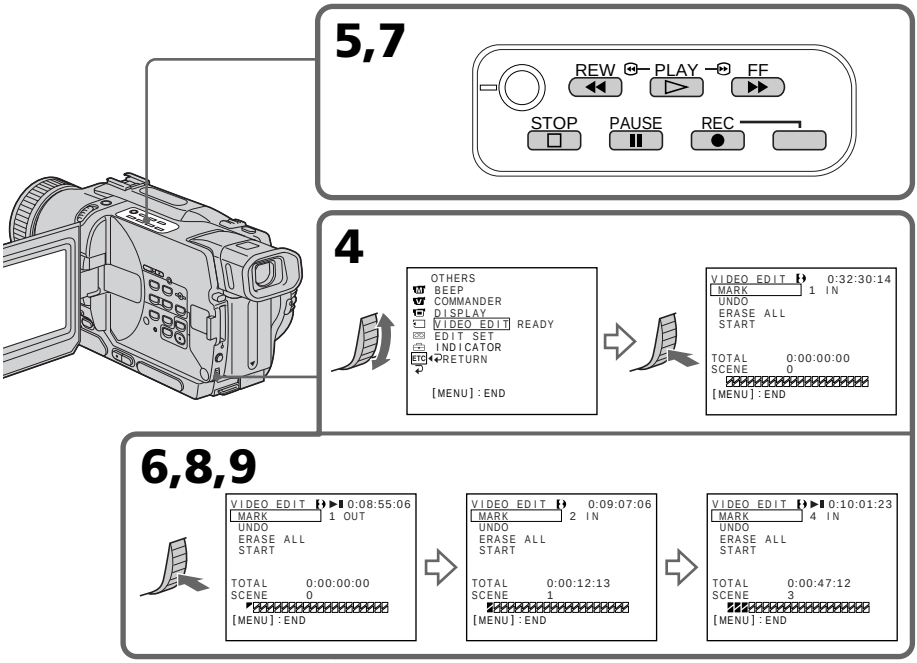

Borrado de un programa confeccionado

Borre en primer lugar OUT y después IN del último programa confeccionado.

(1) Gire el dial SEL/PUSH EXEC para seleccionar UNDO, y después presiónelo.
(2) Gire el dial SEL/PUSH EXEC para seleccionar EXECUTE, y después presiónelo.
Parpadeará la marca del último programa confeccionado, y éste se borrará.

Para cancelar el borrado

Presione RETURN en el paso 2.

Apagamento do programa definido

Apague OUT primeiro e então IN do último programa.

(1) Gire o disco SEL/PUSH EXEC para seleccionar UNDO, e então prima o disco.
(2) Gire o disco SEL/PUSH EXEC para seleccionar EXECUTE, e então prima o disco.
A marca do último programa definido piscará e então a sua definição será cancelada.

Para cancelar o apagamento

Seleccione RETURN no passo 2.

Duplicación de las escenas deseadas solamente – Edición digital de programas

Borrado de todos los programas

(1) Seleccione VIDEO EDIT en los ajustes del menú. Gire el dial SEL/PUSH EXEC para seleccionar ERASE ALL, y después presiónelo.

(2) Gire el dial SEL/PUSH EXEC para seleccionar EXECUTE, y después presiónelo.
Las marcas de todos los programas parpadearán, y se cancelarán todos los ajustes.

Para cancelar el borrado de todos los programas
Presione RETURN en el paso 2.

Para cancelar un programa confeccionado
Presione MENU.
Los programas permanecerán almacenados hasta que extraiga el videocasete.

Notas
- La edición digital de programas no podrá realizarse cuando PB MODE esté ajustado a Hi8/8, en los ajustes del menú.
- Durante la edición digital de un programa no podrá utilizar la grabación.

Usted no podrá establecer puntos IN ni OUT en:
– una parte en blanco de la cinta.
– una parte grabada con un sistema que no sea Digital8 ❚❚.

Es posible que el código de tiempo no se visualice correctamente en los casos siguientes:
– si hay una parte en blanco entre IN y OUT de la cinta
– si la cinta no está grabada con el sistema Digital8 ❚❚.

Cópia de apenas cenas desejadas – Edição de programa digital

Apagamento de todos os programas

(1) Seleccione VIDEO EDIT nos parâmetros do menu. Gire o disco SEL/PUSH EXEC para seleccionar ERASE ALL, e então prima o disco.

(2) Gire o disco SEL/PUSH EXEC para seleccionar EXECUTE, e então prima o disco.
Todas as marcas de programa piscarão e então as definições serão canceladas.

Para cancelar o apagamento de todos os programas
Seleccione RETURN no passo 2.

Para cancelar um programa que tenha definido
Carregue em MENU.
O programa é armazenado na memória até que a fita seja ejectada.

Notas
- A Edição de programa digital não funciona quando PB MODE estiver ajustado a Hi8/8 nos parâmetros do menu.
- Não é possível operar a gravação durante a Edição de programa digital.

Não é possível definir IN ou OUT nas seguintes porções da fita:
– numa porção em branco da fita.
– numa porção gravada num sistema que não seja Digital8 ❚❚.

O código de tempo total pode não ser correctamente indicado nos seguintes casos:
– se houver uma porção em branco entre IN e OUT na fita
– se a fita não for gravada no sistema Digital8 ❚❚.

Duplicación de las escenas deseadas solamente – Edición digital de programas

Operación 2: Ejecución de la edición digital de programas (duplicación de una cinta)

Cerciórese de que su videocámara y videograbadora estén conectadas, y de que la videograbadora esté en el modo de grabación en pausa. Cuando utilice un cable i.LINK (cable conector DV), este procedimiento no será necesario.
Cuando utilice una videocámara digital, ponga su selector POWER en VCR/VTR.

(1) Seleccione VIDEO EDIT. Gire el dial SEL/PUSH EXEC para seleccionar START, y después presiónelo.
(2) Gire el dial SEL/PUSH EXEC para seleccionar EXECUTE, y después presiónelo.
Busque el comienzo del primer programa, y después inicie la duplicación.
La marca del programa comenzará a parpadear.
Durante la búsqueda, en la pantalla se visualizará el indicador SEARCH, y durante la edición, en dicha pantalla o en el visor aparecerá el indicador EDIT.
Una vez finalizada la duplicación, la marca del programa cambiará a azul claro.
Cuando finalice la duplicación, su videocámara y videograbadora se pararán automáticamente.

Para parar la duplicación durante la edición

Presione ■ de su videocámara.

Para abandonar la función de edición digital de programas

Su videocámara se parará cuando finalice la duplicación. Después, la visualización volverá a VIDEO EDIT de los ajustes del mená.
Para abandonar la función de edición digital de programas, presione MENU.

Cópia de apenas cenas desejadas – Edição de programa digital

Operação 2: Execução de uma Edição de programa digital (Duplicação de cassete)

Certifique-se de que a sua videocâmara e o videogravador estejam ligados, e que o videogravador esteja ajustado no modo de pausa de gravação. Quando for usar um cabo i.LINK (cabo de ligação DV), o procedimento a seguir não será necessário.
Caso utilize uma câmara de vídeo digital, ajuste o seu interruptor POWER a VCR/VTR.

(1) Seleccione VIDEO EDIT. Gire o disco SEL/PUSH EXEC para seleccionar START, e então prima o disco.
(2) Gire o disco SEL/PUSH EXEC para seleccionar EXECUTE, e então prima o disco.
Busque o início do primeiro programa, e então accione a cópia. A marca do programa passa a piscar.
O indicador SEARCH aparece durante a busca, e o indicador EDIT aparece durante a edição no écran.
A marca de programa muda para azul claro, após o término da cópia.
Quando a cópia terminar, a sua videocâmara e o videogravador irão parar automaticamente.

Para cessar a cópia durante a edição

Carregue em ■ na sua videocâmara.

Para encerrar a função de Edição de programa digital

A sua videocâmara parará quando a cópia estiver completa. Então, o mostrador retornará a VIDEO EDIT nos parâmetros do menu.
Carregue em MENU para encerrar a função de Edição de programa digital.

Duplicación de las escenas deseadas solamente – Edición digital de programas

Usted no podrá grabar en la videograbadora cuando:
– Haya finalizado la cinta.
– La leng¸eta de protección contra escritura esté abierta y se vea la marca roja.
– El código IR SETUP sea incorrecto (cuando no haya seleccionado IR).
– La tecla para cancelar el modo de grabación en pausa no sea correcta (cuando no haya seleccionado IR).

En la pantalla aparecerá NOT READY cuando:
– No haya confeccionado el programa para utilizar la edición digital de programas.
– Haya seleccionado i.LINK, pero no haya conectado un cable i.LINK (cable conector DV).
– La alimentación de la videograbadora conectada no esté conectada (cuando haya ajustado i.LINK).

Cópia de apenas cenas desejadas – Edição de programa digital

Não é possível gravar no videogravador quando:
– A fita chegar ao fim.
– A lingueta protectora da cassete estiver a expor a marca vermelha.
– O código IR SETUP não estiver correcto (Quando IR estiver seleccionado).
– A tecla para cancelar a pausa de gravação não estiver correcta. (Quando IR estiver seleccionado.)

NOT READY aparece no écran quando:
– O programa para a Edição de programa digital não tiver sido criado.
– i.LINK estiver seleccionado, mas não houver nenhum cabo i.LINK (cabo de ligação DV) ligado.
– A alimentação do videogravador ligado não estiver activada (quando se ajusta i.LINK).

Utilización con una unidad de vídeo y su PC – Función de conversión de señales

Usted podrá captar imágenes y sonido de una unidad de vídeo analógica conectada a un PC que posea toma i.LINK (DV) y a su videocámara.

Antes de la operación
Ajuste DISPLAY a LCD en los ajustes del menú. (El ajuste predeterminado es LCD.)

(1) Ponga el selector POWER en VCR.
(2) Ajuste A/V → DV OUT a ON en [V] de los ajustes del menú (pág. 112).
(3) Inicie la reproducción en la unidad de vídeo analógica.
(4) Inicie los procedimientos de captación en su PC.
Los procedimientos de operación dependerán de su PC y del software que esté utilizando. Con respecto a los detalles sobre cómo captar imágenes, consulte el manual de instrucciones de su PC y del software.

Utilização com unidade de vídeo analógico e computador pessoal – Função conversora de sinal

Podem-se capturar nesta videocâmara, imagens e sons de uma unidade de vídeo analógico ligada a um computador pessoal que possua a tomada i.LINK (DV).

Antes da operação
Ajuste DISPLAY a LCD nos parâmetros do menu (A predefinição original é LCD).

(1) Regule o interruptor POWER a VCR.
(2) Regule A/V → DV OUT a ON em [V] nos parâmetros do menu (pág. 112).
(3) Accione a reprodução na unidade de vídeo analógico.
(4) Inicie o procedimento de captura no seu computador pessoal.
O procedimento para esta operação depende do seu computador pessoal e do software em uso.
Quanto aos pormenores sobre como capturar imagens, consulte o manual de instruções do seu computador e do software.

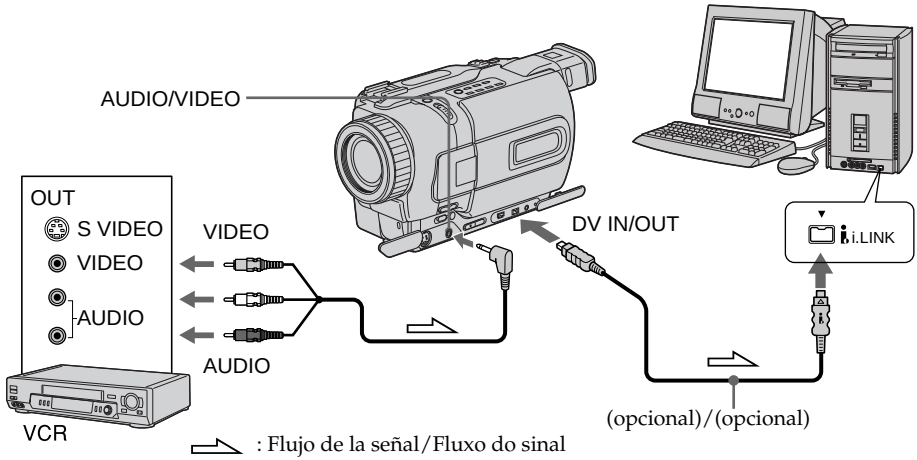

Después de la captura de imágenes y sonido
Pare los procedimientos de captura en su PC y la reproducción en la unidad de vídeo analógica.

Após a captura de imagens e sons
Pare o procedimento de captura no seu computador pessoal e pare a reprodução na unidade de vídeo analógico.

Utilización con una unidad de vídeo y su PC – Función de conversión de señales

Notas

- Usted tendrá que instalar software que pueda intercambiar señales de vídeo.
- Dependiendo de las condiciones de las señales de vídeo analógicas, es posible que el PC no dé correctamente salida a las imágenes cuando convierta señales de vídeo analógicas en digitales a través de su videocámara. Dependiendo de la unidad de vídeo analógica, las imágenes pueden contener ruido o colores incorrectos.
- Usted no podrá grabar ni captar la salida de vídeo a través de su videocámara cuando incluya señal de protección de derechos de autor, como en el caso del sistema ID-2.

Utilização com unidade de vídeo analógico e computador pessoal – Função conversora de sinal

Notas

- É necessário instalar um software que possa intercambiar sinais de vídeo.
- Dependendo das condições dos sinais de vídeo analógico, o computador pessoal pode não ser capaz de emitir imagens correctamente quando os sinais de vídeo analógico são convertidos em sinais de vídeo digital através da sua videocâmara. Dependendo da unidade de vídeo analógico, a imagem pode conter ruídos ou cores incorrectas.
- Não é possível gravar ou capturar a saída de vídeo através da sua videocâmara quando o vídeo inclui sinais de protecção dos direitos de autor tal como o sistema ID-2.

Grabación de programas de vídeo o de televisión

Utilizando el cable conector de audio/vídeo

Usted podrá grabar una cinta desde una videograbadora o un programa de televisión desde un televisor que posea salidas de audio/vídeo. Utilice su videocámara como unidad de grabación.

Antes de la operación

Ajuste DISPLAY a LCD en los ajustes del menú. (El ajuste predeterminado es LCD.)

(1) Inserte un videocasete en blanco (u otro que desee regrabar) en su videocámara. Si va a grabar una cinta desde una videograbadora, inserte el videocasete grabado en dicha videograbadora.
(2) Ponga el selector POWER en VCR.
(3) Presione simultáneamente ● REC y la tecla situada a su derecha de su videocámara, y después presione la tecla ❚❚ de su videograbadora.
(4) Si está grabando una cinta de su videograbadora, presione la tecla ► de la misma para iniciar la reproducción. Las imágenes del televisor o de la videograbadora aparecerán en la pantalla.
(5) Presione ❚❚ de su videocámara en la escena a partir de la que desee iniciar la grabación.

Gravação de programas de vídeo ou de TV

Utilização do cabo de ligação A/V

Pode-se gravar uma fita a partir de um outro videogravador, ou um programa de TV a partir de um televisor que possua saídas de vídeo/áudio. Utilize a sua videocâmara como um gravador.

Antes da operação

Ajuste DISPLAY a LCD nos parâmetros do menu (A predefinição original é LCD).

(1) Insira uma cassete em branco (ou uma cassete em que deseja sobregravar) na sua videocâmara. Caso vá gravar uma fita do videogravador, insira uma cassete gravada (matriz) no videogravador.
(2) Regule o interruptor POWER a VCR.
(3) Carregue em ● REC e na tecla à sua direita simultaneamente na sua videocâmara, e então prima imediatamente ❚❚ também na sua videocâmara.
(4) Carregue em ► no videogravador para iniciar a reprodução, caso vá gravar uma fita do videogravador. Seleccione um programa de TV, caso vá gravar a partir do televisor. A imagem de um televisor ou videogravador aparece no écran.
(5) Carregue em ❚❚ na sua videocâmara, na cena a partir da qual deseja iniciar a gravação.

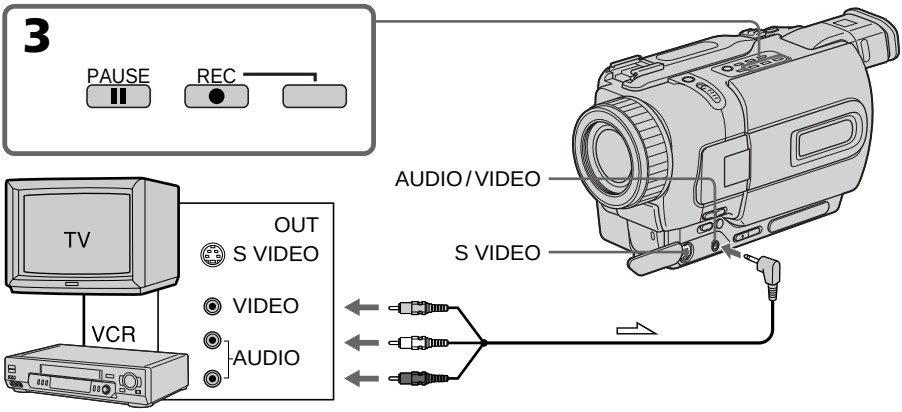

⇨ : Flujo de la señal/Fluxo do sinal

Cuando haya finalizado la duplicación de una cinta

Presione ■ de su videocámara y de la videograbadora.

Quando terminar a duplicação de uma fita

Carregue em ■ tanto na sua videocâmara quanto no videogravador.

Grabación de programas de vídeo o de televisión

Notas

- Para permitir una transición suave, le recomendamos que no mezcle imágenes grabadas en el formato Hi8/8 estándar con el sistema Digital8 en una cinta.
- Si hace avanzar rápidamente la cinta o reproduce a cámara lenta en el otro equipo, las imágenes que estén grabándose pueden fluctuar. Cuando grabe de otro equipo, cerciórese de reproducir la cinta a velocidad normal.

Si su videograbadora es de tipo monoaural

Conecte la clavija amarilla del cable conector de audio/vídeo a la toma de salida de vídeo, y la clavija blanca o roja a la toma de salida de audio de la videograbadora o del televisor. Si conecta la clavija blanca, saldrá el sonido del canal izquierdo, y si conecta la roja, saldrá el sonido del canal derecho.

Si su televisor o videograbadora posee toma de vídeo S

Para obtener imágenes de gran calidad, realice la conexión utilizando un cable de vídeo S (opcional).
Con esta conexión no necesitará conectar la clavija amarilla (vídeo) del cable conector de audio/vídeo.
Conecte un cable de vídeo S (opcional) a las tomas de vídeo S de su videocámara y televisor o videograbadora.

Gravação de programas de vídeo ou de TV

Notas

- Para possibilitar uma transição natural, recomenda-se não misturar imagens gravadas em Hi8/padrão 8 com o sistema Digital8 numa fita.
- Caso avance rapidamente ou reproduza em câmara lenta uma fita de vídeo no outro equipamento, a imagem em gravação poderá flutuar. Quando for gravar de outro equipamento, certifique-se de reproduzir a fita original na velocidade normal.

Caso o seu videogravador seja do tipo monofónico

Ligue a ficha amarela do cabo de ligação A/V à tomada de saída de vídeo, e a ficha branca ou a ficha vermelha à tomada de saída de áudio no videogravador ou no televisor. Quando a ficha branca for ligada, o áudio do canal esquerdo será exteriorizado, e quando a ficha vermelha for ligada, o áudio do canal direito será exteriorizado.

Caso o seu videogravador possua uma tomada de vídeo S

Efectue a ligação com um cabo de vídeo S (opcional) para obter imagens de alta qualidade.
Com esta ligação, não é necessário ligar a ficha amarela (vídeo) do cabo de ligação A/V.
Ligue um cabo de vídeo S (opcional) às tomadas de vídeo S tanto da sua videocâmara quanto do televisor ou videogravador.

Grabación de programas de vídeo o de televisión

Utilizando un cable i.LINK (cable conector DV)

Simplemente conecte el cable i.LINK (cable conector DV) (opcional) a DV IN/OUT y DV IN/OUT de productos de vídeo digital. Con la conexión de digital a digital, las señales de audio y vídeo se transmitirán en forma digital para edición de gran calidad.

Antes de la operación

Ajuste DISPLAY a LCD en los ajustes del menú. (El ajuste predeterminado es LCD.)

(1) Inserte un videocasete en blanco (u otro que desee regrabar) en su videocámara, e inserte el videocasete grabado en la videograbadora.
(2) Ponga el selector POWER en VCR.
(3) Presione simultáneamente ● REC y la tecla situada a su derecha de su videocámara, y después presione inmediatamente ❚❚ de la videograbadora.
(4) Para iniciar la reproducción, presione ► de la videograbadora.
Las imágenes procedentes de un televisor o una videograbadora aparecerán en la pantalla.
(5) Presione ❚❚ de su videocámara en la escena a partir de la que desee iniciar la grabación.

Gravação de programas de vídeo ou de TV

Utilização do cabo i.LINK (cabo de ligação DV)

Basta ligar o cabo i.LINK (cabo de ligação DV, opcional) a DV IN/OUT e a DV IN/OUT dos produtos DV. Com a ligação digital-a-digital, sinais de áudio e de vídeo são transmitidos na forma digital para edições de alta qualidade.

Antes da operação

Ajuste DISPLAY a LCD nos parâmetros do menu (A predefinição original é LCD).

(1) Insira uma cassete em branco (ou uma cassete na qual deseja sobregravar) na sua videocâmara, e insira a fita gravada (matriz) no videogravador.
(2) Regule o interruptor POWER a VCR.
(3) Carregue em ● REC e na tecla à sua direita simultaneamente nesta videocâmara, e então prima ❚❚ imediatamente também na sua videocâmara.
(4) Carregue em ► no videogravador para iniciar a reprodução.
A imagem de um televisor ou videogravador aparece no écran da sua videocâmara.
(5) Carregue em ❚❚ na sua videocâmara, na cena a partir da qual deseja iniciar a gravação.

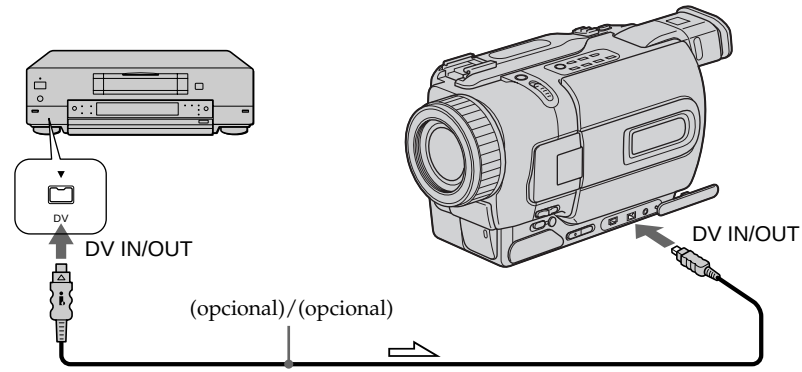

: Flujo de la señal/Fluxo do sinal

Cuando haya finalizado la duplicación de una cinta

Presione ■ de su videocámara y de la videograbadora.

Quando tiver terminado a duplicação de uma fita

Carregue em ■ tanto da sua videocâmara quanto do videogravador.

Grabación de programas de vídeo o de televisión

Usted solamente podrá conectar una videograbadora utilizando el cable i.LINK (cable conector DV).

Durante la edición digital
El color del visualizador puede ser desigual. Sin embargo, esto no afectará las imágenes duplicadas.

Si graba imágenes con reproducción en pausa utilizando la toma DV IN/OUT
Las imágenes grabadas no serán claras. Y si reproduce las imágenes utilizando su videocámara, éstas pueden fluctuar.

Antes de grabar
Cerciórese de que haya aparecido el indicador DV IN en la pantalla presionando DISPLAY. El indicador DV IN puede aparecer en ambos equipos.

Gravação de programas de vídeo ou de TV

Pode-se ligar um videogravador somente usando-se o cabo i.LINK (cabo de ligação DV).

Durante edições digitais
A cor do mostrador pode ser desigual. Entretanto, isto não afecta a imagem duplicada.

Caso grave a imagem em pausa de reprodução com a tomada DV IN/OUT
A imagem gravada torna-se grosseira. E quando se reproduz tal imagem usando-se esta videocâmara, a imagem pode tremular.

Antes de gravações
Certifique-se de que o indicador DV IN aparece no écran mediante o pressionamento de DISPLAY. O indicador DV IN pode aparecer em ambos os equipamentos.

Inserción de una escena de una videograbadora – Edición con inserción

Usted podrá insertar una nueva escena desde una videograbadora en su cinta originalmente grabada especificando los puntos de comienzo y finalización.
Para esta operación utilice el mando a distancia. las conexiones son iguales que para "Grabación de programas de vídeo o televisión" de las páginas 105 a 107. Insete el videocasete que contenga la escena que desee insertar en la videograbadora.

Inserção de cenas de um videogravador – Edição com inserção

Pode-se inserir uma nova cena de um videogravador numa cassete originalmente gravada, mediante a especificação dos pontos de início e de término da inserção.
Utilize o telecomando para esta operação.
As ligações são idênticas às de «Gravação de programas de vídeo ou de TV» na páginas de 105 a 107. Insira uma cassete a conter a cena que deseja inserir, no videogravador.

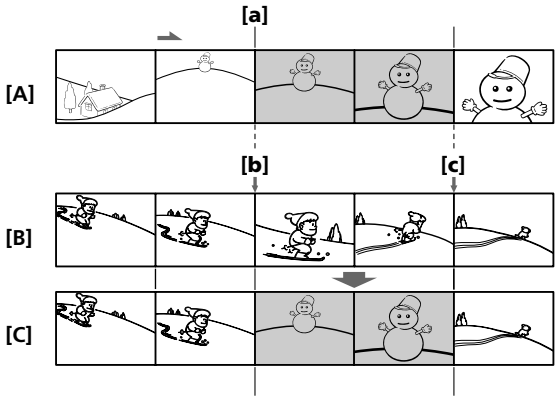

[A]: Cinta que contiene a escena a superponerse
[B]: Cinta antes de la edición
[C]: Cinta después de la edición

[A]: Uma fita a conter a cena a ser sobreposta
[B]: Uma fita antes da edição
[C]: Uma fita após a edição

Inserción de una escena de una videograbadora – Edición con inserción

(1) Ponga el selector POWER en VCR.
(2) En la videograbadora, localice el punto justamente anterior al de inicio de la inserción **[a]**, y después presione ❚❚ para poner la videograbadora en el modo de reproducción en pausa.
(3) En su videocámara, localice el punto de finalización de la inserción **[c]** presionando ◀◀ o ▶▶. Después presione ❚❚ para ponerla en el modo de reproducción en pausa.
(4) Presione ZERO SET MEMORY del mando a distancia. El indicador ZERO SET MEMORY parpadeará, y el punto de finalización de la inserción se almacenará en la memoria.
(5) En su videocámara, localice el punto de comienzo de la inserción **[b]** presionando ◀◀, y después presione simultáneamente la tecla ● REC y la situada a su derecha para poner su videocámara en el modo de grabación en pausa.
(6) Presione en primer lugar ❚❚ de la videograbadora, y después de algunos segundos presione ❚❚ de su videocámara para iniciar la inserción de la nueva escena.
La inserción se parará automáticamente cerca del punto cero del contador. Su videocámara se parará automáticamente. El punto de finalización **[c]** de la inserción almacenado en la memoria se cancelará.

Inserção de cenas de um videogravador – Edição com inserção

(1) Regule o interruptor POWER a VCR.
(2) No videogravador, localize o ponto imediatamente anterior ao ponto de início de inserção **[a]**, e então carregue em ❚❚ para regular o videogravador ao modo de pausa de reprodução.
(3) Na sua videocâmara, localize o ponto de término da inserção **[c]** pelo pressionamento de ◀◀ ou ▶▶. A seguir, prima ❚❚ para entrar no modo de pausa de reprodução.
(4) Carregue em ZERO SET MEMORY no telecomando. O indicador ZERO SET MEMORY pisca e o ponto de término da inserção é armazenado na memória.
(5) Na sua videocâmara, localize o ponto de início de inserção **[b]** pressionando ◀◀, e então carregue em ● REC e na tecla à sua direita ao mesmo tempo para ajustar a sua videocâmara no modo de pausa de gravação.
(6) Primeiro prima ❚❚ no videogravador e, após alguns segundos, prima ❚❚ na sua videocâmara para iniciar a inserção da nova cena.
A inserção pára automaticamente nas cercanias do ponto zero no contador. A sua videocâmara pára automaticamente. O ponto de término **[c]** da inserção armazenado na memória é cancelado.

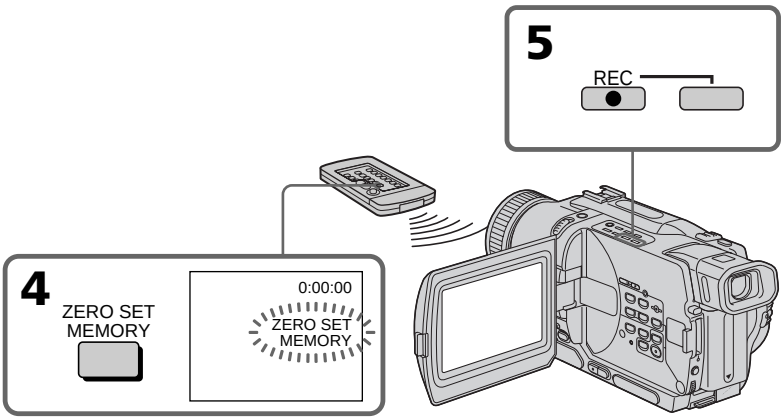

Inserción de una escena de una videograbadora – Edición con inserción

Para cambiar el punto de finalización de la inserción

Vuelva a presionar ZERO SET MEMORY después del paso 5 para borrar el indicador ZERO SET MEMORY y comience desde el paso 3.

Notas

- La función de memorización del punto cero solamente trabajará con cintas grabadas en el sistema Digital8 ❴❵.
- Las imágenes y el sonido grabados en una sección entre los puntos de comienzo y finalización de la inserción se borrarán cuando inserte una nueva escena.

Cuando reproduzca las imágenes insertadas

Las imágenes pueden distorsionarse al final de la sección insertada. Esto no significa mal funcionamiento.

Para insertar una escena sin ajustar el punto de finalización de la inserción

Salte los pasos 3 y 4. Cuando desee parar la inserción, presione ■.

Inserção de cenas de um videogravador – Edição com inserção

Para alterar o ponto de término da inserção

Carregue em ZERO SET MEMORY novamente após o passo 5 para apagar o indicador ZERO SET MEMORY e comece a partir do passo 3.

Notas

- A função de memória do ponto zero actua somente para fitas gravadas pelo sistema Digital8 ❴❵.
- A imagem e o som gravados no trecho entre os pontos de início e término da inserção serão apagados quando se inserir a nova cena.

Quando a imagem inserida for reproduzida

A imagem poderá ser distorcida no final do trecho inserido. Isto não se trata de mau funcionamento.

Para inserir uma cena sem definir o ponto de término da inserção

Salte os passos 3 e 4. Carregue em ■ quando quiser parar a inserção.

Cambio de los ajustes del menú

Para cambiar los ajustes de modo del menú, seleccione los elementos del menú con el dial SEL/PUSH EXEC. Los ajustes predeterminados podrán cambiarse parcialmente. En primer lugar, seleccione el icono, después el elemento de menú, y por último el modo.

(1) En el modo CAMERA, VCR, o MEMORY (DCR-TRV330/TRV530 solamente), presione MENU.
(2) Gire el dial SEL/PUSH EXEC para seleccionar el icono deseado, y después presiónelo para determinarlo.
(3) Gire el dial SEL/PUSH EXEC para seleccionar el elemento deseado, y después presiónelo para determinarlo.
(4) Gire el dial SEL/PUSH EXEC para seleccionar el modo deseado, y después presiónelo para determinarlo.
(5) Si desea cambiar otros elementos, seleccione ↩ RETURN y presione el dial, después repita los pasos 2 a 4.

Con respecto a los detalles, consulte "Selección del modo de ajuste de cada elemento" (pág. 113).

Alteração dos parâmetros do menu

Para alterar os ajustes de modo nos parâmetros do menu, seleccione os itens do menu com o disco SEL/PUSH EXEC. Os pré-ajustes de fábrica podem ser parcialmente alterados. Primeiro, seleccione o ícone, a seguir o item do menu, e então o modo.

(1) Durante o modo CAMERA, VCR ou MEMORY (somente DCR-TRV330/TRV530), carregue em MENU.
(2) Gire o disco SEL/PUSH EXEC para seleccionar o ícone desejado, e então carregue no disco para ajustar.
(3) Gire o disco SEL/PUSH EXEC para seleccionar o item desejado, e então prima o disco para ajustar.
(4) Gire o disco SEL/PUSH EXEC para seleccionar o modo desejado e então pressione o disco para ajustar.
(5) Caso queira alterar outros itens, seleccione ↩ RETURN e carregue no disco. A seguir, repita os passos de 2 a 4.

Quanto aos pormenores, consulte «Selecção dos ajustes de modo de cada item» (pág. 121).

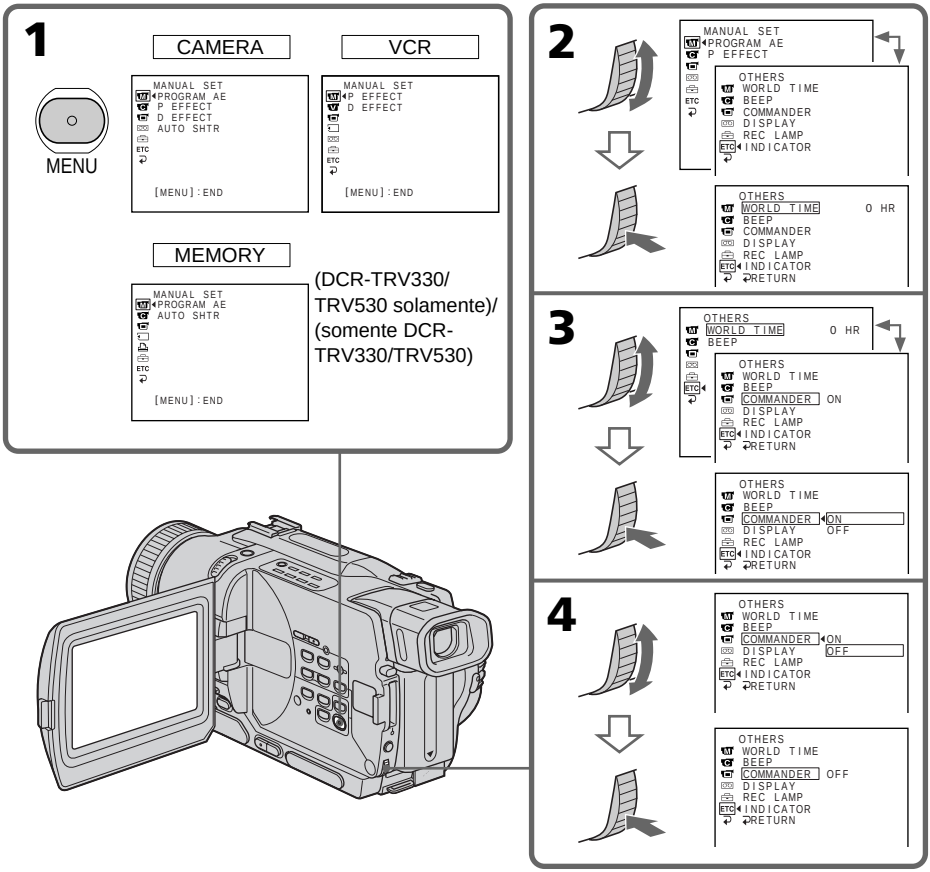

Cambio de los ajustes del menú

Para hacer que desaparezca la visualización del menú

Presione MENU.

Los elementos del menú se visualizarán con los iconos siguientes:

- MANUAL SET
- CAMERA SET
- VCR SET
- LCD/VF SET
- MEMORY SET (DCR-TRV330/TRV530 solamente)
- PRINT SET (DCR-TRV330/TRV530 solamente)
- TAPE SET
- SETUP MENU
- OTHERS

Alteração dos parâmetros do menu

Para fazer a exibição do menu desaparecer

Carregue em MENU.

Os itens do menu são indicados conforme os seguintes ícones:

- MANUAL SET
- CAMERA SET
- VCR SET
- LCD/VF SET
- MEMORY SET (somente DCR-TRV330/TRV530)
- PRINT SET (somente DCR-TRV330/TRV530)
- TAPE SET
- SETUP MENU
- OTHERS

Español

Selección del modo de ajuste de cada elemento

● es el ajuste predeterminado.

Los elementos del menú diferirán con la posición del selector POWER.
La pantalla mostrará los elementos que usted podrá utilizar en ese momento.

Icono/elemento	Modo	Significado	Selector POWER
PROGRAM AE	—	Para ajustar la videocámara de acuerdo con sus requisitos específicos de videofilmación (pág. 63).	CAMERA MEMORY
P EFFECT	—	Para añadir efectos especiales como los de películas o de televisión a las imágenes (pág. 58).	CAMERA VCR
D EFFECT	—	Para añadir efectos especiales utilizando varias funciones digitales (pág. 60)	CAMERA VCR
AUTO SHTR	● ON	Para activar automáticamente el obturador electrónico cuando videofilme en condiciones de brillo.	CAMERA MEMORY
	OFF	Para no activar automáticamente el obturador electrónico incluso cuando videofilme en condiciones de brillo.	

Icono/elemento	Modo	Significado	Selector POWER
SELFTIMER*	● OFF	Para no utilizar la función del autodisparador	CAMERA MEMORY
	ON	Para utilizar la función del autodisparador	
D ZOOM	● OFF	Para desactivar el zoom digital. Se realizará el zoom de hasta 25×.	CAMERA MEMORY
	50×	Para activar el zoom digital. El zoom de más de 25× a 50× se realizará de forma digital. (pág. 29)	
	700×	Para activar el zoom digital. El zoom de más de 25× a 700× se realizará de forma digital. (pág. 29)	
16:9WIDE	● OFF	—	CAMERA
	ON	Para grabar imágenes panorámicas de 16:9 (pág. 53)	
STEADYSHOT	● ON	Para compensar las sacudidas de su videocámara	CAMERA MEMORY
	OFF	Para cancelar la función de videofilmación estable. Cuando videofilme motivos estacionarios utilizando un trípode, obtendrá imágenes naturales.	
N.S. LIGHT	● ON	Para utilizar la función de lámpara para videofilmación en la obscuridad (pág. 33)	CAMERA MEMORY
	OFF	Para cancelar la función de lámpara para videofilmación en la obscuridad	
FLASH MODE	● ON	Para hacer que se dispare el flash (opcional) independientemente del brillo del medio ambiente	CAMERA MEMORY
	AUTO	Para que el flash se dispare automáticamente	
	AUTO	Para que se dispare el flash antes de la grabación a fin de evitar el efectos de ojos rojos.	
FLASH LVL	HIGH	Hace que el nivel del flash sea más alto de lo normal	CAMERA MEMORY
	● NORMAL	Ajuste normal	
	LOW	Hace que el nivel del flash sea más bajo de lo normal	

* DCR-TRV330/TRV530 solamente

Notas sobre la función de videofilmación estable

- La función de videofilmación estable no corregirá sacudidas excesivas de su videocámara.
- La instalación de un objetivo de conversión (opcional) puede influir en la función de videofilmación estable.

Si cancela la función de videofilmación estable

En la pantalla aparecerá el indicador de videofilmación estable . Su videocámara impedirá la compensación excesiva de las sacudidas de la misma.

Notas sobre FLASH MODE y FLASH LVL

Usted no podrá ajustar FLASH MODE ni FLASH LVL si el flash (opcional) no es compatible con FLASH MODE ni FLASH LVL.
FLASH MODE y FLASH LVL solamente se visualizarán cuando haya conectado un flash externo (opcional) a la zapata para accesorios inteligentes.

Icono/elemento	Modo	Significado	Selector POWER
HiFi SOUND	● STEREO	Para reproducir una cinta estéreo o una cinta con pista de sonido doble con sonido principal y secundario	VCR
	1	Para reproducir una cinta estéreo con sonido de canal izquierdo o con pista de sonido doble con sonido principal	
	2	Para reproducir una cinta estéreo con sonido de canal derecho o con pista de sonido doble con sonido secundario	
TBC*	● ON	Para corregir fluctuaciones	VCR
	OFF	Para no corregir fluctuaciones. Ajuste TBC a OFF cuando reproduzca una cinta que haya duplicado y en la que haya grabado señales de un juego de televisión o de una máquina similar.	
TBC significa "Corrector de base de tiempo".			
DNR*	● ON	Para reducir el ruido de las imágenes.	VCR
	OFF	Para reducir la imagen residual cuando tenga mucho movimiento.	
DNR significa "Reducción de ruido digital".			
AUDIO MIX	—	Para ajustar equilibrio entre estéreo 1 y estéreo 2 ST1 ▲ ST2	VCR
PB MODE	● AUTO	Para seleccionar automáticamente el sistema Hi8/8 estándar o Digital8 utilizado para grabar la cinta, y reproducirla.	VCR
	Hi8/8	Para reproducir una cinta grabada en el sistema Hi8/8 estándar cuando su videograbadora no distinga automáticamente el sistema de grabación	
A/V → DV OUT	● OFF	Para convertir las señales de vídeo digitales en analógicas a través de su videocámara	VCR
	ON	Para convertir las señales de vídeo analógicas en digitales a través de su videocámara	

* Cuando vaya a grabar cintas grabadas en el sistema Hi8/8 estándar solqmente.

Notas sobre AUDIO MIX
- Cuando reproduzca una cinta grabada en el modo de 16 bits, no podrá ajustar el equilibrio.
- Usted solamente podrá ajustar el equilibrio con cintas grabadas en el sistema Digital8.

Nota sobre el modo PB MODE
El modo volverá al ajuste predeterminado cuando:
– extraiga la batería o desconecte la fuente de alimentación.
– accione el selector POWER.

Icono/elemento	Modo	Significado	Selector POWER
LCD BRIGHT	—	Para ajustar el brillo de la pantalla de cristal líquido con el dial SEL/PUSH EXEC Para abscurecer ⟷ Para abrillantar	CAMERA VCR MEMORY
LCD B. L.	● BRT NORMAL	Para ajustar la iluminación de fondo de la pantalla de cristal líquido a normal	CAMERA VCR MEMORY
	BRIGHT	Para aumentar la iluminación de fondo de la pantalla de cristal líquido	
LCD COLOR	—	Para ajustar el color de la pantalla de cristal líquido girando el dial SEL/PUSH EXEC para ajustar la barra siguiente Para reducir la intensidad ⟷ Para aumentar la intensidad	CAMERA VCR MEMORY
VF B.L.	● BRT NORMAL	Para ajustar el brillo del visor a normal	CAMERA VCR MEMORY
	BRIGHT	Para aumentar el brillo del visor	
***STILL SET**			
PIC MODE	● SINGLE	Para no grabar continuamente	MEMORY
	MULTI SCRN	Para grabar 9 imágenes continuamente (pág. 136)	
QUALITY	● FINE	Para grabar 1imágenes fijas en el modo de alta calidad utilizando un “Memory Stick”.	VCR MEMORY
	STANDARD	Para grabar imágenes fijas en el modo de calidad de imágenes estándar utilizando un “Memory Stick” (pág. 132)	
FLD/FRAME	● FIELD	Para grabar motivos móviles	MEMORY
	FRAME	Para grabar motivos fijos con gran calidad	
PRINT MARK	ON	Para escribir una marca de impresión en las imágenes fijas grabadas que desee imprimir más tarde (pág. 174)	VCR MEMORY
	● OFF	Para cancelar las marcas de impresión de las imágenes fijas.	
PROTECT	ON	Para proteger las imágenes fijas contra el borrado accidental (pág. 169)	VCR MEMORY
	● OFF	Para no proteger las imágenes fijas	

***** DCR-TRV330/TRV530 solamente

Notas sobre LCD B.L. y VF B.L.

- Cuando haya seleccionado BRIGHT, la duración de la batería se aproximadamente un 10 por ciento durante la grabación.
- Cuando utilice fuentes de alimentación que no sea la batería, se seleccionará automáticamente BRIGHT.

Cambio de los ajustes del menú

Icono/elemento	Modo	Significado	Selector POWER
*SLIDE SHOW	—	Para reproducir imágenes en un bucle continuo (pág. 167)	MEMORY
DELETE ALL	—	Para borrar todas las imágenes (pág. 171)	MEMORY
FORMAT	● RETURN	Para cancelar el formateo	MEMORY
	OK	Para formatear un "Memory Stick" insertado 1. Seleccione FORMAT con el dial SEL/PUSH EXEC, y después presiónelo. 2. Gire el dial SEL/PUSH EXEC para seleccionar OK, y después presiónelo. 3. Después de que haya aparecido EXECUTE, presione, el dial SEL/PUSH EXEC. Durante el formateo aparecerá FORMATTING. Cuando finalice el formateo aparecerá COMPLETE.	
PHOTO SAVE	—	Para duplicar imágenes fijas de una cinta en un "Memory Stick" (pág. 151)	VCR
*9PIC PRINT	● RETURN	Para cancelar la impresión de la pantalla dividida	MEMORY
	SAME	Para imprimir la misma pantalla dividida (pág. 176)	
	MULTI	Para imprimir diferentes pantallas divididas	
	MARKED	Para imprimir imágenes con marcas de impresión en el orden de grabación	
DATE/TIME	● OFF	Para hacer que en las impresiones no aparezca la fecha ni la hora de grabación	MEMORY
	DATE	Para hacer que en las impresiones aparezca la fecha de grabación	
	DAY&TIME	Para hacer que en las impresiones aparezcan la fecha y la hora de grabación (pág. 176)	

* DCR-TRV330/TRV530 solamente

Notas sobre el formateo (DCR-TRV330/TRV530 solamente)
- El "Memory Stick" suministrado u opcional ha sido formateado en la fábrica. Usted no necesitará formatearlo con esta videocámara.
- No accione el selector POWER ni presione ninguna tecla mientras esté visualizándose "FORMATTING".
- Usted no podrá formatear un "Memory Stick" si la lengüeta de protección contra escritura del "Memory Stick" está en LOCK.
- Si aparece "FORMAT ERROR" formatee el "Memory Stick".

El formateo borrará toda la información del "Memory Stick" (DCR-TRV330/TRV530 solamente)
Antes de formatear un "Memory Stick", compruebe el contenido del mismo.
- El formateo borrará borrará las imágenes de muestra del "Memory Stick".
- El formateo borrará los datos de las imágenes protegidas del "Memory Stick".

Nota sobre PRINTER SET (DCR-TRV330/TRV530 solamente)
9PIC PRINT y DATE/TIME solamente se visualizarán cuando haya conectado una impresora externa (opcional) a la zapata para accesorios inteligentes.

Icono/elemento	Modo	Significado	Selector POWER
REC MODE	● SP	Para grabar en el modo SP (reproducción estándar)	CAMERA VCR
	LP	Para aumentar el tiempo de grabación 1,5 veces más que en el modo SP	
AUDIO MODE	● 12BIT	Para grabar o reproducir en el modo de 12 bits (2 sonidos estéreo)	CAMERA VCR*
	16BIT	Para grabar o reproducir en el modo de 16 bits (el sonido estéreo de gran calidad)	
REMAIN	● AUTO	Para hacer que se visualice la barra de cinta restante: • durante unos 8 segundos de haber conectado la alimentación de su videocámara y calcular la cantidad restante de cinta • durante unos 8 segundos después de haber insertado el videocasete y su videocámara calcule la cantidad de cinta restante • durante unos 8 segundos después de haber presionado ► en el modo VCR • durante unos 8 segundos después de haber presionado DISPLAY para hacer que los indicadores se visualicen en la pantalla • durante el período de rebobinado o avance rápido de la cinta, o durante la búsqueda de imágenes en el modo VCR	CAMERA VCR
	ON	Para que se visualice siempre el indicador de cinta restante	
DATA CODE	● DATE/CAM	Para que se visualicen la fecha la hora, y los datos de grabación durante la reproducción	VCR
	DATE	Para que se visualice la fecha y la hora durante la reproducción	

Nota sobre REC MODE

Cuando grabe en una cinta 8 8 estándar, su videocámara grabará en el modo SP incluso aunque haya seleccionado el modo LP en los ajustes del menú. En este caso, en la pantalla aparecerá el indicador "8 mm TAPE → SP REC, Hi8 TAPE → LP/SP REC". Para el modo LP utilice cintas Hi8 Hi8.

Notas sobre el modo LP

- Cuando grabe una cinta en el modo LP en su videocámara, le recomendamos que la reproduzca en la misma. Si la reprodujese en otras videocámaras o videograbadoras, se podría producir ruido en las imágenes o en el sonido.
- Si graba en el modo SP o LP en una cinta, o si graba algunas escenas en el modo LP, las imágenes de reproducción podrán distorsionarse, o el código de tiempo puede no escribirse adecuadamente entre escenas.

Nota sobre AUDIO MODE

Cuando reproduzca una cinta grabada en el modo de 16 bits, no podrá ajustar el equilibrio en AUDIO MIX.

*** Para duplicar una cinta en otra videograbadora**

Usted no podrá seleccionar AUDIO MODE para cintas grabadas en el sistema Digital8. Sin embargo, podrá seleccionar AUDIO MODE cuando duplique cintas grabadas en el sistema Hi8/8 estándar en otra videograbadora utilizando un cable i.LINK.

Cambio de los ajustes del menú

Icono/elemento	Modo	Significado	Selector POWER
CLOCK SET	—	Para ajustar la fecha o la hora (pág. 22)	CAMERA MEMORY
AUTO TV ON	● OFF	—	CAMERA VCR MEMORY
	ON	Para conectar automáticamente la alimentación del televisor Sony cuando utilice la función de enlace láser súper (pág. 47)	
TV INPUT	● VIDEO 1 VIDEO 2 VIDEO 3	Para cambiar la entrada de vídeo de un televisor Sony cuando utilice la función de enlace láser súper (pág. 47)	CAMERA VCR MEMORY
	OFF	—	
LTR SIZE	● NORMAL	Para que se visualicen los ítemes del menú seleccionados en tamaño normal	CAMERA VCR MEMORY
	2×	Para que se visualicen los ítemes del menú seleccionados en el doble del tamaño normal	
LANGUAGE	● ENGLISH	Para hacer que los indicadores de información siguientes se visualicen en inglés: REC, STBY, min., CAPTURE, END SEARCH, y VOL	CAMERA VCR MEMORY
	FANÇAIS	Para hacer que los indicadores de información siguientes se visualicen en francés	
	ESPAÑOL	Para hacer que los indicadores de información se visualicen en español	
	PORTUGUÊS	Para hacer que los indicadores de información se visualicen en portugués	
	中文	Para hacer que los indicadores de información se visualicen en chino	
DEMO MODE	● ON	Para hacer que aparezca la demostracción	CAMERA
	OFF	Para cancelar el modo de demostración	

Notas sobre DEMO MODE

- Usted no podrá seleccionar DEMO MODE cuando haya un videocasete insertado en su videocámara.
- DEMO MODE ha sido ajustado a STBY (espera) en la fábrica, y la demostración se iniciará unos 10 minutos después de haber puesto el selector POWER en CAMERA sin videocasete insertado.
  Para cancelar el modo de demostración, inserte un videocasete, ponga el selector POWER en una posición que no sea CAMERA, o ajuste DEMO MODE a OFF.
- Cuando ajuste NIGHTSHOT a ON en la pantalla aparecerá “NIGHTSHOT”, y usted no podrá seleccionar DEMO MODE en los ajustes del menú.

Cambio de los ajustes del menú

Icono/elemento	Modo	Significado	Selector POWER
ETC WORLD TIME	—	Para ajustar el reloj a la hora local. Gire el dial SEL/PUSH EXEC para seleccionar una diferencia de hora. El reloj cambiará la diferencia de hora seleccionada aquí. Si selecciona una diferencia de hora de 0, el reloj volverá a la hora originalmente ajustada.	CAMERA MEMORY
BEEP	● MELODY	Para dar salida a una melodía cuando inicie/pare la grabación, o cuando ocurra alguna condición anormal en su videocámara	CAMERA VCR MEMORY
	NORMAL	Para dar salida a un pitido en vez de a una melodía	
	OFF	Para cancelar todos los sonidos, incluyendo el del obturador	
COMMANDER	● ON	Para activar el mando a distancia suministrado con su videocámara	CAMERA VCR MEMORY
	OFF	Para desactivar el mando a distancia a fin de evitar el mal funcionamiento causado por el mando a distancia de otra videograbadora	
DISPLAY	● LCD	Para activar la visualización en la pantalla de cristal líquido, y en el visor	CAMERA VCR MEMORY
	V-OUT/LCD	Para activar la visualización en la pantalla del televisor, la pantalla de cristal líquido, y el visor	
REC LAMP	● ON	Para encender la lámpara de videofilmación de la parte frontal de su videocámara	CAMERA MEMORY
	OFF	Para apagar la lámpara de videofilmación de forma que el sujeto no se dé cuenta de ella	
VIDEO EDIT	—	Para programar y realizar la edición de vídeo (pág. 89).	VCR
EDIT SET	—	Para sincronizar su videocámara y una videograbadora para la duplicación en el modo de ajuste de edición (pág. 89)	VCR
INDICATOR	● BL OFF	Para desactivar la iluminación de fondo de la pantalla de cristal líquido	CAMERA VCR MEMORY
	BL ON	Para activar la iluminación de fondo	

Nota

Si presiona DISPLAY con DISPLAY ajustado a V-OUT/LCD en los ajustes del menú, las imágenes de un televisor o una videograbadora no aparecerán en la pantalla incluso aunque haya conectado su videocámara a dicho televisor o videograbadora. (Excepto cuando haya conectado su videocámara con un cable i.LINK.)

Después de más de 5 minutos de haber desconectado la alimentación

Los elementos AUDIO MIX, FLASH LVL, COMMANDER, y HiFi SOUND volverán a los ajustes predeterminados.
Los demás elementos del menú se conservarán en la memoria.

Notas sobre INDICATOR

- Si selecciona BL ON, la duración de la batería se reducirá aproximadamente un 10 por ciento durante la videofilmación.
- Cuando utilice fuentes de alimentación que no sean la batería, se seleccionará automáticamente BL ON.

Português

Selecção do ajuste de modo de cada item

● é o pré-ajuste de fábrica

Os itens do menu diferem conforme a posição de ajuste do interruptor POWER.
O écran mostra somente os itens que podem ser operados no momento.

Ícone/item	Modo	Aplicação	Interruptor POWER
PROGRAM AE	—	Para satisfazer os seus requisitos específicos de filmagem (pág. 63)	CAMERA MEMORY
P EFFECT	—	Para adicionar efeitos especiais como os de filmes ou programas de TV, nas imagens (pág. 58)	CAMERA VCR
D EFFECT	—	Para adicionar efeitos especiais utilizando diversas funções digitais (pág. 60)	CAMERA VCR
AUTO SHTR	● ON	Para activar automaticamente o obturador electrónico quando da filmagem sob condições iluminadas	CAMERA MEMORY
	OFF	Para não activar automaticamente o obturador electrónico mesmo quando da filmagem sob condições iluminadas.	

Ícone/item	Modo	Aplicação	Interruptor POWER
SELFTIMER*	● OFF	Para não utilizar a função de temporizador automático	CAMERA MEMORY
	ON	Para utilizar a função de temporizador automático	
D ZOOM	● OFF	Para desactivar o zoom digital. Até 25× de zoom pode ser executado.	CAMERA MEMORY
	50×	Para activar o zoom digital. Mais que 25× a 50× de zoom é digitalmente executado. (pág. 29)	
	700×	Para activar o zoom digital. Mais que 25× a 700× de zoom é digitalmente executado. (pág. 29)	
16:9WIDE	● OFF	—	CAMERA
	ON	Para gravar uma imagem 16:9 panorâmica (pág. 53)	
STEADYSHOT	● ON	Para compensar por tremulações da videocâmara	CAMERA MEMORY
	OFF	Para cancelar a função de estabilidade da imagem. Imagens naturais são produzidas quando se filma objectos estacionários com um tripé.	
N.S. LIGHT	● ON	Para utilizar a função de luz para filmagem nocturna (pág. 33)	CAMERA MEMORY
	OFF	Para cancelar a função de luz para filmagem nocturna	
FLASH MODE	● ON	Para disparar o flash (opcional), independentemente da luminosidade do ambiente circundante	CAMERA MEMORY
	AUTO	O flash dispara automaticamente	
	AUTO	Para disparar o flash antes do registo para reduzir o fenómeno de olhos vermelhos	
		Para tornar o nível de flash maior que o normal	
FLASH LVL	HIGH	Definição normal	CAMERA MEMORY
	● NORMAL	Para tornar o nível de flash mais baixo que o normal	
	LOW		

* Somente DCR-TRV330/TRV530

Notas sobre a função de estabilidade da imagem

- A função de estabilidade da imagem não corrigirá tremulações excessivas da videocâmara.
- A acoplagem de uma lente de conversão (opcional) pode influenciar a função de estabilidade da imagem.

Caso cancele a função de estabilidade da imagem

O indicador de estabilidade da imagem desactivada aparecerá no écran. A sua videocâmara evitará a compensação excessiva por tremulações da mesma.

Notas sobre FLASH MODE e FLASH LVL

- Não é possível ajustar FLASH MODE ou FLASH LVL se o flash (opcional) não for compatível com FLASH MODE ou FLASH LVL
- FLASH MODE e FLASH LVL são exibidos somente quando um flash externo (opcional) for ligado ao calço de acessório inteligente.

Alteração dos parâmetros do menu

Ícone/item	Modo	Aplicação	Interruptor POWER
HiFi SOUND	● STEREO	Para reproduzir uma fita estéreo ou fita de pista dupla de áudio com sons principal e secundário	VCR
	1	Para reproduzir uma fita estéreo com o som do canal esquerdo ou uma fita de dupla pista de áudio com som principal	
	2	Para reproduzir uma fita estéreo com o som do canal direito ou uma fita de dupla pista de áudio com som secundário	
TBC*	● ON	Para corrigir tremulações	VCR
	OFF	Para não corrigir tremulações. Ajuste TBC a OFF quando reproduzir uma cassete onde se tenha duplicado e gravado o sinal de um jogo de TV ou máquina similar.	
TBC representa «Corrector de Base de Tempo».			
DNR*	● ON	Para reduzir ruídos de imagem	VCR
	OFF	Para reduzir uma imagem residual conspícua quando a cena apresenta bastante movimento	
DNR representa «Redução de Ruídos Digitais».			
AUDIO MIX	—	Para ajustar o balanço entre estéreo 1 e estéreo 2 ST1 ▲ ST2	VCR
PB MODE	● AUTO	Para seleccionar automaticamente o sistema (Hi8/padrão 8 ou Digital8) que foi utilizado para a gravação na cassete, e reproduzir a fita	VCR
	Hi8/8	Para reproduzir uma fita que foi gravada pelo sistema Hi8/padrão 8 quando a sua videocâmara não distingue automaticamente o sistema de gravação	
A/V → DV OUT	● OFF	Para converter sinais de vídeo digital em sinais de vídeo analógico através da sua videocâmara.	VCR
	ON	Para converter sinais de vídeo analógico em sinais de vídeo digital através da sua videocâmara.	

***** Quando se reproduzem somente cassetes gravadas pelo sistema Hi8/padrão 8.

Notas sobre AUDIO MIX
- Quando é reproduzida uma fita gravada no modo de 16 bits, não se pode ajustar o balanço.
- Pode-se ajustar o balanço somente para cassetes gravadas pelo sistema Digital8 .

Nota sobre PB MODE
O modo retornará ao seu pré-ajuste de fábrica quando:
– a bateria recarregável ou outra fonte de alimentação for removida;
– o interruptor POWER for regulado.

Alteração dos parâmetros do menu

Ícone/item	Modo	Aplicação	Interruptor POWER
LCD BRIGHT	—	Para ajustar a intensidade de brilho do écran LCD com o disco SEL/PUSH EXEC. Para escurecer ⟷ Para clarear	CAMERA VCR MEMORY
LCD B. L.	● BRT NORMAL	Para definir a intensidade de brilho da luz de fundo do écran LCD normal	CAMERA VCR
	BRIGHT	Para clarear a luz de fundo do écran LCD	MEMORY
LCD COLOR	—	Para ajustar a cor do écran LCD rodando o disco SEL/PUSH EXEC para regular a barra a seguir Para reduzir a intensidade ⟷ Para aumentar a intensidade	CAMERA VCR MEMORY
VF B.L.	● BRT NORMAL	Para regular a intensidade de brilho no écran do visor electrónico normal	CAMERA VCR MEMORY
	BRIGHT	Para clarear o écran do visor electrónico	
***STILL SET**			
PIC MODE	● SINGLE	Para não gravar continuamente	MEMORY
	MULTI SCRN	Para gravar 9 imagens continuamente (pág. 136)	
QUALITY	● FINE	Para gravar imagens estáticas no modo de qualidade de imagem fina	VCR MEMORY
	STANDARD	Para gravar imagens estáticas no modo de qualidade de imagem padrão (pág. 132)	
FLD/FRAME	● FIELD	Para gravar objectos em movimento corrigindo tremulações	MEMORY
	FRAME	Para gravar objectos parados em alta qualidade	
PRINT MARK	ON	Para inscrever uma marca de impressão nas imagens estáticas gravadas que se queira imprimir posteriormente (pág. 174)	VCR MEMORY
	● OFF	Para cancelar marcas de impressão em imagens estáticas	
PROTECT	ON	Para proteger imagens estáticas seleccionadas contra apagamentos acidentais (pág. 169)	VCR MEMORY
	● OFF	Para não proteger imagens estáticas	

* Somente DCR-TRV330/TRV530

Notas sobre LCD B.L. e VF B.L.

- Quando se selecciona BRIGHT, a duração da carga da bateria é reduzida em cerca de 10 por cento durante gravações.
- Quando se utilizam outras fontes de alimentação que não a bateria recarregável, BRIGHT é automaticamente seleccionada.

Alteração dos parâmetros do menu

Ícone/item	Modo	Aplicação	Interruptor POWER
*SLIDE SHOW		Para reproduzir imagens em cadeia contínua (pág. 167)	MEMORY
DELETE ALL		Para eliminar todas as imagens (pág. 171)	MEMORY
FORMAT	● RETURN	Para cancelar a formatação	MEMORY
	OK	Para formatar um «Memory Stick» inserido 1. Seleccione FORMAT com o disco SEL/PUSH EXEC e então carregue no disco. 2. Rode o disco SEL/PUSH EXEC para seleccionar OK e então prima o disco. 3. Após EXECUTE aparecer, prima o disco SEL/PUSH EXEC. FORMATTING aparecerá durante a formatação. COMPLETE aparecerá quando a formatação estiver terminada.	
PHOTO SAVE	—	Para duplicar imagens estáticas de fitas em «Memory Stick» (pág. 151)	VCR
*9PIC PRINT	● RETURN	Para cancelar impressões de écran dividido	MEMORY
	SAME	Para efectuar impressões do mesmo écran dividido (pág. 176)	
	MULTI	Para efectuar impressões de diferentes écran divididos	
	MARKED	Para efectuar impressões de imagens com marcas de impressão em ordem de gravação	
DATE/TIME	● OFF	Para efectuar impressões sem a data e a hora de gravação	MEMORY
	DATE	Para efectuar impressões com a data de gravação	
	DAY&TIME	Para efectuar impressões com a data e a hora de gravação (pág. 176)	

* Somente DCR-TRV330/TRV530

Notas sobre a formatação (somente DCR-TRV330/TRV530)
- Os «Memory Stick»s fornecidos ou opcionais foram formatados na fábrica. A formatação com esta videocâmara não é requerida.
- Não rode o interruptor POWER nem prima nenhuma tecla durante a indicação de «FORMATTING».
- Não é possível formatar o «Memory Stick», caso a lingueta protectora de inscrições no «Memory Stick» esteja ajustada em LOCK.
- Formate o «Memory Stick» se «FORMAT ERROR» aparecer.

A formatação apaga todas as informações no «Memory Stick» (somente DCR-TRV330/TRV530)
Verifique o conteúdo do «Memory Stick» antes da formatação:
- A formatação apaga imagens de amostra no «Memory Stick».
- A formatação apaga os dados de imagem protegidos no «Memory Stick».

Notas sobre PRINT SET (somente DCR-TRV330/TRV530)
9PIC PRINT e DATE/TIME são indicados somente quando uma impressora externa (opcional) for ligada ao calço de acessório inteligente.

Alteração dos parâmetros do menu

Ícone/item	Modo	Aplicação	Interruptor POWER
REC MODE	● SP	Para gravar no modo de velocidade SP (Reprodução Padrão)	CAMERA VCR
	LP	Para aumentar o tempo de gravação para 1,5 vezes o da velocidade SP	
AUDIO MODE	● 12BIT	Para gravar ou reproduzir no modo de 12 bits (2 sons estéreo)	CAMERA VCR*
	16BIT	Para gravar ou reproduzir no modo de 16 bits (1 som estéreo com alta qualidade)	
REMAIN	● AUTO	Para indicar a barra de fita restante: • por cerca de 8 segundos após a sua videocâmara ser ligada e calcular a quantidade restante de fita • por cerca de 8 segundos após uma cassete ser inserida e a sua videocâmara calcular a quantidade restante de fita • por cerca de 8 segundos após ► ser pressionada no modo VCR • por cerca de 8 segundos após DISPLAY ser pressionado para exibir os indicadores do visor electrónico • pelo período de rebobinagem, avanço rápido ou busca de imagem no modo VCR	CAMERA VCR
	ON	Para exibir constantemente a barra indicadora de fita restante	
DATA CODE	● DATE/CAM	Para exibir a data, a hora e os dados de gravação durante a reprodução	VCR
	DATE	Para exibir a data e a hora durante a reprodução	

Nota sobre REC MODE

Quando se efectua uma gravação numa fita padrão 8 8, a sua videocâmara grava no modo de velocidade SP, mesmo que se tenha seleccionado a velocidade LP nos parâmetros do menu. Neste caso, o indicador «8 mm TAPE → SP REC, Hi8 TAPE → LP/SP REC» aparecerá no écran. Utilize as cassetes Hi8 Hi8 para a velocidade LP.

Notas sobre o modo de velocidade LP

- Quando se grava uma fita no modo de velocidade LP nesta videocâmara, recomenda-se reproduzir tal fita nesta videocâmara. Quando se reproduz a fita em outras videocâmaras ou videogravadores, ruídos poderão ocorrer nas imagens e no som.
- Quando se grava uma fita nos modos de velocidade SP e LP, ou se gravam algumas cenas no modo de velocidade LP, a imagem de reprodução pode ser distorcida ou o código de tempo pode não ser adequadamente inscrito entre cenas.

Nota sobre AUDIO MODE

Na reprodução de uma cassete gravada no modo de 16 bits, não se pode ajustar o balanço em AUDIO MIX.

***Para duplicar uma cassete num outro videogravador**

Não é possível seleccionar AUDIO MODE para cassetes gravadas no sistema Digital8 D8. Entretanto, pode-se seleccionar AUDIO MODE quando se duplicam cassetes gravadas pelo sistema Hi8/padrão 8 para outro videogravador utilizando o cabo i.LINK.

Alteração dos parâmetros do menu

Ícone/item	Modo	Aplicação	Interruptor POWER
CLOCK SET	—	Para acertar a data e a hora (pág. 22)	CAMERA MEMORY
AUTO TV ON	● OFF	—	CAMERA VCR MEMORY
	ON	Para ligar automaticamente a alimentação do televisor Sony quando utilizar a função super enlace a laser. (pág. 47)	
TV INPUT	● VIDEO 1 VIDEO 2 VIDEO 3	Para comutar a entrada de vídeo num televisor Sony quando utilizar a função super enlace a laser (pág. 47).	CAMERA VCR MEMORY
	OFF	—	
LTR SIZE	● NORMAL	Para exibir os itens seleccionados do menu em tamanho normal	CAMERA VCR MEMORY
	2×	Para exibir os itens seleccionados do menu em tamanho duas vezes maior que o normal	
LANGUAGE	● ENGLISH	Para indicar os seguintes indicadores de informação em inglês: REC, STBY, min, CAPTURE, END SEARCH e VOL	CAMERA VCR MEMORY
	FRANÇAIS	Para mostrar os indicadores de informação em francês	
	ESPAÑOL	Para mostrar os indicadores de informação em espanhol	
	PORTUGUÊS	Para mostrar os indicadores de informação em português	
	中文	Para mostrar os indicadores de informação em chinês	
DEMO MODE	● ON	Para fazer a demonstração aparecer	CAMERA
	OFF	Para cancelar o modo demonstração	

Notas sobre DEMO MODE

- Não se pode seleccionar DEMO MODE quando uma cassete está inserida na sua videocâmara.
- DEMO MODE vem pré-ajustada em STBY (espera) da fábrica e a demonstração inicia-se cerca de 10 minutos após se ter ajustado o interruptor POWER a CAMERA sem uma cassete inserida.
  Para cancelar a demonstração, insira uma cassete, regule o interruptor POWER a outro ajuste que não CAMERA, ou regule DEMO MODE a OFF.
- Quando NIGHTSHOT estiver ajustado em ON, o indicador "NIGHTSHOT" aparecerá no écran, e não se poderá seleccionar DEMO MODE nos parâmetros do menu.

Alteração dos parâmetros do menu

Ícone/item	Modo	Aplicação	Interruptor POWER
ETC WORLD TIME	—	Para acertar o relógio ao horário local. Gire o disco SEL/PUSH EXEC para definir um fuso horário. O relógio altera-se para o fuso horário definido aqui. Caso ajuste a diferença de fuso horário para 0, o relógio retornará à hora originalmente ajustada.	CAMERA MEMORY
BEEP	● MELODY	Para emanar a melodia quando se inicia/pára a gravação ou quando uma condição incomum ocorre na sua videocâmara	CAMERA VCR MEMORY
	NORMAL	Para emitir o sinal sonoro no lugar da melodia	
	OFF	Para cancelar todo o som, inclusive o som do obturador	
COMMANDER	● ON	Para activar o telecomando fornecido com esta videocâmara	CAMERA VCR MEMORY
	OFF	Para desactivar o telecomando e assim evitar erros operacionais de comando à distância causados pelo telecomando de outro videogravador	
DISPLAY	● LCD	Para exibir a indicação no écran do painel LCD e do visor electrónico	CAMERA VCR MEMORY
	V-OUT/LCD	Para exibir a indicação no écran do televisor, do painel LCD e do visor electrónico	
REC LAMP	● ON	Para acender a lâmpada de gravação na parte frontal da sua videocâmara	CAMERA MEMORY
	OFF	Para desligar a lâmpada de gravação da videocâmara de maneira que o motivo não se dê conta da gravação	
VIDEO EDIT	—	Para criar programa e executar edição de vídeo (pág. 89)	VCR
EDIT SET	—	Para ajustar e definir a sincronia entre a sua videocâmara e um videogravador para a cópia no modo de edição definido (pág. 89)	VCR
INDICATOR	● BL OFF	Para desligar a luz de fundo do mostrador	CAMERA VCR MEMORY
	BL ON	Para ligar a luz de fundo	

Nota

Caso carregue em DISPLAY com DISPLAY ajustado em V-OUT/LCD nos parâmetros do menu, a imagem de um televisor ou videogravador não aparecerá no écran, mesmo que a sua videocâmara esteja ligada às saídas no televisor ou videogravador. (Excepto se a sua videocâmara estiver ligada com o cabo i.LINK)

Passados mais de 5 minutos após a remoção da fonte de alimentação

Os itens AUDIO MIX, FLASH LVL, COMMANDER e HiFi SOUND são retornados aos pré-ajustes originais.
Os outros itens do menu são mantidos na memória, mesmo que a bateria seja removida.

Notas sobre INDICATOR

- Quando BL ON é seleccionado, a duração da carga da bateria é reduzida em cerca de 10 porcento durante a gravação.
- Quando se usam outras fontes de alimentação que não a bateria recarregável, BL ON é automaticamente seleccionada.

Utilización de un “Memory Stick” – Introducción

– DCR-TRV330/TRV530 solamente

Usted podrá grabar y reproducir imágenes utilizando el “Memory Stick” suministrado con su videocámara. De esta forma podrá grabar, reproducir, o borrar fácilmente imágenes fijas. También podrá intercambiar datos de imágenes con otros equipos, como su PC, etc., utilizando el cable USB para “Memory Stick” suministrado con su videocámara.

Acerca del formato de archivo (JPEG)

Su videocámara comprime los datos de imágenes en formato JPEG (extensión .jpg)

Nombre de archivo de datos de imágenes típico

100-0001: Este nombre de archivo aparecerá en la pantalla de su videocámara.
Dsc00001.jpg: Este nombre de archivo aparecerá en el monitor de su PC.

Antes de utilizar un “Memory Stick”

Utilização de «Memory Stick» – Introdução

– Somente DCR-TRV330/TRV530

Imagens estáticas podem ser gravadas e reproduzidas usando-se o «Memory Stick» fornecido com a sua videocâmara. Pode-se executar facilmente a reprodução, a gravação ou a eliminação de imagens estáticas. Dados de imagem podem ser intercambiados com outro equipamento tal como seu computador, etc., usando-se o cabo USB para «Memory Stick» fornecido com a sua videocâmara.

Sobre o formato de ficheiro (JPEG)

A sua videocâmara comprime dados de imagem no formato JPEG (extensão.jpg).

Nome do ficheiro de dados de imagem típico

100-0001: Este nome de ficheiro aparece no écran da sua videocâmara.
Dsc00001.jpg: Este nome de ficheiro aparece no mostrador do seu computador.

Antes de utilizar o «Memory Stick»

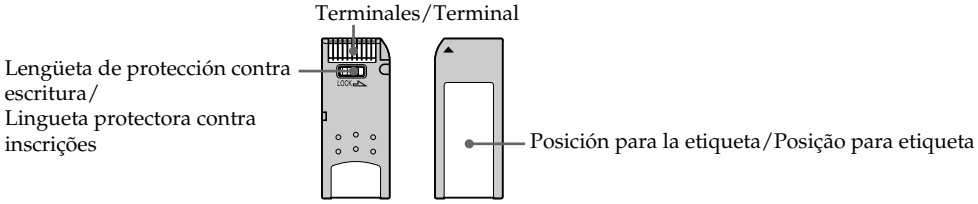

- Usted no podrá grabar ni borrar imágenes fijas cuando la lengüeta de protección contra escritura del “Memory Stick” esté en LOCK.
- Dependiendo del modelo, la posición, y la forma de la lengüeta puede ser diferente.
- Le recomendamos que almacene los datos importantes.
- Los datos sobre las imágenes pueden dañarse en los casos siguientes:
  – Antes de extraer el “Memory Stick”, desconecte la alimentación, o quite la batería para reemplazarla cuando esté parpadeando la lámpara indicadora de acceso.
  – Si está utilizando el “Memory Stick” cerca de o campos electrostáticos o magnéticos.
- Evite que objetos metálicos o sus dedos entren en contacto con las partes metálicas de la sección de conexión.
- Pegue la etiqueta en la posición para ella.
- No doble, deje caer, ni golpee los “Memory Stick”.
- No desarme ni modifique los “Memory Stick”.

- Não será possível gravar ou apagar imagens estáticas quando a lingueta protectora contra inscrições no «Memory Stick» estiver ajustada em LOCK.
- Dependendo do modelo, a posição e o formato do interruptor podem ser diferentes.
- Recomendamos efectuar uma cópia reserva de dados importantes.
- Dados de imagem podem ser avariados nos seguintes casos:
  – Caso remova o «Memory Stick», desligue a alimentação ou retire a bateria para troca quando a lâmpada de acesso estiver a piscar
  – Caso utilize «Memory Stick»s nas cercanias de electricidade estática ou campos magnéticos.
- Evite que objectos metálicos ou os seus dedos entrem em contacto com as partes metálicas da secção de ligação.
- Cole a sua etiqueta na posição para etiqueta.
- Não dobre, não deixe cair e não aplique choques violentos no «Memory Stick».
- Não desmonte nem modifique «Memory Stick»s.

Utilización de un "Memory Stick" – Introducción

- No permita que se humedezca el "Memory Stick".
- No utilice ni guarde el "Memory Stick" en lugares:
  – extremadamente cálidos, como en un automóvil
  – bajo la luz directa del sol
  – en lugares muy húmedos o con gases corrosivos
- Para transportar o almacenar un "Memory Stick", guárdelo en su caja.

"Memory Stick" formateado con un PC

No se garantiza la compatibilidad de "Memory Stick" formateado con un PC del sistema operativo Windows o Macintosh.

Notas sobre la compatibilidad de datos de imágenes

- Los archivos de datos de imágenes grabados en un "Memory Stick" videocámara son compatibles con las normas mundiales Design Rules for Camera File establecidas por JEITA (Japan Electronics and Information Technology Industries Association). Usted no podrá reproducir en su videocámara imágenes fijas grabadas en otros equipos (DCR-TRV890E/TRV900/TRV900E, ni DSC-D700/D770) que no sean compatibles con las normas mundiales. (Estos modelos no se venden en ciertas áreas.)
- Si no puede utilizar un "Memory Stick" que haya sido usado en otro equipo, formatéelo en su videocámara siguiendo los pasos de la página 90. Tenga en cuenta que todas las imágenes del "Memory Stick" se borrarán cuando lo formatee.

"Memory Stick" y MEMORY STICK son marcas comerciales de Sony Corporation.

- Microsoft® y Windows® son marcas comerciales o registradas de Microsoft Corporation en EE.UU. y/o en otros países.
- Macintosh y Mac OS son marcas comerciales de Apple Computer, Inc.
- Todos los demás nombres de productos mencionados aquí pueden ser marcas comerciales o registradas de sus respectivas compañías.

Además, "™" y "®" no se mencionarán en cada caso en este manual.

Utilização de «Memory Stick» – Introdução

- Não deixe que o «Memory Stick» se molhe.
- Não utilize nem mantenha o «Memory Stick» em locais:
  – extremamente quentes, tais como no interior de um automóvel estacionado ao sol, ou sob o sol causticante;
  – sob a luz solar directa;
  – muito húmidos ou sujeitos a gases corrosivos.
- Quando for transportar ou armazenar um «Memory Stick», coloque-o no seu estojo.

«Memory Stick»s formatados por um computador

«Memory Stick»s formatados por computadores Windows OS ou Macintosh não possuem garantia de compatibilidade com esta videocâmara.

Notas sobre a compatibilidade de dados de imagem

- Os ficheiros de dados de imagem gravados nos «Memory Stick»s pela sua videocâmara estão em conformidade com os Regulamentos de Design para os padrões universais dos Sistemas de Ficheiros de Câmara estabelecidos pela JEITA (Associação de Indústrias de Tecnologia de Informação e Electrónica do Japão). Não é possível reproduzir na sua videocâmara, imagens estáticas gravadas em outros equipamentos (DCR-TRV890E/TRV900/TRV900E ou DSC-D700/D770) que não estejam em conformidade com este padrão universal (Tais modelos não estão à venda em algumas áreas).
- Caso não seja possível utilizar o «Memory Stick» que foi utilizado com outro equipamento, formate-o na sua videocâmara, seguindo os passos na página 96. Observe que todas as imagens no «Memory Stick» serão eliminadas, se este for formatado.

«Memory Stick» e MEMORY STICK são marcas comerciais de Sony Corporation.

- Microsoft® e Windows® são marcas registadas ou marcas comerciais de Microsoft Corporation nos Estados Unidos e/ou outros países.
- Macintosh e Mac OS são marcas comerciais de Apple Computer, Inc.
- Todos os outros nomes de produtos doravante mencionados podem ser marcas comerciais ou registadas de suas respectivas empresas.

Ademais, «™» e «®» não são mencionados em cada caso neste manual.

Utilización de un “Memory Stick” – Introducción

Inserción del “Memory Stick”

Inserte a fondo un “Memory Stick” en la ranura para el mismo con la marca ▲ encarada hacia la ranura del “Memory Stick”, como se muestra a continuación.

Utilização de «Memory Stick» – Introdução

Inserção de um «Memory Stick»

Insira um «Memory Stick» na ranhura de «Memory Stick» até o fundo, com a marca ▲ voltada em direcção à ranhura de «Memory Stick», conforme ilustrado abaixo.

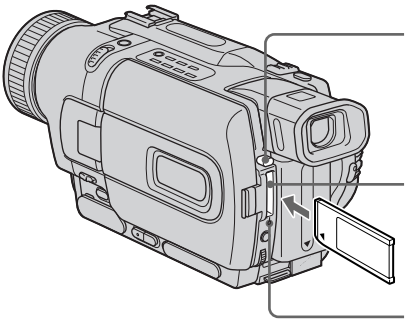

Para extraer el “Memory Stick”

Presione la tecla de expulsión del “Memory Stick”. El “Memory Stick” saldrá.

Cuando la lámpara indicadora de acceso esté encendida o parpadeando
No sacuda ni golpee nunca la videocámara porque estará leyendo los datos del “Memory Stick” o grabándolos en él. No desconecte la alimentación, no extraiga el “Memory Stick”, ni extraiga la batería. De lo contrario, podría perder los datos de las imágenes.

Si se visualiza “ MEMORY STICK ERROR”
El “Memory Stick” puede estar corrompido. Cuando ocurra esto, utilice otro “Memory Stick”.

Para ejectar o «Memory Stick»

Carregue na tecla de ejecção de «Memory Stick». O «Memory Stick» é ejectado.

Quando a lâmpada de acesso estiver acesa ou a piscar
Não balance nem golpeie a sua videocâmara porque a sua videocâmara está a ler dados do «Memory Stick» ou a gravar dados no «Memory Stick». Não desligue a alimentação, não ejecte «Memory Stick» nem remova a bateria recarregável. Do contrário, poderá ocorrer um desarranjo dos dados de imagem.

Se « MEMORY STICK ERROR» for exibido
O «Memory Stick» pode estar corrompido. Caso isto ocorra, utilize outro «Memory Stick».

Selección del modo de calidad de imágenes

Usted podrá seleccionar el modo de calidad de imágenes en el modo de grabación de imágenes fijas. El ajuste predeterminado es FINE.

(1) Ponga el selector POWER en VCR o MEMORY. Cerciórese de que LOCK esté en la posición izquierda (desbloqueo).
(2) Presione MENU para hacer que aparezca la visualización del menú.
(3) Gire el dial SEL/PUSH EXEC para seleccionar , y después presiónelo.
(4) Gire el dial SEL/PUSH EXEC para seleccionar STILL SET, y después presiónelo.
(5) Gire el dial SEL/PUSH EXEC para seleccionar QUALITY, y después presiónelo.
(6) Gire el dial SEL/PUSH EXEC para seleccionar la calidad de imágenes deseada, y después presiónelo.

Selecção do modo de qualidade da imagem

Pode-se seleccionar o modo de qualidade de imagem em gravações de imagem estática. O pré-ajuste original é FINE.

(1) Ajuste o interruptor POWER a VCR ou MEMORY. Certifique-se de que LOCK esteja ajustado na posição esquerda (desbloqueado).
(2) Carregue em MENU para fazer a indicação do menu aparecer.
(3) Gire o disco SEL/PUSH EXEC para seleccionar e então pressione o disco.
(4) Gire o disco SEL/PUSH EXEC para seleccionar STILL SET, e então pressione o disco.
(5) Gire o disco SEL/PUSH EXEC para seleccionar QUALITY, e então pressione o disco.
(6) Gire o disco SEL/PUSH EXEC para seleccionar a qualidade de imagem desejada e então pressione o disco.

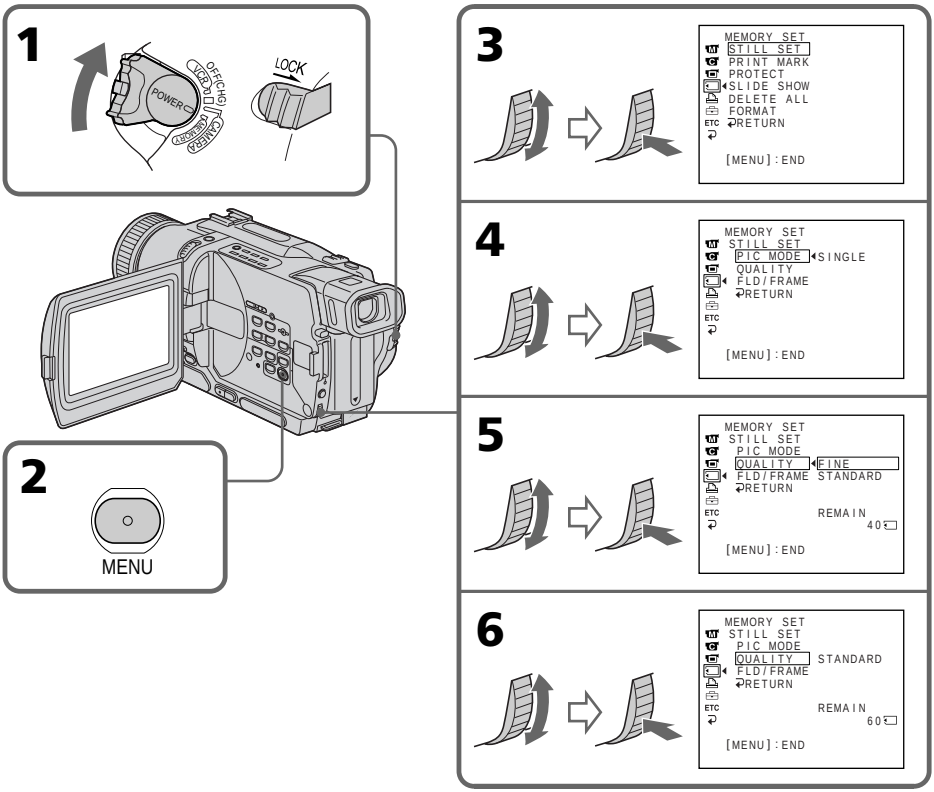

Utilización de un "Memory Stick" – Introducción

Nota
En algunos casos, el cambio del modo de calidad de imágenes puede no afectar la calidad de las mismas dependiendo de los tipos de imágenes que esté videofilmando.

Ajustes de la calidad de la imagen

Ajuste	Significado
FINE (FINE)	Utilice este modo cuando desee grabar imágenes de gran calidad. La imagen se comprimirá hasta aproximadamente 1/6.
STANDARD (STD)	Ésta es la calidad estándar de la imagen. La imagen se comprimirá hasta aproximadamente 1/10.

Diferencias en el modo de calidad de la imagen
Las imágenes grabadas se comprimirán en el formato JPEG antes de almacenarse en la memoria. La capacidad de memoria asignada a cada imagen variará dependiendo del modo de calidad de imagen seleccionada. Los detalles se muestran en la tabla siguiente. (El número de pixeles será de 640 × 480, independientemente del modo de calidad de imagen. El tamaño de datos antes de la compresión es de unos 600 kB.)

Modo de calidad de imagen	Capacidad de memoria
FINE	Unos 100 KB
STANDARD	Unos 60 KB

Número aproximado de imágenes que podrá grabar en un "Memory Stick"
El número aproximado de imágenes que podrá grabar en un "Memory Stick" formateado utilizando esta videocámara variará dependiendo del modo de calidad de imagen seleccionado y de la complejidad del motivo.

Utilização de «Memory Stick» – Introdução

Nota
Em alguns casos, a alteração do modo de qualidade de imagem pode não afectar a qualidade da imagem, dependendo do tipo de imagem que se está a filmar.

Parâmetros de qualidade da imagem

Parâmetro	Aplicação
FINE (FINE)	Utilize este modo quando quiser gravar imagens de alta qualidade. A imagem é comprimida a cerca de 1/6.
STANDARD (STD)	Esta é a qualidade de imagem padrão. A imagem é comprimida a cerca de 1/10.

Diferenças no modo de qualidade de imagem
Imagens gravadas são comprimidas no formato JPEG antes de serem armazenadas na memória. A capacidade de memória atribuída a cada imagem varia conforme o modo de qualidade de imagem seleccionado. Os detalhes estão mostrados na tabela abaixo. (O número de pixels é de 640 × 480, independentemente do modo de qualidade da imagem. O tamanho dos dados antes da compressão é de cerca de 600 KB.)

Modo de qualidade de imagem	Capacidade de memória
FINE	Cerca de 100 KB
STANDARD	Cerca de 60 KB

Número aproximado de imagens que podem ser gravadas num «Memory Stick»
O número aproximado de imagens que podem ser gravadas num «Memory Stick» formatado usando-se esta videocâmara varia conforme o modo de qualidade de imagem seleccionado e a complexidade do objecto.

Utilización de un “Memory Stick” – Introducción

Número de imágenes que podrá grabar en un “Memory Stick”

Ajuste Parâmetro	4MB (suministrado/fornecido)	8MB	16MB	32MB	64MB	128MB
FINE	40	81	164	329	659	1319
STANDARD	60	122	246	494	988	1978

Nota sobre el indicador de modo de calidad de la imagen
Este indicador solamente se visualizará durante la grabación.

Utilização de «Memory Stick» – Introdução

Número máximo de imagens que podem ser gravadas num «Memory Stick»

Nota sobre o indicador do modo de qualidade da imagem
Este indicador é exibido somente durante gravações.

Grabación de imágenes fijas en un "Memory Stick" – Grabación de fotos en la memoria

– DCR-TRV330/TRV530 solamente

En el modo de grabación de imágenes fijas, usted podrá seleccionar el modo FIELD o FRAME. Su videocámara compensará las sacudidas de la misma cuando videofilme motivos móviles en el modo FIELD. Su videocámara grabará imágenes fijas de gran calidad en el modo FRAME. Seleccione FIELD o FRAME en los ajustes del menú (pág. 112).

Antes de la operación

Inserte un "Memory Stick" en su videocámara.

(1) Ponga el selector POWER en MEMORY. Cerciórese de que LOCK esté en la posición de la izquierda (desbloqueo).

(2) Mantenga ligeramente presionada la tecla PHOTO. La marca verde ● dejará de parpadear, y después permanecerá encendida. El brillo de la imagen y el enfoque se ajustarán al centro de la imagen y se fijarán. La grabación no se iniciará todavía.

(3) Presione PHOTO a fondo. La imagen visualizada en la pantalla se grabará en el "Memory Stick". La grabación finalizará cuando desaparezca el indicador de desplazamiento de barra.

Gravação de imagens estáticas em «Memory Stick» – Gravação fotográfica na memória

– Somente DCR-TRV330/TRV530

Pode-se seleccionar o modo FIELD ou FRAME na gravação de imagens estáticas. A sua videocâmara compensa por tremulações da câmara durante a gravação de objectos móveis no modo FIELD. A sua videocâmara grava imagens estáticas em alta qualidade no modo FRAME. Seleccione FIELD ou FRAME nos parâmetros do menu (pág. 112).

Antes da operação

Insira um «Memory Stick» na sua videocâmara.

(1) Ajuste o interruptor POWER a MEMORY. Certifique-se de que LOCK esteja ajustado na posição esquerda (desbloqueado).

(2) Mantenha pressionada PHOTO levemente. A marca ● verde pára de piscar e então se acende. A intensidade de brilho da imagem e a focagem são reguladas tendo-se como alvo o meio da imagem, e são fixadas. A gravação ainda não se inicia.

(3) Carregue em PHOTO mais a fundo. A imagem exibida no écran será gravada no «Memory Stick». A gravação estará completa quando o indicador de barra rolante desaparecer.

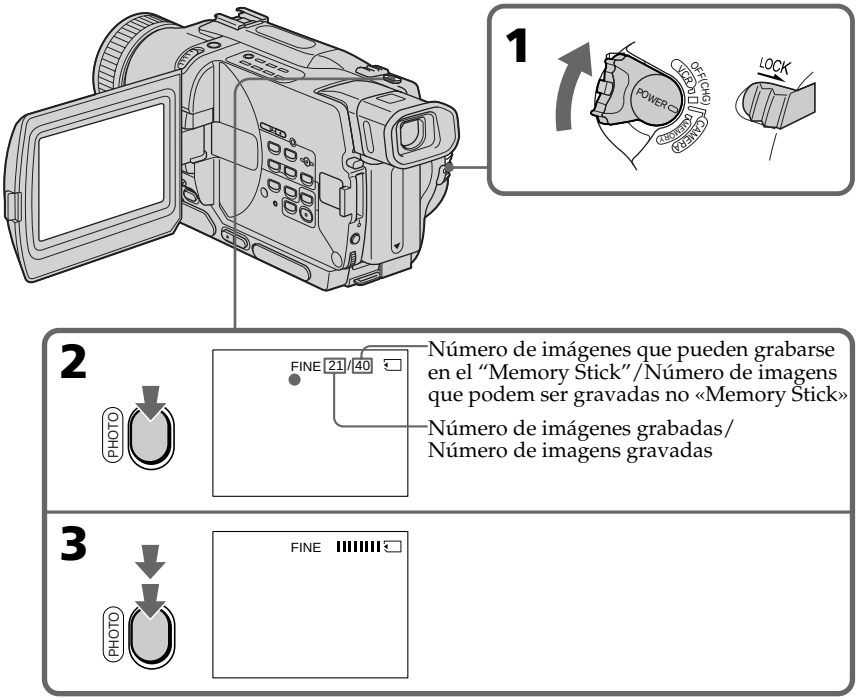

Grabación de imágenes fijas en un "Memory Stick" – Grabación de fotos en la memoria

Notas

- Cuando videofilme motivos moviéndose a gran rapidez en el modo FRAME, las imágenes grabadas resultarán borrosas.
- Cuando videofilme en el modo FRAME, es posible que su videocámara no corrija las sacudidas. Le recomendamos que viodeofilme los motivos con un trípode.
- Cuando videofilme imágenes fijas en le paso 2 con PHOTO ligeramente presionada, la imagen parpadeará momentáneamente. Esto no significa mal funcionamiento.

Si ha puesto el selector POWER en MEMORY
No trabajarán las funciones siguientes:
– modo panorámico
– efecto de imagen
– efecto digital
– títulos
– modo de baja iluminación de exposición programada automática (PROGRAM AE)

Cuando esté grabando una imagen fija
No podrá desconectar la alimentación ni presionar PHOTO.

Cuando presione PHOTO del mando a distancia
Su videocámara grabará inmediatamente la imagen que esté en la pantalla en el momento de presionar la tecla.

Grabación continua de imágenes

Usted podrá grabar continuamente imágenes.

Modo de pantalla múltiple
Usted podrá grabar continuamente 9 imágenes fijas en una sola página.

Gravação de imagens estáticas em «Memory Stick» – Gravação fotográfica na memória

Notas

- Em gravações de objectos em movimento rápido no modo FRAME, a imagem gravada borra-se.
- Em gravações no modo FRAME, a sua videocâmara pode não corrigir tremulações da câmara. Recomendamos filmar os objectos com um tripé.
- Quando imagens estáticas são gravadas no passo 2 com PHOTO premida levemente, a imagem tremulará momentaneamente. Isto não representa um mau funcionamento.

Quando o interruptor POWER é ajustado a MEMORY
As funções a seguir não actuam:
– Modo panorâmico,
– Efeito de imagem,
– Efeito digital,
– Título,
– Modo de baixo lux de PROGRAM AE.

Quando se está a gravar uma imagem estática
Não se pode desligar a alimentação nem pressionar PHOTO.

Quando se pressiona PHOTO no telecomando
A sua videocâmara grava imediatamente a imagem que está no écran quando se pressiona a tecla.

Gravação contínua de imagens

Imagens estáticas podem ser continuamente gravadas.

Modo de écran múltiplo
9 imagens estáticas podem ser gravadas continuamente numa única página.

Grabación de imágenes fijas en un "Memory Stick" – Grabación de fotos en la memoria

(1) Ponga el selector POWER en MEMORY. Cerciórese de que LOCK esté en la posición izquierda (desbloqueo).
(2) Presione MENU para hacer que aparezca la visualización del menú.
(3) Gire el dial SEL/PUSH EXEC para seleccionar ⊡, y después presiónelo.
(4) Gire el dial SEL/PUSH EXEC para seleccionar STILL SET, y después presiónelo.
(5) Gire el dial SEL/PUSH EXEC para seleccionar PIC MODE, y después presiónelo.
(6) Gire el dial SEL/PUSH EXEC para seleccionar el ajuste deseado, y después presiónelo.
(7) Presione MENU para borrar la visualización del menú.
(8) Presione PHOTO a fondo.

Gravação de imagens estáticas em «Memory Stick» – Gravação fotográfica na memória

(1) Ajuste o interruptor POWER a MEMORY. Certifique-se de que LOCK esteja ajustado na posição esquerda (desbloqueado).
(2) Carregue em MENU para fazer aparecer o menu.
(3) Gire o disco SEL/PUSH EXEC para seleccionar ⊡, e então pressione o disco.
(4) Gire o disco SEL/PUSH EXEC para seleccionar STILL SET, e então pressione o disco.
(5) Gire o disco SEL/PUSH EXEC para seleccionar PIC MODE, e então pressione o disco.
(6) Gire o disco SEL/PUSH EXEC para seleccionar o parâmetro desejado e então pressione o disco.
(7) Pressione MENU para apagar a exibição do menu.
(8) Carregue em PHOTO mais a fundo.

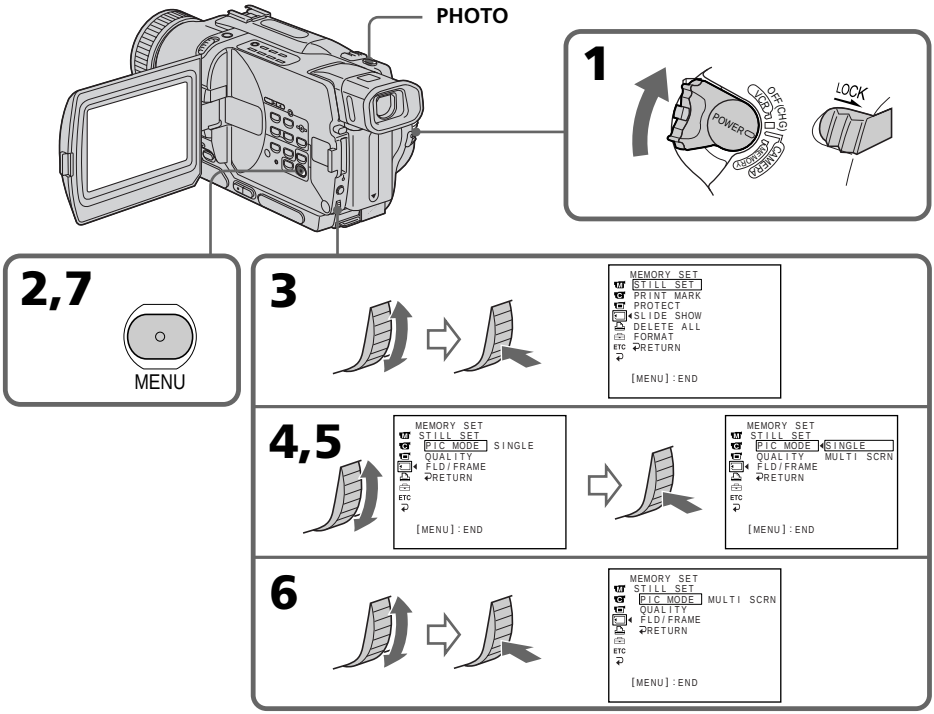

Si la capacidad del "Memory Stick" se agota

En la pantalla aparecerá "⊡ FULL", y usted no podrá grabar más imágenes fijas en este "Memory Stick".

Se a capacidade do «Memory Stick» se esgotar

«⊡ FULL» aparecerá no écran e não será possível gravar imagens estáticas neste «Memory Stick».

Grabación de imágenes fijas en un "Memory Stick" – Grabación de fotos en la memoria

Ajustes de videofilmación continua

Ajuste	Significado (indicador de la pantalla)
SINGLE	Su videocámara grabará una imagen cada vez (sin indicador)
MULTI SCRN	Su videocámara grabará 9 imágenes fijas a intervalos de unos 0,5 segundos y las visualizará en una sola página dividida en 9 cuadros ( ).

Cuando grabe en el modo pantalla múltiple
La imagen se grabará automáticamente en el modo FIELD, incluso aunque haya seleccionado el modo FRAME en los ajustes del menú.

Gravação de imagens estáticas em «Memory Stick» – Gravação fotográfica na memória

Parâmetros de filmagem contínua

Parâmetro	Aplicação (indicador no écran)
SINGLE	A sua videocâmara filma uma imagem por vez (nenhum indicador).
MULTI SCRN	A sua videocâmara filma 9 imagens estáticas a intervalos de cerca de 0,5 seg., e exibe as imagens numa única página dividida em 9 compartimentos. ( )

Em gravações no modo de écran múltiplo
A imagem é gravada no modo FIELD automaticamente, mesmo que se seleccione o modo FRAME nos parâmetros do menu.

Grabación de imágenes fijas en un "Memory Stick" – Grabación de fotos en la memoria

Grabación de fotos en la memoria con el autodisparador

Usted podrá grabar imágenes fijas en un "Memory Stick" con el autodisparador. Usted también podrá utilizar el mando a distancia para esta operación.

(1) Ponga el selector POWER en MEMORY. Cerciórese de que LOCK esté en la posición de la izquierda (desbloqueo).
(2) En el modo de espera, presione MENU para hacer que se visualicen los ajustes del menú.
(3) Gire el dial SEL/PUSH EXEC para seleccionar , y después presiónelo.
(4) Gire el dial SEL/PUSH EXEC para seleccionar SELFTIMER, y después presiónelo.
(5) Gire el dial SEL/PUSH EXEC para seleccionar ON, y después presiónelo.
(6) Presione MENU para hacer que desaparezcan los ajustes del menú.
(7) Presione PHOTO a fondo.
El autodisparador iniciará una cuenta atrás de 10 segundos con un pitido. En los últimos dos segundos de la cuenta atrás, el pitido será más rápido, y después se iniciará automáticamente la grabación.

Gravação de imagens estáticas em «Memory Stick» – Gravação fotográfica na memória

Gravação fotográfica na memória com temporizador automático

Imagens estáticas podem ser gravadas em «Memory Stick»s através do temporizador automático. Pode-se também utilizar o telecomando para executar esta operação.

(1) Regule o interruptor POWER a MEMORY. Certifique-se de que LOCK esteja ajustado na posição esquerda (desbloqueado).
(2) Carregue em MENU para exibir os parâmetros de menu no modo de espera.
(3) Gire o disco SEL/PUSH EXEC para seleccionar e então pressione o disco.
(4) Gire o disco SEL/PUSH EXEC para seleccionar SELFTIMER e então pressione o disco.
(5) Gire o disco SEL/PUSH EXEC para seleccionar ON e então pressione o disco.
(6) Carregue em MENU para fazer os parâmetros do menu desaparecerem.
(7) Carregue em PHOTO firmemente.
O temporizador automático começa a contagem regressiva a partir de 10, acompanhado de um sinal sonoro. Nos últimos dois segundos da contagem regressiva, o sinal sonoro torna-se mais rápido e então a gravação se inicia automaticamente.

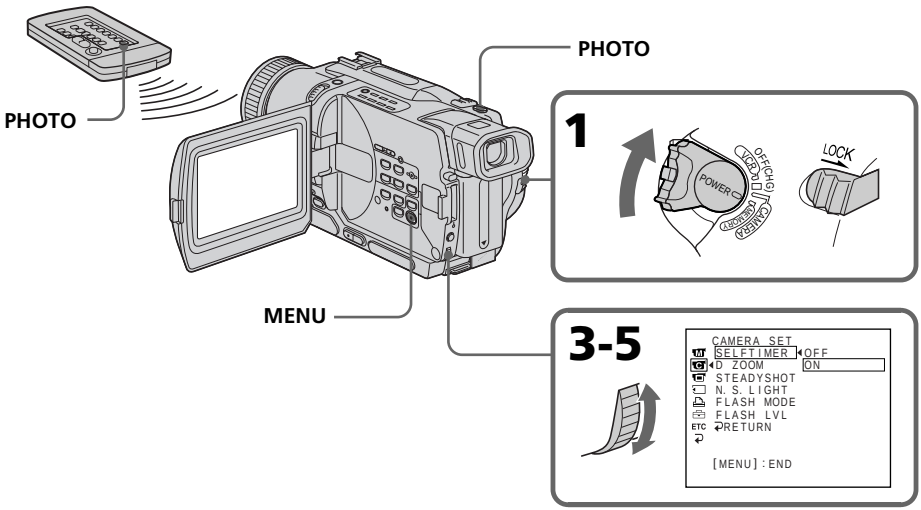

Grabación de imágenes fijas en un "Memory Stick" – Grabación de fotos en la memoria

Para cancelar la grabación con autodisparador

En el modo de espera, ajuste SELFTIMER a OFF en los ajustes del menú.
Usted no podrá cancelar la grabación con el autodisparador con el mando distancia.

Nota

El modo de grabación con el autodisparador se cancelará automáticamente cuando:
– Finalice la grabación con autodisparador.
– Ponga el selector POWER en OFF (CHG) o VCR.

Para comprobar la imagen que desee grabar

Usted podrá comprobar la imagen presionando ligeramente PHOTO, y después podrá presionarla a fondo para iniciar la grabación con el autodisparador.

Gravação de imagens estáticas em «Memory Stick» – Gravação fotográfica na memória

Para cancelar a gravação com temporizador automático

Ajuste SELFTIMER a OFF nos parâmetros do menu enquanto a sua videocâmara estiver no modo de espera.
Não se pode cancelar a gravação temporizada automática com o telecomando.

Nota

O modo de gravação com temporizador automático é automaticamente cancelado quando
– a gravação temporizada automática é finalizada;
– o interruptor POWER é ajustado a OFF (CHG) ou VCR.

Para verificar a imagem a ser gravada

Pode-se verificar a imagem premindo-se PHOTO levemente e então, mais firmemente para iniciar a gravação com temporizador automático.

Superposición de una imagen fija del "Memory Stick" en una imagen – MEMORY MIX

– DCR-TRV330/TRV530 solamente

Usted podrá superponer una imagen fija que haya grabado en un "Memory Stick" sobre las imágenes móviles que esté videofilmando. Podrá grabar las imágenes superpuestas en una cinta o un "Memory Stick". (Sin embargo, en el "Memory Stick" solamente podrá grabar imágenes fijas superpuestas.)

M. CHROM (clave de croma de memoria)
Usted podrá intercambiar un área azul de una imagen fija, como una ilustración o un cuadro, por una imagen móvil.

M. LUMI (clave de luminancia de memoria)
Usted podrá intercambiar un área más brillante de una imagen fija, como una ilustración escrita a mano o un título, por una imagen móvil. Por motivos de comodidad, grabe un título en el "Memory Stick" antes de un viaje o un acontecimiento.

C. CHROM (clave de croma de la videocámara)
Usted podrá superponer una imagen móvil sobre una imagen fija, como la utilizada para fondo. Videofilme el motivo contra un fondo azul. El área azul de la imagen fija se intercambiará por una imagen fija.

M. OVERLAP* (superposición de memoria)
Usted podrá hacer que una imagen móvil aparezca gradualmente sobre una imagen fija grabada en el "Memory Stick" como función de superposición.

Sobreposição de uma imagem estática de «Memory Stick» sobre uma imagem – MEMORY MIX

– Somente DCR-TRV330/TRV530

Pode-se sobrepor uma imagem estática que tenha gravado num «Memory Stick» sobre a imagem móvel que estiver a filmar. Pode-se gravar as imagens sobrepostas numa fita ou num «Memory Stick». (Contudo, pode-se gravar somente imagens estáticas sobrepostas no «Memory Stick»)

M. CHROM (Permuta de croma da memória)
Pode-se permutar uma área azul de uma imagem estática tal como uma ilustração ou uma moldura, por uma imagem em movimento.

M. LUMI (Permuta de luminância da memória)
Pode-se permutar uma área mais iluminada de uma imagem estática tal como um título ou uma ilustração feita à mão, por uma imagem em movimento. Por questão de conveniência, registe um título no «Memory Stick» antes de uma viagem ou evento.

C. CHROM (Permuta de croma da câmara)
Pode-se sobrepor uma imagem móvel em uma imagem estática assim como uma imagem pode ser usada como cenário de fundo. Filme o motivo contra um fundo azul. A área azul da imagem em movimento será permutada por uma imagem estática.

M. OVERLAP* (Sobreposição de memória)
Pode-se fazer com que uma imagem móvel apareça gradualmente sobre uma imagem estática gravada no «Memory Stick» como a função de sobreposição.

Superposición de una imagen fija del "Memory Stick" en otra imagen – MEMORY MIX

Sobreposição de uma imagem estática de «Memory Stick» sobre uma imagem – MEMORY MIX

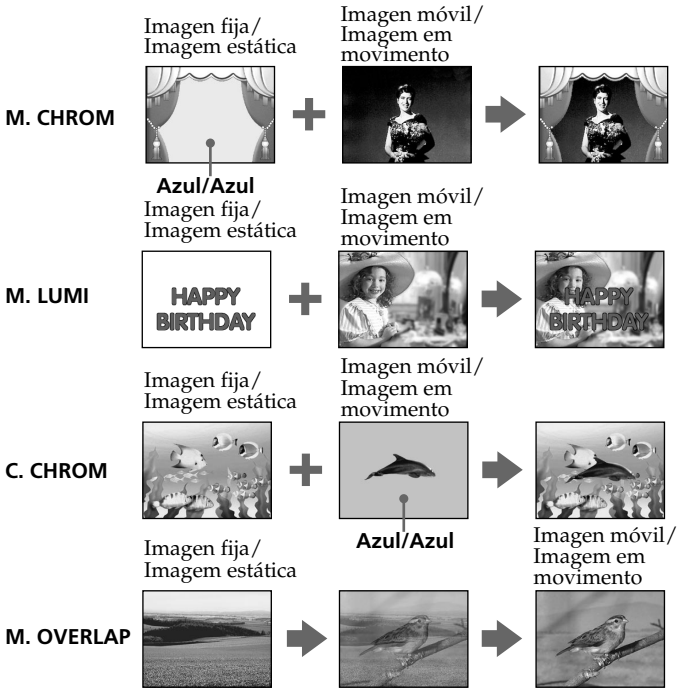

* La imagen superpuesta utilizando la función de superposición de la memoria solamente podrá grabarse en cintas.

* A imagem sobreposta usando-se a função de sobreposição de memória pode ser gravada somente em cassetes.

Superposición de una imagen fija del "Memory Stick" en otra imagen – MEMORY MIX

Grabación de imágenes superpuestas en una cinta

Antes de la operación

- Inserte un videocasete Hi8 Hi8/Digital8 para grabación en su videocámara.
- Inserte un "Memory Stick" con imágenes fijas grabadas en su videocámara.

(1) Ponga el selector POWER en CAMERA.
(2) Presione MEMORY MIX en el modo de espera.
En la parte inferior de la pantalla aparecerá una imagen de página en miniatura de la última imagen grabada o compuesta.
(3) Presione MEMORY +/– para seleccionar la imagen fija que desee superponer.
Para ver la imagen anterior, presione MEMORY –. Para ver la imagen siguiente, presione MEMORY +.
(4) Gire el dial SEL/PUSH EXEC para seleccionar el modo deseado.
El modo cambiará de la forma siguiente:
M. CHROM ↔ M. LUMI ↔ C. CHROM ↔ M. OVERLAP
(5) Presione el dial SEL/PUSH EXEC.
La imagen fija se superpondrá sobre las imágenes móviles.
(6) Para ajustar el efecto, presione el dial SEL/PUSH EXEC.

M. CHROM – Esquema de color (azul) del área de la imagen fija que desee intercambiar por una imagen móvil
M. LUMI – Esquema de color (brillante) del área de la imagen fija que desee intercambiar por una imagen móvil
C. CHROM – Esquema de color (azul) del área de las imágenes móviles que desee cambiar por una imagen fija
M. OVERLAP – No es necesario ajuste alguno

Cuantas menos barras haya en la pantalla, más intenso será el efecto.

Sobreposição de uma imagem estática de «Memory Stick» sobre uma imagem – MEMORY MIX

Gravação de imagens sobrepostas numa cassete

Antes da operação

- Insira uma cassete Hi8 Hi8/Digital8 para efectuar a gravação na sua videocâmara.
- Insira um «Memory Stick» que contenha imagens estáticas gravadas na sua videocâmara.

(1) Ajuste o interruptor POWER a CAMERA.
(2) Carregue em MEMORY MIX durante o modo de espera.
A última imagem gravada ou composta aparece na parte inferior do écran como uma imagem em miniatura.
(3) Carregue em MEMORY +/– para seleccionar a imagem estática que deseja sobrepor.
Para ver a imagem prévia, carregue em MEMORY –. Para ver a imagem seguinte, carregue em MEMORY +.
(4) Gire o disco SEL/PUSH EXEC para seleccionar o modo desejado.
O modo altera-se como segue:
M. CHROM ↔ M. LUMI ↔ C. CHROM ↔ M. OVERLAP
(5) Pressione o disco SEL/PUSH EXEC.
A imagem estática é sobreposta na imagem em movimento.
(6) Gire o disco SEL/PUSH EXEC para ajustar o efeito.

M. CHROM – O esquema de cor (azul) da área na imagem estática a ser permutada por uma imagem em movimento
M. LUMI – O esquema de cor (claro) da área na imagem estática a ser permutada por uma imagem em movimento
C. CHROM – O esquema de cor (azul) da área na imagem móvel a ser permutada por uma imagem estática
M. OVERLAP – Nenhum ajuste necessário

Quanto menos barras houver no écran, mais intenso será o efeito.

Superposición de una imagen fija del "Memory Stick" en otra imagen – MEMORY MIX

(7) Para iniciar la grabación, presione START/STOP.

Sobreposição de uma imagem estática de «Memory Stick» sobre uma imagem – MEMORY MIX

(7) Pressione START/STOP para iniciar a gravação.

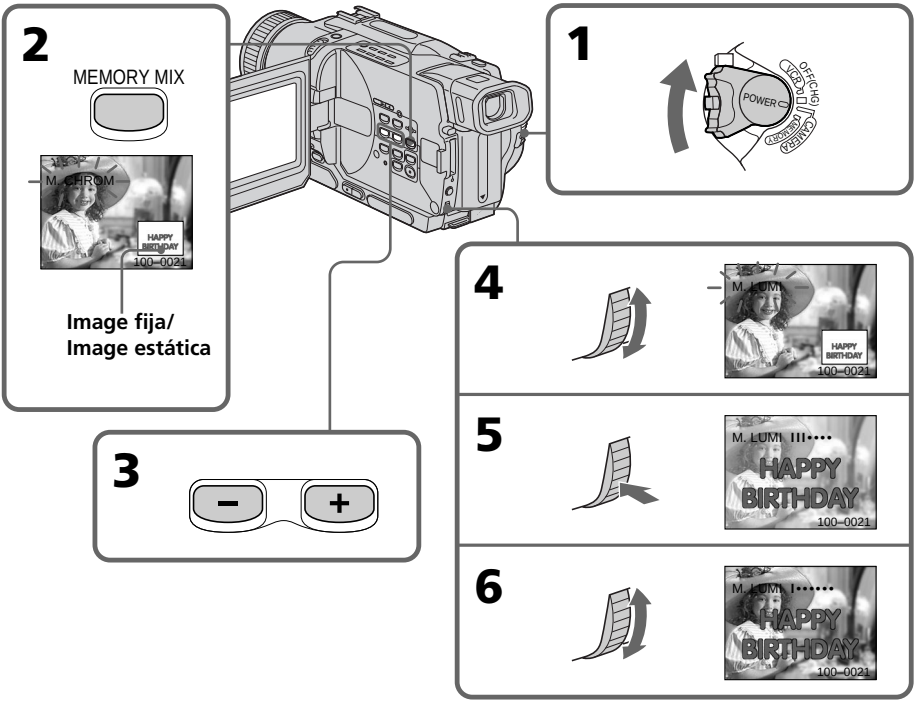

Para cambiar la imagen fija que desee superponer

Realice lo siguiente:
- Presione MEMORY +/– antes del paso 7.
- Presione el dial SEL/PUSH EXEC antes del paso 7, y repita el procedimiento desde el paso 4.

Para cambiar el ajuste del modo

Presione el dial SEL/PUSH EXEC antes del paso 7, y repita el procedimiento desde el paso 4.

Para cancelar MEMORY MIX

Presione MEMORY MIX.

Para trocar a imagem estática a ser sobreposta

Execute uma das opções a seguir:
- Carregue em MEMORY +/– antes do passo 7.
- Carregue no disco SEL/PUSH EXEC antes do passo 7 e repita o procedimento a partir do passo 4.

Para alterar o ajuste de modo

Pressione o disco SEL/PUSH EXEC antes do passo 7 e repita o procedimento a partir do passo 4.

Para cancelar MEMORY MIX

Carregue em MEMORY MIX.

Superposición de una imagen fija del "Memory Stick" en otra imagen – MEMORY MIX

El "Memory Stick" suministrado con su videocámara podrá almacenar 20 imágenes

– Para M. CHROM: 18 imágenes (como un fotograma) 100-0001~100-0018
– Para C. CHROM: 2 imágenes (como fondo) 100-0019~100-0020

Imágenes de muestra

Las imágenes de muestra almacenadas en el "Memory Stick" suministrado con su videocámara están protegidas (pág. 169).

Cuando haya seleccionado M.OVERLAP

Usted no podrá cambiar la imagen fija ni el ajuste de modo.

Durante la videofilmación

No cambie el ajuste de modo.

Para grabar la imagen superpuesta como imagen fija

Presione PHOTO en el paso 7.

Sobreposição de uma imagem estática de «Memory Stick» sobre uma imagem – MEMORY MIX

O «Memory Stick» fornecido com a sua videocâmara armazena 20 imagens

– Para M. CHROM: 18 imagens (como uma moldura) 100-0001~100-0018
– Para C. CHROM: 2 imagens (como um cenário de fundo) 100-0019~100-0020

Imagens de amostra

As imagens de amostra armazenadas no «Memory Stick» fornecido com a sua videocâmara estão protegidas (pág. 169).

Quando se selecciona M.OVERLAP

Não se pode mudar a imagem estática ou o ajuste de modo.

Durante gravações

Não se pode alterar o parâmetro de modo.

Para gravar a imagem sobreposta como uma imagem estática

Carregue em PHOTO no passo 7.

Superposición de una imagen fija del "Memory Stick" en otra imagen - MEMORY MIX

Grabación de una imagen superpuesta de un "Memory Stick" sobre otra imagen

Antes de la operación
Inserte el "Memory Stick" con imágenes fijas grabadas en su videocámara.

(1) Ponga el selector POWER en MEMORY. Cerciórese de que que LOCK esté en la posición izquierda.
(2) Presione MEMORY MIX en el modo de espera.
En la parte inferior de la pantalla aparecerá una imagen de página en miniatura de la última imagen grabada o compuesta.
(3) Presione MEMORY +/- para seleccionar la imagen fija que desee superponer.
Para ver la imagen anterior, presione MEMORY -. Para ver la imagen siguiente, presione MEMORY +.
(4) Gire el dial SEL/PUSH EXEC para seleccionar el modo deseado.
El modo cambiará de la forma siguiente:
M. CHROM ⟷ M. LUMI ⟷ C. CHROM
(5) Presione el dial SEL/PUSH EXEC.
La imagen fija se superpondrá sobre las imágenes móviles.
(6) Gire el dial SEL/PUSH EXEC para ajustar el efecto.
M. CHROM – Esquema de color (azul) del área de la imagen fija que desee intercambiar por una imagen móvil
M. LUMI – Esquema de color (brillante) del área de la imagen fija que desee intercambiar por una imagen móvil
C. CHROM – Esquema de color (azul) del área de las imágenes móviles que desee cambiar por una imagen fija.

Cuantas menos barras haya en la pantalla, más intenso será el efecto.
(7) Para iniciar la grabación, presione PHOTO a fondo.

Sobreposição de uma imagem estática de «Memory Stick» sobre uma imagem – MEMORY MIX

Gravação de imagens sobrepostas num «Memory Stick» como uma imagem estática

Antes da operação
Insira um «Memory Stick» com imagens estáticas gravadas, na sua videocâmara.

(1) Ajuste o interruptor POWER a MEMORY. Certifique-se de que LOCK esteja ajustado na posição esquerda.
(2) Carregue em MEMORY MIX durante o modo de espera.
A última imagem gravada ou composta aparecerá na parte inferior do écran como uma imagem miniatura.
(3) Carregue em MEMORY +/- para seleccionar a imagem estática que deseja sobrepor. Para ver a imagem prévia, carregue em MEMORY -. Para ver a imagem seguinte, carregue em MEMORY +.
(4) Gire o disco SEL/PUSH EXEC para seleccionar o modo desejado.
O modo altera-se como segue:
M.CHROM ⟷ M.LUMI ⟷ C.CHROM
(5) Carregue no disco SEL/PUSH EXEC.
A imagem estática é sobreposta na imagem móvel.
(6) Gire o disco SEL/PUSH EXEC para regular o efeito.
M.CHROM – O esquema de cor (azul) da área na imagem estática a ser permutada com uma imagem móvel
M.LUMI – O esquema de cor (clara) da área na imagem estática a ser permutada com uma imagem móvel
C.CHROM – O esquema de cor (azul) da área na imagem móvel a ser permutada com uma imagem estática

Quanto menos barras houver no écran, mais intenso será o efeito.
(7) Carregue em PHOTO mais firmemente para iniciar a gravação.

Superposición de una imagen fija del "Memory Stick" en otra imagen – MEMORY MIX

Sobreposição de uma imagem estática de «Memory Stick» sobre uma imagem – MEMORY MIX

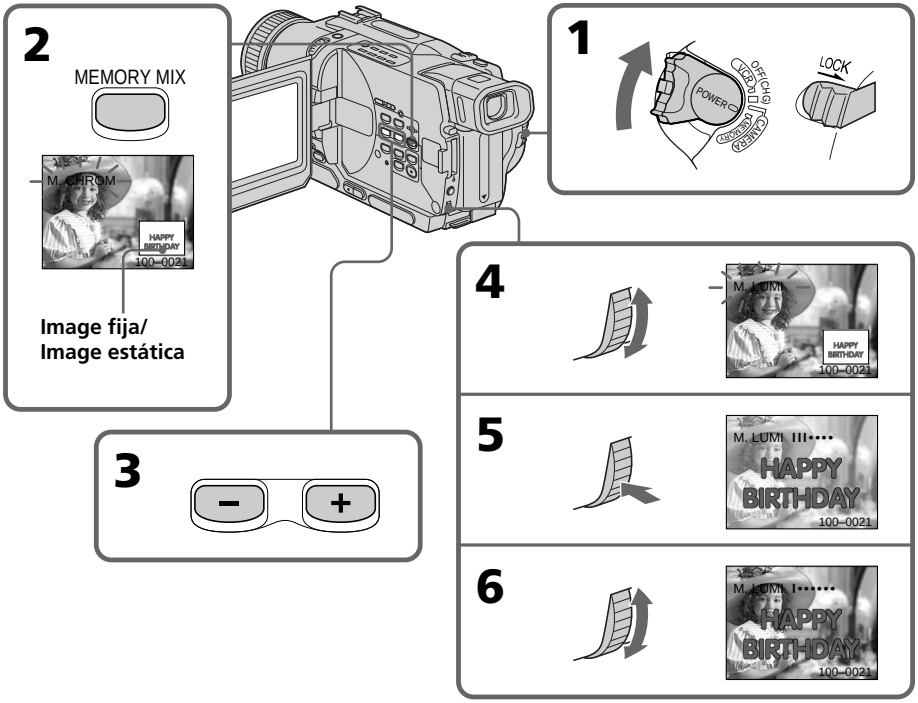

Para cambiar la imagen fija que desee superponer

Realice lo siguiente:
– Presione MEMORY +/- antes del paso 7.
– Presione el dial SEL/PUSH EXEC antes del paso 7 y repita el procedimiento desde el paso 4.

Para cambiar el ajuste del modo

Presione el dial SEL/PUSH EXEC antes del paso 7, y repita el procedimiento desde el paso 4.

Para cancelar MEMORY MIX

Presione MEMORY MIX.

Durante la videofilmación

Usted no podrá cambiar el ajuste del mdo.

El "Memory Stick" con su videocámara podrá almacenar 20 imágenes

– Para M. CHROM: 18 imágenes (como un fotograma) 100-0001-100-0018
– Para C. CHROM: 2 imágenes (como fondo) 100-0019-100-0020

Imágenes de muestra

Las imágenes de muestra almacenadas en el "Memory Stick" suministrado con su videocámara están protegidas (pág. 169).

Para alterar a imagem estática a ser sobreposta

Execute um dos procedimentos a seguir:
– Prima MEMORY +/- antes do passo 7.
– Prima o disco SEL/PUSH EXEC antes do passo 7, e repita o procedimento a partir do passo 4.

Para alterar a definição de modo

Prima o disco SEL/PUSH EXEC antes do passo 7 e repita o procedimento a partir do passo 4.

Para cancelar MEMORY MIX

Carregue em MEMORY MIX.

Durante gravações

Não se pode alterar o parâmetro de modo.

Durante gravações

Não é possível alterar a definição de modo.

O «Memory Stick» fornecido com a sua videocâmara armazena 20 imagens

– Para M.CHROM: 18 imagens (tal como uma moldura) 100-0001 ~ 100-0018
– Para C.CHROM: 2 imagens (tal como um fundo) 100-0019 ~ 100-0020

Imagens de amostra

Imagens de amostra armazenadas no «Memory Stick» fornecido com a sua videocâmara estão protegidas (pág. 169).

Grabación de una imagen de una cinta como imagen fija

- DCR-TRV330/TRV530 solamente

Su videocámara podrá leer datos de imágenes móviles grabados en una cinta con el sistema Digital8 ❚❚, y grabarlos como imagen fija en el "Memory Stick". Su videocámara también podrá captar datos de imágenes móviles a través del conector de entrada y grabarlos como imágenes fijas en un "Memory Stick".

Antes de la operación

Inserte un videocasete grabado con el sistema Digital8 ❚❚ y un "Memory Stick" en su videocámara.

(1) Ponga el selector POWER en VCR.
(2) Presione ►. Se reproducirán las imágenes grabadas en la cinta.
(3) Mantenga ligeramente presionada PHOTO hasta que se congele la imagen de la cinta. En la pantalla aparecerá "CAPTURE". La grabación no se iniciará todavía.
(4) Presione PHOTO a fondo. La imagen visualizada en la pantalla se grabará en el "Memory Stick". La grabación finalizará cuando desaparezca el indicador desplazable de barras.

Gravação de uma cena de uma cassete de vídeo como uma imagem estática

– Somente DCR-TRV330/TRV530

A sua videocâmara é capaz de ler dados de imagem em movimento gravados numa fita de vídeo pelo sistema Digital8 ❚❚ e gravá-los como uma imagem estática num «Memory Stick». A sua videocâmara pode também registar dados de imagem móvel através do conector de entrada, e gravá-los como uma imagem estática num «Memory Stick».

Antes da operação

Insira uma fita de vídeo gravada pelo sistema Digital8 ❚❚ e um «Memory Stick» na sua videocâmara.

(1) Ajuste o interruptor POWER a VCR.
(2) Carregue em ►. A imagem gravada na fita é reproduzida.
(3) Mantenha pressionada PHOTO levemente, até que a imagem da fita se congele. «CAPTURE» aparece no écran. A gravação ainda não se inicia.
(4) Carregue em PHOTO mais a fundo. A imagem exibida no écran será gravada em «Memory Stick». A gravação estará completa quando o indicador de barras rolantes desaparecer.

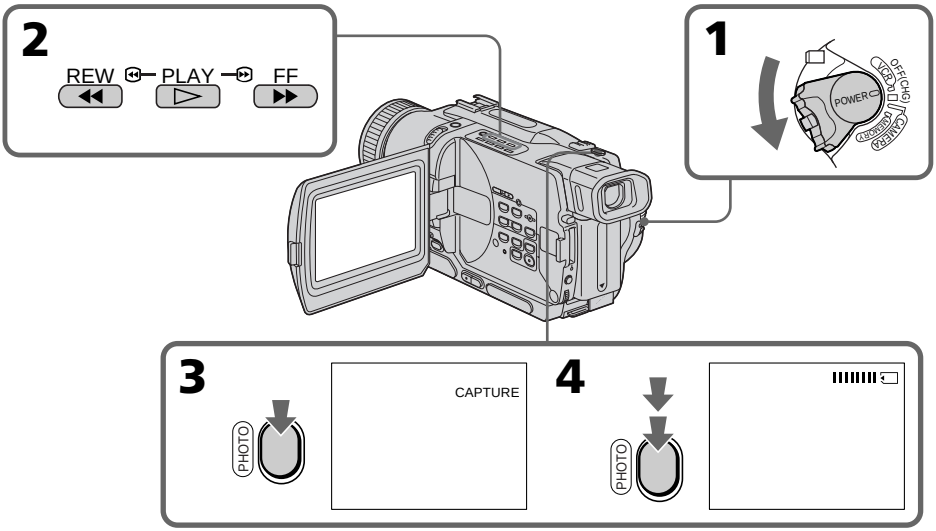

Grabación de una imagen de una cinta como imagen fija

Cuando la lámpara indicadora de acceso esté encendida o parpadeando
No sacuda ni golpee nunca la videocámara. Tampoco desconecte la alimentación, extraiga el "Memory Stick", ni la batería. De lo contrario, podría perder los datos de las imágenes.

Si en la pantalla aparece
El "Memory Stick" insertado será incompatible con su videocámara porque su formato no está de acuerdo con la misma. Compruebe el formato del "Memory Stick".

Si presiona ligeramente PHOTO en el modo de reproducción
Su videocámara se parará momentáneamente.

Sonido de una cinta grabada
Usted no podrá grabar el sonido de una cinta.

Títulos superpuestos en cintas
Usted no podrá grabar los títulos en un "Memory Stick". Sin embargo, podrá grabar los títulos que ya estén grabados en cintas.

Cuando presione PHOTO del mando a distancia
Cuando presione esta tecla, su videocámara grabará inmediatamente la imagen que esté en la pantalla.

Grabación de una imagen desde otro quipo

Antes de la operación
Ajuste DISPLAY a LCD en los ajustes del menú. (El ajuste predeterminado es LCD.)

(1) Ponga el selector POWER en VCR.
(2) Ponga en reproducción la cinta grabada, o conecte la alimentación del televisor para ver el programa deseado.
Las imágenes del televisor o de la videograbadora aparecerán en la pantalla de su videocámara.
(3) Realice los pasos 3 y 4 de la página 148.

Gravação de uma cena de uma cassete de vídeo como uma imagem estática

Quando a lâmpada de acesso estiver acesa ou a piscar
Não balance nem golpeie o aparelho. Além disso, não desligue a alimentação, não ejecte «Memory Stick» nem remova a bateria recarregável. Do contrário, poderá ocorrer um desarranjo dos dados da imagem.

Caso apareça no écran
O «Memory Stick» inserido é incompatível com a sua videocâmara porque o seu formato não está em conformidade com a sua videocâmara. Verifique o formato do «Memory Stick».

Caso pressione PHOTO levemente durante o modo de reprodução
A sua videocâmara pára momentaneamente.

O som gravado numa fita de vídeo
Não se pode gravar o áudio de uma cassete.

Títulos sobrepostos em fitas
Não é possível gravar os títulos no «Memory Stick». Entretanto, é possível registar títulos que já foram gravados em fitas.

Quando se preme PHOTO no telecomando
Esta videocâmara grava imediatamente a imagem que está no écran quando a tecla é premida.

Gravação de uma imagem estática de outro equipamento

Antes da operação
Ajuste DISPLAY a LCD nos parâmetros do menu (A predefinição original é LCD).

(1) Regule o interruptor POWER a VCR.
(2) Reproduza a fita gravada ou ligue a alimentação do televisor para ver o programa desejado.
As imagens do televisor ou do videogravador aparecem no écran da sua videocâmara.
(3) Siga os passos 3 e 4 na página 148.

Grabación de una imagen de una cinta como imagen fija

Utilización del cable conector de audio/vídeo

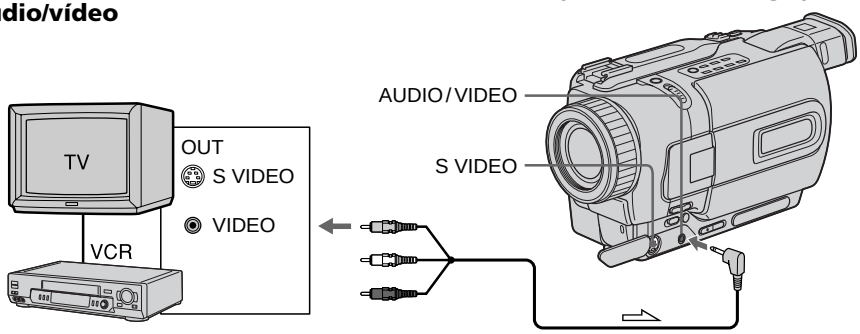

:Flujo de la señal/Fluxo do sinal

Conecte la clavija amarilla del cable conector de audio/vídeo a la toma de vídeo de la videograbadora o del televisor.

Si su televisor o videograbadora dispone de toma de vídeo S

Realice la conexión utilizando un cable de vídeo S (opcional) para obtener imágenes de gran calidad.
Con esta conexión no necesitará conectar la clavija amarilla (vídeo) del cable conector de audio/vídeo.
Conecte un cable de vídeos (opcional) a las tomas de vídeo S de su videocámara y televisor o videograbadora.

Conexión utilizando un cable i.LINK (cable conector DV)

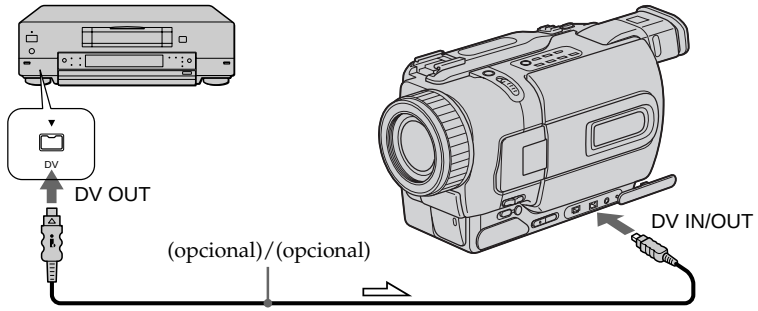

:Flujo de la señal/Fluxo do sinal

Nota

parpadeará en los casos siguientes. Cuando suceda esto, extraiga y vuelva a insertar el "Memory Stick", y grabe imágenes exentas de distorsión.

– Cuando intente introducir imágenes distorsionadas debido a la mala recepción de ondas radioeléctricas procedentes de un sintonizador de televisión.
– Entre escenas o en los diversos modos de reproducción de una cinta grabada con el sistema Hi8/8 estándar.

Gravação de uma cena de uma cassete de vídeo como uma imagem estática

Utilização do cabo de ligação A/V

Ligue a ficha amarela do cabo de ligação A/V à tomada de vídeo no videogravador ou no televisor.

Caso o seu televisor ou videogravador possua uma tomada de vídeo S

Efectue a ligação com um cabo de vídeo S (opcional) para obter imagens de alta qualidade.
Com esta ligação, não é necessário ligar a ficha amarela (vídeo) do cabo de ligação A/V.
Ligue um cabo de vídeo S (opcional) às tomadas de vídeo S tanto da sua videocâmara quanto do televisor ou videogravador.

Utilização do cabo i.LINK (cabo de ligação DV)

Nota

O indicador «» pode cintilar nas circunstâncias a seguir. Em tais casos, ejecte e insira o «Memory Stick» novamente, e então grave imagens livres de distorções.

– Ao tentar introduzir imagens que estejam distorcidas devido à recepção insatisfatória de ondas de rádio, quando um sintonizador de TV estiver em uso
– Entre cenas ou nos vários modos de reprodução na cassete gravada pelo sistema Hi8/padrão 8

Copia de imágenes fijas de una cinta – Almacenamiento de fotos

– DCR-TRV330/TRV530 solamente

Utilizando la función de búsqueda, podrá escoger solamente imágenes fijas de cintas grabadas con el sistema Digital8 y grabarlas secuencialmente en un "Memory Stick".

Antes de la operación

- Inserte un videocasete grabado con el sistema Digital8 .
- Inserte un "Memory Stick" en su videocámara.

(1) Ponga el selector POWER en VCR.
(2) Presione MENU para hacer que aparezca la visualización del menú.
(3) Gire el dial SEL/PUSH EXEC para seleccionar , y después presiónelo.
(4) Gire el dial SEL/PUSH EXEC para seleccionar PHOTO SAVE, y después presiónelo. En la pantalla aparecerá PHOTO BUTTON.
(5) Presione PHOTO a fondo. La imagen fija de la cinta se grabará en el "Memory Stick". Se visualizará el número de imágenes fijas copiadas. Cuando finalice la copia se visualizará END.

Cópia de imagens estáticas de uma cassete – Salvaguarda de fotos

– Somente DCR-TRV330/TRV530

Mediante a utilização da função de busca, podem-se receber automaticamente apenas imagens estáticas das fitas gravadas pelo sistema Digital8 e gravá-las num «Memory Stick» em sequência.

Antes da operação

- Insira uma fita gravada pelo sistema Digital8 e rebobine-a.
- Insira um «Memory Stick» na sua videocâmara.

(1) Ajuste o interruptor POWER a VCR.
(2) Carregue em MENU para fazer a indicação do menu aparecer.
(3) Gire o disco SEL/PUSH EXEC para seleccionar , e então pressione o disco.
(4) Gire o disco SEL/PUSH EXEC para seleccionar PHOTO SAVE, e então pressione o disco. PHOTO BUTTON aparece no écran.
(5) Carregue em PHOTO firmemente. A imagem estática da fita é gravada em «Memory Stick». O número de imagens estáticas copiadas é indicado. END aparece quando a cópia se completar.

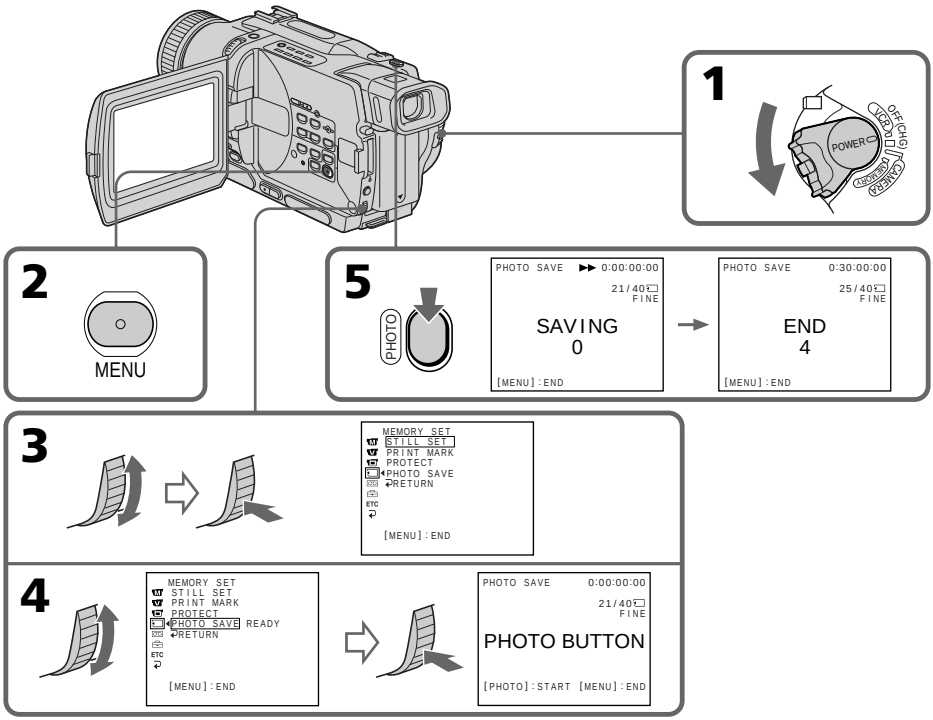

Copia de imágenes fijas de una cinta – Almacenamiento de fotografías

Para parar la copia

Para parar la copia, presione MENU.

Cuando la memoria del "Memory Stick" esté llena

En la pantalla aparecerá "MEMORY FULL" y se parará la copia. Inserte otro "Memory Stick" y repita el procedimiento desde el paso 2.

Cuando la lámpara de acceso esté encendida o parpadeando

No sacuda ni golpee nunca la videocámara. No desconecte la alimentación, no extraiga el "Memory Stick", ni la batería. De lo contrario, podría perder los datos de las imágenes.

Si la lengüeta de protección contra escritura del "Memory Stick" está en LOCK

Cuando seleccione PHOTO SAVE en el menú de ajustes, en la pantalla aparecerá "NOT READY".

Cuando cambie de "Memory Stick" en medio de la copia

Su videocámara reanudará la copia desde la última imagen grabada en el "Memory Stick" anterior.

Cópia de imagens estáticas de uma cassete – Salvaguarda de fotos

Para cessar a cópia

Carregue em MENU para cessar a cópia.

Quando a memória de «Memory Stick» estiver cheia

«MEMORY FULL» aparecerá no écran e a cópia parará. Insira um outro «Memory Stick» e repita o procedimento a partir do passo 2.

Quando a lâmpada de acesso estiver acesa ou a piscar

Não balance nem golpeie a sua videocâmara. Além disso, não desligue a alimentação, não ejecte «Memory Stick» nem remova a bateria recarregável. Do contrário, poderá ocorrer um desarranjo dos dados de imagem.

Caso a lingueta protectora contra inscrições em «Memory Stick» esteja ajustada a LOCK

«NOT READY» aparecerá no écran quando PHOTO SAVE for seleccionado nos parâmetros do menu.

Quando da substituição de «Memory Stick» no meio de uma cópia

A sua videocâmara retoma a cópia a partir da última imagem gravada no «Memory Stick» prévio.

Contemplación de imágenes fijas – Reproducción de fotos de la memoria

– DCR-TRV330/TRV530 solamente

Usted podrá reproducir imágenes fijas grabadas en un "Memory Stick". También podrá reproducir 6 imágenes a la vez seleccionando la pantalla de índice.

Antes de la operación

Inserte un "Memory Stick" en su videocámara.

(1) Ponga el selector POWER en MEMORY o VCR. Cerciórese de que LOCK esté en la posición izquierda (desbloqueo).
(2) Abra el panel de cristal líquido manteniendo presionado OPEN.
(3) Presione MEMORY PLAY. Se visualizará la última imagen grabada.
(4) Presione MEMORY +/– para seleccionar la imagen fija deseada. Para ver la imagen anterior, presione MEMORY –. Para ver la imagen siguiente, presione MEMORY +.

Contemplação de uma imagem estática – Reprodução fotográfica da memória

– Somente DCR-TRV330/TRV530

Podem-se reproduzir imagens estáticas gravadas num «Memory Stick». 6 imagens por vez podem também ser reproduzidas mediante a selecção do écran de índex.

Antes da operação

Insira um «Memory Stick» na sua videocâmara.

(1) Ajuste o interruptor POWER a MEMORY ou VCR. Certifique-se de que LOCK esteja ajustado na posição esquerda (desbloqueado).
(2) Abra o painel LCD enquanto preme OPEN.
(3) Carregue em MEMORY PLAY. A última imagem gravada é exibida.
(4) Carregue em MEMORY +/– para seleccionar a imagem estática desejada. Para ver a imagem prévia, carregue em MEMORY –. Para ver a imagem seguinte, carregue em MEMORY +.

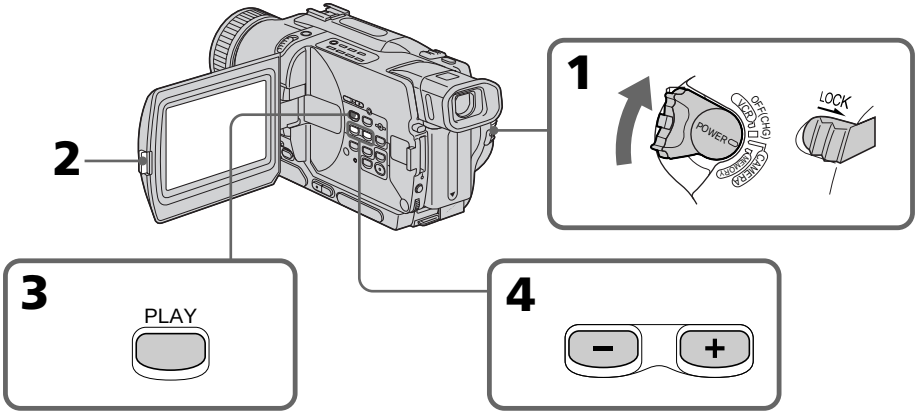

Para parar la reproducción de fotos de la memoria

Presione MEMORY PLAY.

Para cessar a reprodução fotográfica da memória

Carregue em MEMORY PLAY.

Contemplación de imágenes fijas – Reproducción de fotos de la memoria

Notas sobre el nombre de archivo

- El directorio no se visualizará si la estructura del mismo no está de acuerdo con las normas DCF98.
- Si el archivo no está de acuerdo con las normas DCF98, es posible que en la pantalla aparezca "DIRECTORY ERROR". Mientras esté visualizándose este mensaje, usted podrá reproducir imágenes, pero no podrá grabarlas en un "Memory Stick".
- El nombre del archivo parpadeará en la pantalla si está corrompido o si no puede leerse.

Para contemplar las imágenes grabadas en la pantalla de un televisor

- Conecte su videocámara al televisor con el cable conector de audio/vídeo suministrado con su videocámara antes de la operación.
- Cuando utilice la reproducción de fotos de la memoria en la pantalla de un televisor o de cristal líquido, la calidad de las imágenes puede deteriorarse. Esto no significa mal funcionamiento. Los datos de las imágenes seguirán siendo tan buenos como siempre.
- Antes de la operación reproduzca el volumen de sonido del televisor, o es posible que a través de los altavoces del televisor salga ruido (aullido).

Si en la pantalla aparece "NO FILE"

En el "Memory Stick" no habrá imágenes grabadas.

Datos de imágenes modificadas con su PC o videofilmadas con otro equipo

Usted no podrá reproducirlas con su videocámara.

Contemplação de uma imagem estática – Reprodução fotográfica da memória

Notas sobre o nome do ficheiro

- O directório não aparecerá se a estrutura do mesmo não estiver em conformidade com o padrão DCF98.
- «DIRECTORY ERROR» poderá aparecer no écran, se a estrutura do directório não estiver em conformidade com o padrão DCF98. Enquanto esta mensagem aparecer, as imagens podem ser reproduzidas, mas não gravadas no «Memory Stick».
- O nome do ficheiro pisca no écran, caso o ficheiro esteja corrompido ou ilegível.

Para reproduzir imagens gravadas no écran de um televisor

- Ligue a sua videocâmara ao televisor com um cabo de ligação A/V fornecido com a sua videocâmara, antes da utilização.
- Durante a reprodução fotográfica da memória no écran do televisor ou do painel LCD, a qualidade da imagem poderá parecer deteriorada. Isto não significa um mau funcionamento. Os dados da imagem estão tão bons como sempre.
- Reduza o volume de áudio do televisor antes da operação, ou ruídos (microfonia) poderão ser exteriorizados dos altifalantes do televisor.

Se «NO FILE» aparecer no écran

Não há nenhuma imagem gravada no «Memory Stick».

Dados de imagem modificados com o seu computador ou registados com outro equipamento

Pode não ser possível reproduzir tais dados com a sua videocâmara.

Indicadores de la pantalla durante la reproducción de imágenes fijas

Indicadores no écran durante a reprodução de imagem estática

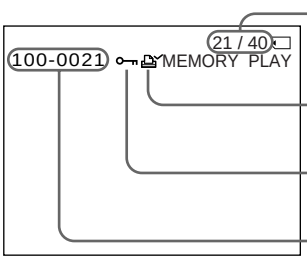

Número de imagen/Número total de imágenes grabadas/
Número da imagem/Número total de imagens gravadas

Marca de impresión/Marca de impressão

Indicador de protección/Indicador de protecção

Nombre de archivo de datos/Nome do ficheiro de dados

Contemplación de imágenes fijas – Reproducción de fotos de la memoria

Reproducción de 6 imágenes grabadas a la vez (pantalla de índice)

Usted podrá reproducir a la vez 6 imágenes grabadas. Esta función será especialmente útil para buscar una imagen particular.

(1) Ponga el selector POWER en MEMORY o VCR. Cerciórese de que el interruptor LOCK esté en la posición izquierda (desbloqueo).
(2) Presione MEMORY INDEX para hacer que se visualice la pantalla de índice.

Contemplação de uma imagem estática – Reprodução fotográfica da memória

Reprodução de 6 imagens gravadas de uma vez (écran de índex)

Podem-se reproduzir 6 imagens gravadas, simultaneamente. Esta função é especialmente útil quando se busca uma imagem em particular.

(1) Ajuste o interruptor POWER a MEMORY ou VCR. Certifique-se de que o interruptor LOCK esteja ajustado na posição esquerda (desbloqueado).
(2) Carregue em MEMORY INDEX para exibir o écran de índice.

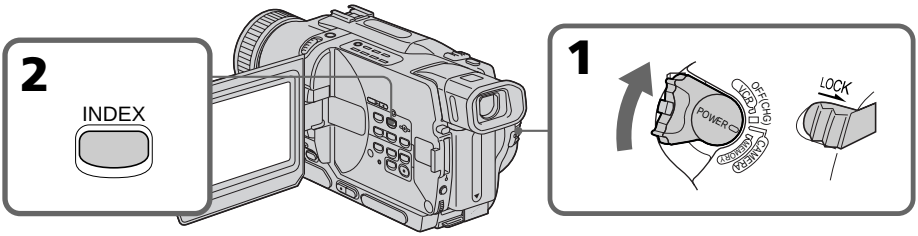

Sobre la imagen visualizada antes de cambiar al modo de pantalla de índice aparecerá una marca ► roja.

Uma marca ► vermelha aparece acima da imagem que está exibida antes da alteração ao modo de écran de índex.

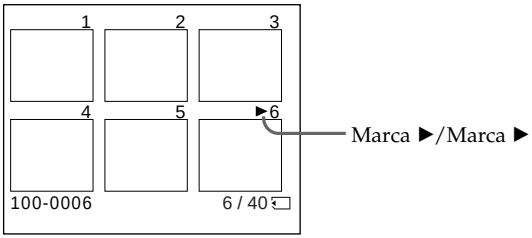

- Para hacer que se visualicen las 6 imágenes siguientes, continúe presionando MEMORY +.
- Para hacer que se visualicen las 6 imágenes anteriores, continúe presionando MEMORY –.

Para volver a la pantalla de reproducción normal (pantalla única)

Presione MEMORY +/– para mover la marca ► hasta la imagen que desee visualizar en la pantalla completa, y después presione MEMORY PLAY.

- Para exibir as 6 imagens seguintes, mantenha pressionada MEMORY +.
- Para exibir as 6 imagens prévias, mantenha pressionada MEMORY –.

Para retornar ao écran de reprodução normal (écran único)

Carregue em MEMORY +/– para deslocar a marca ► até a imagem que deseja exibir no écran inteiro, e então carregue em MEMORY PLAY.

Contemplación de imágenes fijas – Reproducción de fotos de la memoria

Nota

Cuando haga que se visualice la pantalla de índice, aparecerá un número sobre cada mensaje. Esto indica el orden de grabación de las imágenes en el "Memory Stick". Estos números son diferentes a los de nombres de archivos de datos.

Datos de imágenes modificadas con su PC o tomadas con otro equipo

Es posible que estos archivos no se visualicen en la pantalla de índice.

Contemplação de uma imagem estática – Reprodução fotográfica da memória

Nota

Na exibição do écran de índex, um número aparece acima de cada imagem. Isto indica a ordem de gravação das imagens no «Memory Stick». Tais números são diferentes dos nomes de ficheiro de dados.

Dados de imagem modificados com o seu computador ou registados com outro equipamento

Tais ficheiros podem não ser exibidos no écran de índex.

Contemplación de imágenes utilizando su PC

– DCR-TRV330/TRV530 solamente

Usted podrá ver los datos grabados en in "Memory Stick" utilizando su PC.

Acerca del formato de archivo

Los datos grabados en el "Memory Stick" se almacenarán en el formato JPEG. Cerciórese de que las aplicaciones que soporten este formato estén instaladas en su PC.

Entorno de PC recomendado

Entorno de Windows recomendado

OS: Microsoft Windows 98, Windows 98E, Windows Me, Windows 2000 Se requiere la instalación estándar.
La operación no se asegurará en un entorno actualizado desde:
Windows 3.1, Windows 95 a Windows 98, ni Windows 98 a Windows 98SE.
Windows 95, Windows 98, Windows 98SE, Windows NT3.5 a Windows 2000.
CPU: MMX Pentium 200 MHz o más rápida
Como norma, deberá existir un conector USB.

Entorno recomendado para Macintosh

Instalación estándar de Macintosh con OS 8.5.1/8.6/9.0.
Sin embargo, tenga en cuenta que tendrá que utilizar la actualización hasta Mac OS 9.0 para los modelos soguientes:

- iMac con la instalación estándar de Mac OS 8.6 y una unidad de CD-ROM de tipo carga a través de ranura
- iBook o G4 con la instalación estándar de Mac OS 8.6
  Como norma, deberá existir un conector USB.

Notas

- Las operaciones no se garantizarán para el ambiente Windows ni Macintosh si conecta dos o más equipos USB a un solo PC al mismo tiempo (excepto para el teclado y el ratón USB suministrados como norma), o cuando conecte un nodo central.
- Dependiendo del tipo de equipos USB que utilice simultáneamente, algunos pueden no fucionar.
- Las operaciones no se garantizan para topdos los entornos de PC recomendados mencionados arriba.

Assistência de imagens com um computador pessoal

– Somente DCR-TRV330/TRV530

O utente pode ver os dados gravados no «Memory Stick», usando um computador pessoal.

Sobre o formato do ficheiro

Dados gravados no «Memory Stick» são armazenados no formato JPEG. Certifique-se de que uma aplicação que suporte o formato de ficheiro JPEG esteja instalado no seu computador pessoal.

Ambiente recomendado para o computador

Ambiente Windows recomendado

Sistema operativo: Requer-se a instalação de Microsoft Windows 98, Windows 98SE, Windows Me ou Windows 2000 Profissional padrão.
A operação não é assegurada num ambiente actualizado com:
Windows 3.1, Windows 95 a Windows 98 ou Windows 98 a Windows 98SE.
Windows 95, Windows 98, Windows 98SE, Windows NT3.51 ou Windows NT4.0 a Windows 2000 Profissional.
CPU: MMX Pentium 200 MHz ou mais veloz
O conector USB deve ser provido como padrão.

Ambiente Macintosh recomendado

Computador Macintosh com a instalação padrão Mac OS 8.5.1/8.6/9.0.
Entretanto, note que a actualização para Mac OS 9.0 deve ser usada nos modelos a seguir.

- iMac com a instalação Mac OS 8.6 padrão e um drive para CD-ROM do tipo ranhura de inserção
- iBook ou G4 com a instalação Mac OS 8.6 padrão
  O conector USB deve ser provido como padrão.

Notas

- Operações não são garantidas nem para ambiente Windows nem para Macintosh, caso ligue dois ou mais equipamentos USB a um único computador pessoal ao mesmo tempo ou quando se usa uma boca de ligação.
- Dependendo do tipo de equipamento USB utilizado simultaneamente, alguns equipamentos podem não funcionar.
- As operações não são garantidas para todos os ambientes de computador recomendados, mencionados acima.

Contemplación de imágenes utilizando su PC

Instalación del controlador USB

Antes de conectar su videocámara a su PC, instale el controlador USB en el PC. El controlador USB se encuentra junto con el software de aplicación para contemplar imágenes en un CD-ROM suministrado con su videocámara.

Para los usuarios de Windows 98/ 98SE/Me y Windows 2000

(1) Conecte la alimentación de su PC y deje que se cargue Windows.
(2) Inserte el CD-ROM suministrado en la unidad para el mismo de su PC.
(3) Ejecute el programa de aplicación del CD-ROM. Después de un momento, en su escritorio aparecerá el cuadro de diálogo. Coloque el cursor en "USB Driver Installation for Windows® 98/98SE/Me and Windows® 2000" y haga clic.
(4) Se iniciará el programa de instalación. Complete la instalación en el CD-ROM.
(5) Conecte la toma ψ (USB) de su videocámara al conector USB de su PC utilizando el cable USB suministrado.
(6) Inserte un "Memory Stick" en su videocámara, conecte el adaptador de alimentación y ponga el selector POWER en MEMORY.
En la pantalla de su videocámara aparecerá "PC MODE". Su PC reconocerá la videocámara, yse iniciará el asistente Add Hardware Wizard.
(7) El asistente Add Hardware Wizard se iniciará dos veces porque se instalarán dos controladores USB. Sin embargo, cercióree de completar la instalación sin interrumpirla.

Assistência de imagens com um computador pessoal

Instalação do driver USB

Antes de ligar a sua videocâmara ao seu computador pessoal, instale o driver USB ao computador. O driver USB está contido junto com o software de aplicação para assistência de imagens num CD-ROM que é fornecido com a sua videocâmara.

Aos utilizadores do Windows 98/ 98SE/Me e Windows 2000

(1) Active o seu computador pessoal e permita o carregamento do Windows.
(2) Insira o CD-ROM fornecido no drive para CD-ROM do seu computador pessoal.
(3) Lance o programa de aplicação no CD-ROM. Após um momento, a caixa de diálogo aparece no seu desktop. Regule o cursor em «USB Driver Installation for Windows® 98/ 98SE/Me and Windows® 2000» (Instalação do driver USB para Windows® 98/98SE/Me e Windows® 2000) e clique.
(4) Inicia-se o programa de configuração. Complete a instalação no CD-ROM.
(5) Ligue a tomada ψ (USB) na sua videocâmara com o conector USB no seu computador pessoal usando o cabo USB fornecido.
(6) Insira um «Memory Stick» na sua videocâmara, ligue o adaptador CA e regule o interruptor POWER a MEMORY.
«PC MODE» aparece no écran LCD da sua videocâmara. O seu computador pessoal reconhece a videocâmara, e o Windows Add Hardware Wizard é accionado.
(7) O Add Hardware Wizard inicia-se duas vezes porque dois diferentes drivers USB estão instalados. Certifique-se de permitir que a instalação se complete sem interrupções.

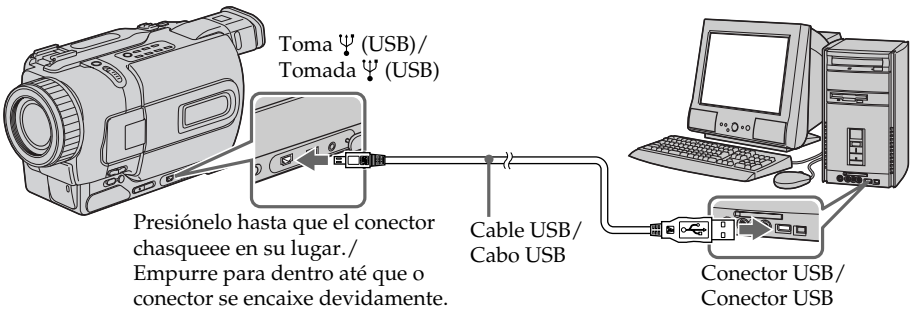

Contemplación de imágenes utilizando un PC

Nota
Usted no podrá instalar el controlador USB si no hay un "Memory Stick" en su videocámara. Cerciórese de insertar un "Memory Stick" en su videocámara antes de instalar el controlador USB.

Para los usuarios de Macintosh

(1) Conecte la alimentaciónde su Macintosh y deje que se cargue Mac OS.
(2) Inserte el CD-ROM suministrado en la unidad para el mismo de su Macintosh.
(3) Haga doble clic enel icono de la unidad de CD-ROM para abrir la ventana.
(4) Haga doble clic en el icono del disco duro que contenga el sistema operativo (OS) para abrir la ventana.
(5) Mueva los 2 archivos siguientes desde la ventana abierta en el paso 3 hasta el icono System Fólder de la ventana abierta en el paso 4 (arrastrar y colocar).
- Sony Camcorder USB driver
- Sony Camcorder USB SHIM

(6) Cuando aparezca "Put these items into the Extensions Folder?", haga clic en OK.
(7) Reinicie su PC.

Contemplación de imágenes

Para los usuarios de Windows 98

(1) Conecte la alimentación de su PC y deje que se cargue Windows 98.
(2) Conecte un extremo del cable USB en la toma Ψ (USB) de la videocámara y el otro extremo en el conector USB de su PC.
(3) Inserte un "Memory Stick" en su videocámara, y conecte adaptador de alimentación de CA en su videocámara, y después en un tomacorriente de la red.
(4) Ponga el selector POWER en MEMORY. En la pantalla de cristal líquido de su videocámara aparecerá PC MODE.
(5) Abra "My Computer" de Windows 98 y haga doble clic en la unidad nuevamente reconocida. (Ejemplo: "Removable Disk (D:)". Se visualizarán las carpetas del "Memory Stick".

Assistência de imagens com um computador pessoal

Nota
Não é possível instalar o driver USB, caso não haja um «Memory Stick» na sua videocâmara. Certifique-se de inserir um «Memory Stick» na sua videocâmara antes de instalar o driver USB.

Aos utilizadores do Macintosh

(1) Active o seu computador pessoal e permita o carregamento do Mac OS.
(2) Insira o CD-ROM fornecido no drive para CD-ROM do seu computador pessoal.
(3) Faça duplo clique no ícone CD-ROM drive para abrir a janela.
(4) Faça duplo clique no ícone do disco rígido a conter o sistema operativo para abrir a janela.
(5) Mova os dois ficheiros a seguir da janela aberta no passo 3, para o ícone System Folder (Pasta do Sistema) na janela aberta no passo 4 (por arrasto e alocação).
- Sony Camcorder USB Driver
- Sony Camcorder USB Shim

(6) Quando «Put these items into the Extensions Folder?» (Colocar estes elementos na Pasta Extensões?) aparecer, clique OK.
(7) Reinicie o seu computador pessoal.

Assistência de imagens

Aos utilizadores do Windows 98

(1) Active a alimentação do seu computador pessoal e permita o carregamento do Windows 98.
(2) Ligue uma extremidade do cabo USB na tomada Ψ (USB) na videocâmara e a outra extremidade no conector USB do seu computador pessoal.
(3) Insira um «Memory Stick» na sua videocâmara e ligue o adaptador CA à sua videocâmara e então a uma tomada da rede local.
(4) Regule o interruptor POWER a MEMORY. «PC MODE» aparece no écran LCD da videocâmara.
(5) Abra «My Computer» (Meu Computador) no Windows 98 e faça duplo clique no drive recentemente reconhecido. (Exemplo: «Removable Disk (D:)» (Disco removível (D:)) As pastas dentro do «Memory Stick» são indicadas.

Contemplación de imágenes utilizando su PC

(6) Seleccione y haga clic en el archivo de imágenes deseado de la carpeta en el orden siguiente:
Carpeta "Dcim" → carpeta "100msdcf" → archivo de imágenes
Con respecto a la información detallada sobre el nombre de la carpeta y del archivo, consulte "Destinos de almacenamiento de archivos de imágenes y archivos de imágenes" (pág. 161).

Assistência de imagens com um computador pessoal

(6) Seleccione e faça duplo clique no ficheiro de imagem desejado da pasta. Faça duplo clique na pasta ou no ficheiro na ordem a seguir.
Pasta «Dcim» → Pasta «100msdcf» → Ficheiro de imagem
Quanto aos nomes de ficheiro e pasta detalhados, consulte «Destinos do armazenamento de ficheiro de imagem e ficheiros de imagem» (pág. 161).

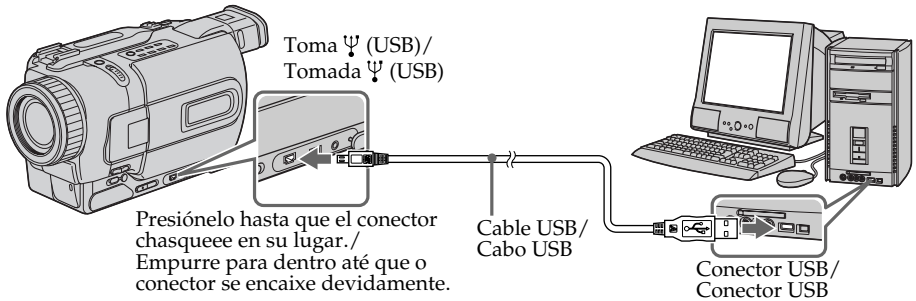

Desenchufe del cable USB/ Extracción del "Memory Stick"

Para desenchufar el cable USB o extraer el "Memory Stick", siga el procedimiento siguiente.

Para los usuarios de Windows 2000

(1) Mueva el cursor hasta el icono "Unplug or Eject Hardware" de la bandeja de tareas para cancelar la unidad aplicable.
(2) Después de aparecer el mensaje para extraer el dispositivo del sistema, desenchufe el cable USB o extraiga el "Memory Stick".

Para los usuarios de Macintosh

(1) Abandone los programas de aplicación abiertos.
Cerciórese de que la lámpara de acceso del disco duro no esté encendida.
(2) Arrastre y coloque el icono del "Memory Stick" hasta la papelera o seleccione Eject del menú Special.
(3) Extraiga el "Memory Stick".

Desligamento do cabo USB/ Ejecção do «Memory Stick»

Para desligar o cabo USB ou ejectar o «Memory Stick», siga o procedimento abaixo.

Aos utilizadores do Windows 2000

(1) Mova o cursor até o ícone «Unplug or Eject Hardware» (Desligar ou ejectar disco rígido) na Bandeja de Tarefas e clique para cancelar o drive aplicável.
(2) A mensagem para remover o dispositivo do sistema aparecerá. Então, desligue o cabo USB ou ejecte o «Memory Stick».

Aos utilizadores do Macintosh

(1) Encerre os programas de aplicação abertos.
Certifique-se de que a lâmpada de acesso do disco rígido não esteja acesa.
(2) Arraste e aloque o ícone «Memory Stick» no Lixo ou seleccione Eject (Ejectar) sob o menu Special (Especial).
(3) Ejecte o «Memory Stick».

Contemplación de imágenes utilizando su PC

Notas sobre la utilización de su PC

"Memory Stick"

- Las operaciones de un "Memory Stick" en su videocámara no podrán asegurarse si el "Memory Stick" ha sido formateado en su PC.
- No optimice el "Memory Stick" en un PC que trabaje con Windows. Esto acortará la duración útil del "Memory Stick".
- No comprima los datos del "Memory Stick". Los archivos comprimidos no podrán reproducirse en su videocámara.

Software

- Dependiendo de su software de aplicación, el tamaño del archivo puede aumentar cuando abra un archivo de imágenes fijas.
- Cuando cargue una imagen modificada utilizando software de retoque de su PC a la videocámara, o cuando modifique directamente la imagen en la videocámara, el formato de la imagen diferirá, motivo por el que puede aparecer un indicador de error y quizás no pueda abrir el archivo.

Comunicaciones con su PC

Las comunicaciones entre su videocámara y PC pueden no recuperarse después de la recuperación desde Suspend, Resume, o Sleep.

Destinos de archivos de imágenes y archivos de imágenes

Los archivos de imágenes grabados con su videocámara se agrupan en carpetas mediante el modo de grabación.
El significado de los nombres de archivos es el siguiente. □□□□ indica un número de la gama de 0001 a 9999.

Assistência de imagens com um computador pessoal

Notas sobre a utilização do seu computador pessoal

«Memory Stick»

- As operações do «Memory Stick» na sua videocâmara não podem ser asseguradas, caso o mesmo tenha sido formatado no seu computador pessoal.
- Não optimize o «Memory Stick» numa máquina Windows. Isto encurtaria a vida útil do «Memory Stick».
- Não comprima os dados no «Memory Stick». Ficheiros comprimidos não podem ser reproduzidos na sua videocâmara.

Software

- De acordo com o seu software de aplicação, o tamanho do ficheiro pode aumentar quando se abre um ficheiro de imagem estática.
- Quando se carrega nesta videocâmara uma imagem modificada através de um software de retoque do seu computador pessoal, ou quando se modifica directamente a imagem nesta videocâmara, o formato da imagem diferirá e assim um indicador de erro de ficheiro poderá aparecer, tornando impossível abrir o ficheiro.

Comunicações com o seu computador pessoal

Comunicações entre a sua videocâmara e o seu computador pessoal podem não se recuperar após recuperação de Suspender, Retomar ou Repousar.

Destinos do armazenamento de ficheiro de imagem e ficheiros de imagem

Ficheiros de imagem gravados com a sua videocâmara são agrupados numa pasta.
Os significados dos nomes de ficheiro estão dispostos a seguir. □□□□ representa algum número dentro da gama de 0001 a 9999.

Contemplación de imágenes utilizando su PC

Para los usuarios de Windows 98 (La unidad que reconoce la videocámara es [D:]

Assistência de imagens com um computador pessoal

Aos utilizadores do Windows 98 (O drive a reconhecer a câmara é [D:])

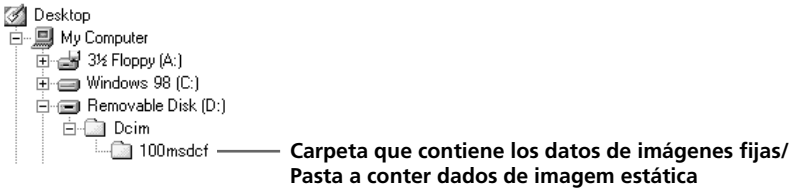

Carpeta/Pasta	Archivo/Ficheiro	Significado/Significado
100msdcf	DSC0□□□□.JPG	Archivo de imágenes fijas/Ficheiro de imagem estática

Copia de imágenes grabadas de "Memory Stick" a cintas

– DCR-TRV330/TRV530 solamente

Usted podrá copiar imágenes fijas o títulos grabados en un "Memory Stick" a cintas Hi8 Hi8/Digital8.

Antes de la operación

Inserte el videocasete Hi8 Hi8/Digital8 para grabación y el "Memory Stick" en su videocámara.

(1) Ponga el selector POWER en VCR.
(2) Utilizando las teclas de control de vídeo, busque el punto en el que desee grabar la imagen fija. Ponga la cinta Hi8 Hi8/Digital8 en el modo de reproducción en pausa.
(3) Presione simultáneamente la tecla ● REC y la situada a su derecha de su videocámara. Ponga la cinta Hi8 Hi8/Digital8 en el modo de grabación en pausa.
(4) Para reproducir la imagen fija que desee copiar, presione MEMORY PLAY.
(5) Para iniciar la grabación, presione ❚❚, y para pararla, vuelva a presionar ❚❚.
(6) Si desea copiar más imágenes, repita los pasos 4 y 5.

Cópia de imagens gravadas no «Memory Stick» em cassetes

– Somente DCR-TRV330/TRV530

Imagens estáticas ou títulos registados em «Memory Stick»s podem ser copiados e gravados em cassetes Hi8 Hi8/Digital8.

Antes da operação

Insira uma cassete Hi8 Hi8/Digital8 para gravação e um «Memory Stick» na sua videocâmara.

(1) Regule o interruptor POWER a VCR.
(2) Usando as teclas de controlo de vídeo, busque um ponto onde queira gravar uma determinada imagem estática. Coloque a cassete Hi8 Hi8/Digital8 no modo de pausa de reprodução.
(3) Carregue em ● REC e na tecla à sua direita simultaneamente na sua videocâmara. A cassete Hi8 Hi8/Digital8 é colocada no modo de pausa de gravação.
(4) Carregue em MEMORY PLAY para reproduzir a imagem estática que deseja copiar.
(5) Prima ❚❚ para iniciar a gravação e prima ❚❚ novamente para cessá-la.
(6) Caso queira efectuar mais cópias, repita os passos 4 e 5.

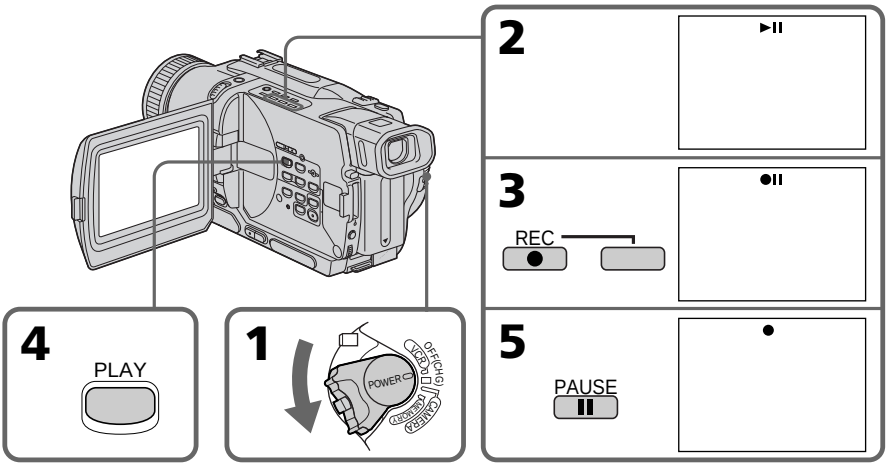

Para parar la copia

Presione ■.

Para cessar a cópia

Carregue em ■

Copia de imágenes grabadas de "Memory Stick" a cintas

Durante la copia
Usted no podrá utiliza las teclas siguientes:
– MEMORY PLAY
– MEMORY INDEX
– MEMORY DELETE
– MEMORY +/-
– MEMORY MIX

Nota sobre la pantalla de índice
Usted no podrá grabar la pantalla de índice.

Si presiona las teclas EDITSEARCH durante el modo de pausa
La reproducción de la memoria se parará.

Datos de imágenes modificadas con su PC o tomadas con otro equipo
Usted no podrá copiarlos con su viodeocámara.

Si presiona la tecla DISPLAY en el modo de espera o en el de grabación
Usted podrá ver los indicadores de reproducción de la memoria y el nombre de archivo además de los indicadores de cintas Hi8 Hi8/Digital8 pertinentes, así como el indicador de código de tiempo.

Cuando copie
Usted no podrá copiar en cintas las imágenes grabadas en un "Memory Stick" con títulos.

Cópia de imagens gravadas no «Memory Stick» em cassetes

Durante a cópia
Não é possível operar as seguintes teclas:
– MEMORY PLAY
– MEMORY INDEX
– MEMORY DELETE
– MEMORY +/–
– MEMORY MIX

Nota sobre o écran de índex
Não é possível gravar o écran de índex.

Caso prima as teclas EDITSEARCH durante o modo de pausa
A reprodução de memória pára.

Dados de imagem modificados com o seu computador ou filmados com outro equipamento
Pode não ser possível copiá-los com a sua videocâmara.

Caso prima a tecla DISPLAY durante o modo de espera ou de gravação
Poderá ver a reprodução de memória e os indicadores de nome de ficheiro em adição aos indicadores pertinentes às cassetes Hi8 Hi8/Digital8, tal como o indicador do código de tempo.

Quando efectuar cópias
Não é possível copiar imagens gravadas num «Memory Stick» com títulos em cassetes.

Ampliación de imágenes grabadas en un "Memory Stick" – PB ZOOM en memoria

– DCR-TRV330/TRV530 solamente

Usted podrá ampliar imágenes fijas grabadas en un "Memory Stick".

Antes de la operación

Inserte un "Memory Stick" en su videocámara.

(1) Ponga el selector POWER en MEMORY o VCR. Cerciórese de LOCK esté en la posición izquierda (desbloqueo).

(2) Presione PB ZOOM de su videocámara durante la reproducción de las imágenes grabadas en el "Memory Stick". La imagen se ampliará, y en la pantalla aparecerán los indicadores ↑↓ para mostrar el sentido de movimiento de la imagen.

(3) Gire el dial SEL/PUSH EXEC para mover la imagen ampliada, y después presiónelo.
↑ : La imagen se moverá hacia abajo.
↓ : La imagen se moverá hacia arriba.
← → estarán disponibles.

(4) Gire el dial SEL/PUSH EXEC para mover la imagen ampliada, y después presiónelo.
← : La imagen se moverá hacia la derecha. (Gire el dial hacia abajo.)
→ : La imagen se moverá hacia la izquierda. (Gire el dial hacia arriba.)

Ampliação de imagens estáticas gravadas em «Memory Stick»s – PB ZOOM de memória

– Somente DCR-TRV330/TRV530

Podem-se ampliar imagens estáticas gravadas em um «Memory Stick».

Antes da operação

Insira um «Memory Stick» na sua videocâmara.

(1) Regule o interruptor POWER a MEMORY ou VCR. Certifique-se de que LOCK esteja regulado na posição esquerda (desbloqueado).

(2) Carregue em PB ZOOM na sua videocâmara durante a reprodução de imagens gravadas no «Memory Stick». A imagem estática é ampliada e os indicadores ↑↓ , que mostram a direcção de deslocamento da imagem, aparecem no écran.

(3) Rode o disco SEL/PUSH EXEC para deslocar a imagem ampliada e então carregue no disco.
↑ : A imagem desloca-se para baixo.
↓ : A imagem desloca-se para cima.
← → torna-se disponível.

(4) Rode o disco SEL/PUSH EXEC para deslocar a imagem ampliada e então prima o disco.
← : A imagem desloca-se para a direita. (Rode o disco para baixo.)
→ : A imagem desloca-se para a esquerda. (Rode o disco para cima.)

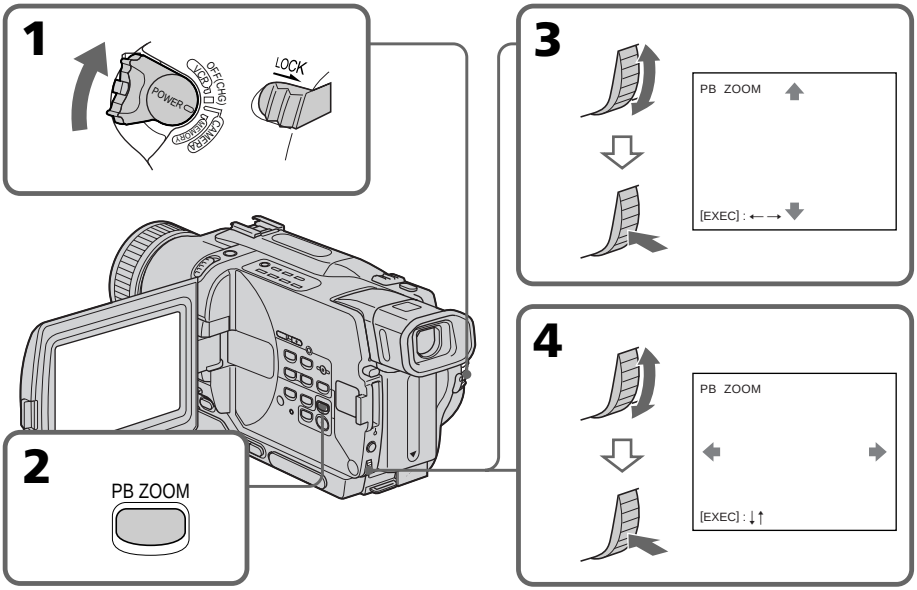

Ampliación de imágenes grabadas en un "Memory Stick" – PB ZOOM en memoria

Para cancelar la función PB ZOOM en memoria

Presione PB ZOOM.

Nota

Usted no podrá grabar imágenes ampliadasd con el modo PB ZOOM en un "Memory Stick".

En el modo PB ZOOM

La función de efectos digitales no trabajará.

La función PB ZOOM se cancelará cuando presione las teclas siguientes:

– MENU
– MEMORY PLAY
– MEMORY INDEX
– MEMORY +/-

Imágenes en el modo PB ZOOM

Las imágenes en el modo PB ZOOM no saldrán a través de la toma DV IN/OUT cuando el selector POWER esté en MEMORY.

Ampliação de imagens estáticas gravadas em «Memory Stick»s – PB ZOOM de memória

Para cancelar a função PB ZOOM de memória

Carregue em PB ZOOM.

Nota

Não é possível gravar as imagens ampliadas pelo modo PB ZOOM, em «Memory Stick»s.

No modo PB ZOOM

A função de efeito digital não actua.

A função PB ZOOM é cancelada quando as teclas a seguir são premidas:

– MENU
– MEMORY PLAY
– MEMORY INDEX
– MEMORY +/-

Imagens no modo PB ZOOM

As imagens no modo PB ZOOM não são exteriorizadas através da tomada DV IN/OUT quando o interruptor POWER está ajustado em MEMORY.

Reproducción de imágenes en bucle continuo – SLIDE SHOW

– DCR-TRV330/TRV530 solamente

Usted podrá reproducir secuencialmente imágenes de forma automática. Esta función será muy útil para comprobar las imágenes grabadas o durante una presentación.

Antes de la operación

Inserte un "Memory Stick" en su videocámara.

(1) Ponga el selector POWER en MEMORY. Cerciórese de que LOCK esté en la posición izquierda (desbloqueo).
(2) Presione MENU para hacer que se visualice el menú.
(3) Gire el dial SEL/PUSH EXEC para seleccionar ▭, y después presiónelo.
(4) Gire el dial SEL/PUSH EXEC para seleccionar SLIDE SHOW, y después presiónelo.
(5) Presione MEMORY PLAY. Su videocámara reproducirá secuencialmente las imágenes grabadas en el "Memory Stick".

Reprodução de imagens em cadeia contínua – SLIDE SHOW

– Somente DCR-TRV330/TRV530

É possível reproduzir automaticamente imagens em sequência. Esta função é útil especialmente na verificação de imagens gravadas ou durante apresentações.

Antes da operação

Insira um «Memory Stick» na sua videocâmara.

(1) Ajuste o interruptor POWER a MEMORY. Certifique-se de que LOCK esteja ajustado na posição esquerda (desbloqueado).
(2) Carregue em MENU para fazer aparecer o menu.
(3) Gire o disco SEL/PUSH EXEC para seleccionar ▭, e então pressione o disco.
(4) Gire o disco SEL/PUSH EXEC para seleccionar SLIDE SHOW, e então pressione o disco.
(5) Carregue em MEMORY PLAY. A sua videocâmara reproduzirá as imagens gravadas no «Memory Stick» sequencialmente.

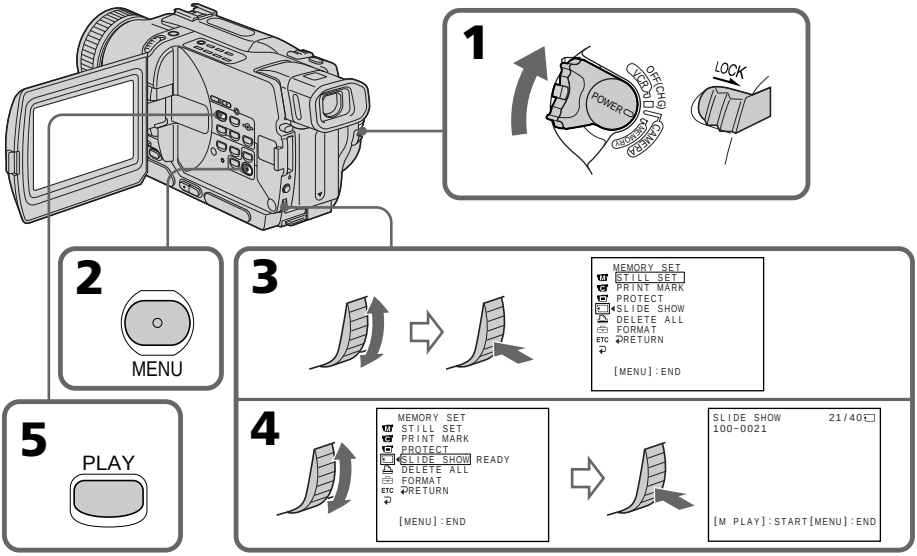

Reproducción de imágenes en bucle continuo – SLIDE SHOW

Para parar la reproducción en bucle continuo

Presione MENU.

Para realizar una pausa durante la reproducción en bucle continuo

Presione MEMORY PLAY.

Parra iniciar la reproducción en bucle continuo desde una imagen particular

Seleccione la imagen deseada utilizando las teclas MEMORY +/– antes del paso 2.

Para contemplar las imágenes grabadas en la pantalla de un televisor

Conecte su videocámara al televisor con el cable conector de audio/vídeo suministrado con su videocámara antes de la operación.

Si cambia el "Memory Stick" durante la operación

La función de reproducción en bucle continuo no trabajará. Si cambia el "Memory Stick", cerciórese de volver a realizar los pasos desde el comienzo.

Reprodução de imagens em cadeia contínua – SLIDE SHOW

Para cessar a mostra de diapositivos

Carregue em MENU.

Para pausar durante uma mostra de diapositivos

Carregue em MEMORY PLAY.

Para iniciar a mostra de diapositivos a partir de uma imagem em particular

Seleccione a imagem desejada por meio das teclas MEMORY +/– antes do passo 2.

Para assistir às imagens gravadas no televisor

Ligue a sua videocâmara a um televisor com o cabo de ligação A/V fornecido com a sua videocâmara antes da operação.

Caso substitua «Memory Stick» durante a operação

A mostra de diapositivos não funcionará. Caso troque de «Memory Stick», certifique-se de executar os passos novamente a partir do início.

Protección contra el borrado accidental – Protección de imágenes

– DCR-TRV330/TRV530 solamente

Para evitar el borrado accidental de imágenes importantes, usted podrá proteger las seleccionadas.

Antes de la operación

Inserte un "Memory Stick" en su videocámara.

(1) Ponga el selector POWER en MEMORY o VCR. Cerciórese de que LOCK esté en la posición izquierda (desbloqueo).
(2) Ponga en reproducción la imagen que desee proteger.
(3) Presione MENU para hacer que se visualice el menú.
(4) Gire el dial SEL/PUSH EXEC para seleccionar ▭, y después presiónelo.
(5) Gire el dial SEL/PUSH EXEC para seleccionar PROTECT, y después presiónelo.
(6) Gire el cial SEL/PUSH EXEC para seleccionar ON, y después presiónelo.
(7) Presione MENU para borrar la visualización del menú. Al lado del nombre del archivo de datos protegido aparecerá la marca ⊶.

Prevenção contra apagamentos acidentais – Protecção de imagens

– Somente DCR-TRV330/TRV530

Para evitar o apagamento acidental de imagens importantes, o utente pode proteger imagens seleccionadas.

Antes da operação

Insira um «Memory Stick» na sua videocâmara.

(1) Regule o interruptor POWER a MEMORY ou VCR. Certifique-se de LOCK esteja ajustado na posição esquerda (desbloqueado).
(2) Reproduza a imagem que deseja proteger.
(3) Carregue em MENU para fazer aparecer o menu.
(4) Gire o disco SEL/PUSH EXEC para seleccionar ▭ e então pressione o disco.
(5) Gire o disco SEL/PUSH EXEC para seleccionar PROTECT, e então pressione o disco.
(6) Gire o disco SEL/PUSH EXEC para seleccionar ON, e então pressione o disco.
(7) Carregue em MENU para apagar a exibição do menu. A marca ⊶ é indicada ao lado do nome do ficheiro de dados da imagem protegida.

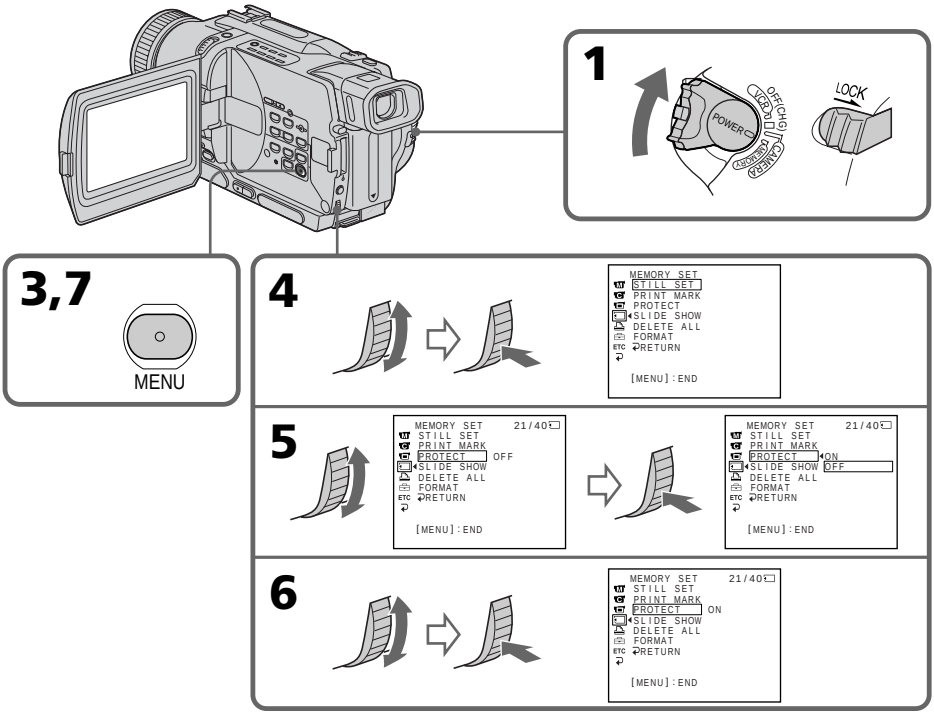

Protección contra el borrado accidental – Protección de imágenes

Para cancelar la protección de imágenes

Seleccione OFF en el paso 6 y después presione el dial SEL/PUSH EXEC.

Nota

El formateo borrará toda la información del "Memory Stick", incluyendo los datos de las imágenes protegidas. Antes de formatear, compruebe el contenido del "Memory Stick".

Si la lengüeta de protección contra escritura del "Memory Stick" está en LOCK

Usted no podrá realizar la protección de imágenes.

Prevenção contra apagamentos acidentais – Protecção de imagens

Para cancelar a protecção de imagens

Seleccione OFF no passo 6, e então pressione o disco SEL/PUSH EXEC.

Nota

A formatação apaga todas as informações do «Memory Stick», incluindo os dados de imagens protegidas. Verifique o conteúdo do «Memory Stick» antes da formatação.

Se a lingueta protectora contra inscrições no «Memory Stick» estiver ajustada em LOCK

Não será possível executar a protecção de imagens.

Borrado de imágenes

– DCR-TRV330/TRV530 solamente

Usted podrá borrar imágenes almacenadas en un "Memory Stick".

Antes de la operación

Inserte un "Memory Stick" en su videograbadora.

Borrado de las imágenes seleccionadas

(1) Ponga el selector POWER en MEMORY o VCR. Cerciórese de que LOCK esté en la posición izquierda (desbloqueo).
(2) Ponga en reproducción la imagen que desee borrar.
(3) Presione MEMORY DELETE. En la pantalla aparecerá "DELETE?".
(4) Vuelva a presionar MEMORY DELETE. La imagen seleccionada se borrará.

Eliminação de imagens

– Somente DCR-TRV330/TRV530

É possível eliminar imagens armazenadas num «Memory Stick».

Antes da operação

Insira um «Memory Stick» na sua videocâmara.

Eliminação de imagens seleccionadas

(1) Regule o interruptor POWER a MEMORY ou a VCR. Certifique-se de LOCK esteja ajustado na posição esquerda (desbloqueado).
(2) Reproduza a imagem que deseja eliminar.
(3) Carregue em MEMORY DELETE. «DELETE?» aparece no écran.
(4) Carregue em MEMORY DELETE novamente. A imagem seleccionada é eliminada.

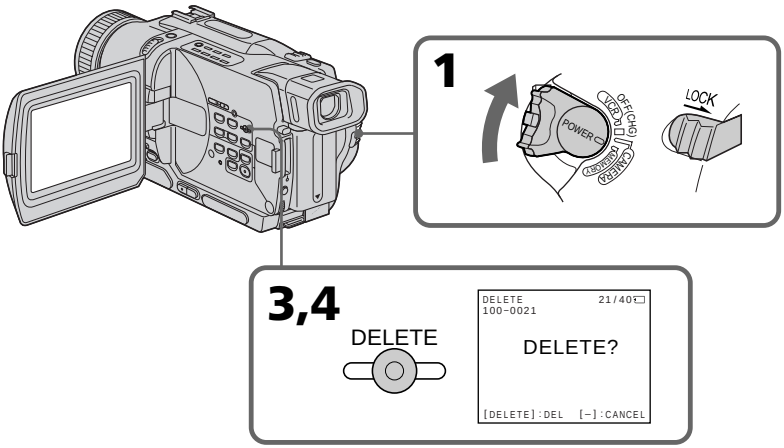

Para cancelar el borrado de la imagen

Presione MEMORY – en el paso 4.

Para borrar una imagen visualizada en la pantalla de índice

Presione MEMORY +/– para mover el indicador ▶ hasta la imagen deseada y siga los pasos 3 y 4.

Notas

- Para borrar una imagen protegida, cancele en primer lugar la protección de la misma.
- Después de haber borrado una imagen, no podrá restablecerla. Antes de borrar imágenes, compruébelas cuidadosamente.

Para cancelar a eliminação de imagens

Carregue em MEMORY – no passo 4.

Para eliminar uma imagem exibida no écran de índex

Carregue em MEMORY +/– para deslocar o indicador ▶ até a imagem desejada e execute os passos 3 e 4.

Notas

- Para eliminar uma imagem protegida, primeiro cancele a protecção da mesma.
- Uma vez eliminada uma imagem, não é possível restaurá-la. Verifique as imagens a serem eliminadas cuidadosamente antes de eliminá-las.

Borrado de imágenes

Borrado de todas las imágenes

Usted podrá borrar todas las imágenes desprotegidas del “Memory Stick”.

(1) Ponga el selector POWER en MEMORY. Cerciórese de que LOCK esté en la posición izquierda (desbloqueo).
(2) Presione MENU para hacer que aparezca la visualización del menú.
(3) Gire el dial SEL/PUSH EXEC para seleccionar , y después presiónelo.
(4) Gire el dial SEL/PUSH EXEC para seleccionar DELETE ALL, y después presiónelo.
(5) Gire el dial SEL/PUSH EXEC para seleccionar OK, y después presiónelo. OK cambiará a EXECUTE.
(6) Gire el dial SEL/PUSH EXEC para seleccionar EXECUTE, y después presiónelo. En la pantalla aparecerá DELETING. Cuando se hayan borrado todas las imágenes desprotegidas, se visualizará COMPLETE.

Eliminação de imagens

Eliminação de todas as imagens

É possível eliminar todas as imagens desprotegidas no «Memory Stick».

(1) Ajuste o interruptor POWER a MEMORY ou VCR. Certifique-se de que LOCK esteja ajustado na posição esquerda (desbloqueado).
(2) Carregue em MENU para fazer aparecer o menu.
(3) Gire o disco SEL/PUSH EXEC para seleccionar , e então pressione o disco.
(4) Gire o disco SEL/PUSH EXEC para seleccionar DELETE ALL, e então pressione o disco.
(5) Gire o disco SEL/PUSH EXEC para seleccionar OK, e então pressione o disco. OK altera-se para EXECUTE.
(6) Gire o disco SEL/PUSH EXEC para seleccionar EXECUTE, e então pressione o disco. DELETING aparece no écran. Quando todas as imagens desprotegidas forem eliminadas, COMPLETE será exibida.

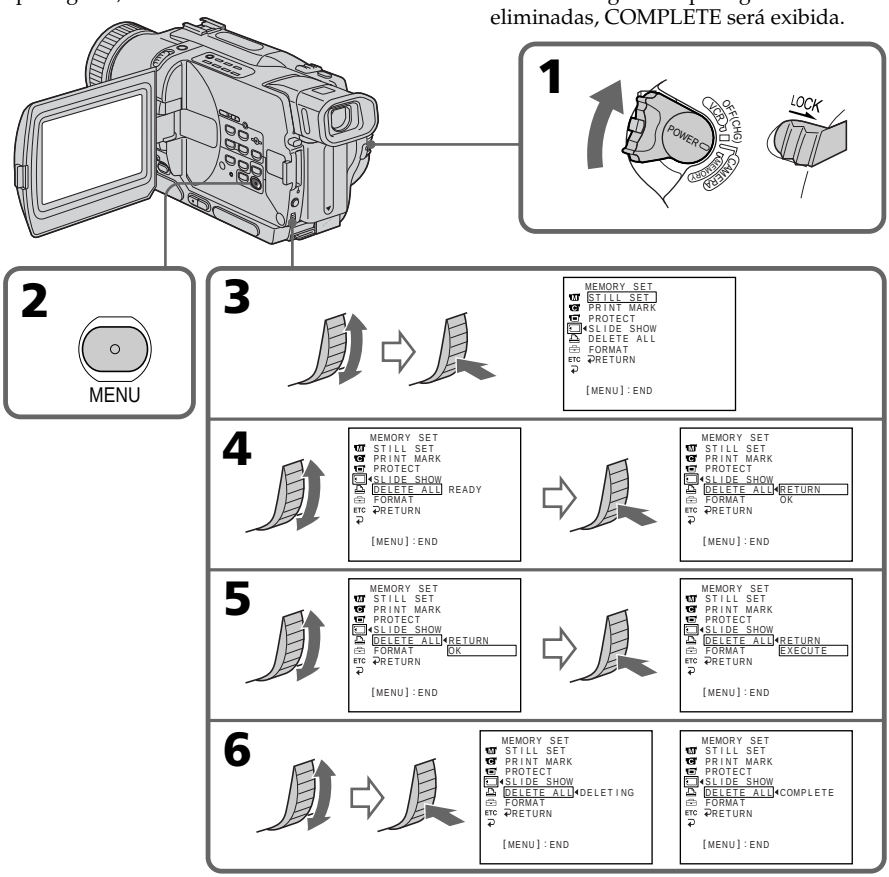

Borrado de imágenes

Para cancelar el borrado de todas las imágenes del "Memory Stick"

Seleccione RETURN en el paso 5, y después presione SEL/PUSH EXEC.

Mientras esté visualizándose DELETING
No accione el selector POWER ni presione ninguna tecla.

Si la lengüeta de protección contra escritura del "Memory Stick" está en LOCK
Usted no podrá borrar imágenes.

Eliminação de imagens

Para cancelar a eliminação de todas as imagens do «Memory Stick»

Seleccione RETURN no passo 5, e então carregue em SEL/PUSH EXEC.

Enquanto DELETING aparecer
Não comute o interruptor POWER nem prima nenhuma tecla.

Se a lingueta protectora contra inscrições no «Memory Stick» estiver ajustada em LOCK
Não será possível eliminar imagens.

Escritura de una marca de impresión – PRINT MARK

– DCR-TRV330/TRV530 solamente

Usted podrá especificar la imagen fija que desee imprimir. Esta función será muy útil para imprimir posteriormente imágenes fijas.
Su videocámara está de acuerdo con las normas DPOF (Formato de orden de impresión digital) para especificar las imágenes fijas que desee imprimir.

Antes de la operación

Inserte un "Memory Stick" en su videocámara.

(1) Ponga el selector POWER en MEMORY o VCR. Cerciórese de que LOCK esté en la posición izquierda (desbloqueo).
(2) Ponga en reproducción la imagen en la que desee escribir una marca de impresión.
(3) Presione MENU para hacer que se visualice el menú.
(4) Gire el dial SEL/PUSH EXEC para seleccionar , y después presiónelo.
(5) Gire el dial SEL/PUSH EXEC para seleccionar PRINT MARK, y después presiónelo.
(6) Gire el dial SEL/PUSH EXEC para seleccionar ON, y después presiónelo.
(7) Presione MENU para borrar la visualización del menú. La marca se visualizará al lado del nombre del archivo de datos de la imagen con una marca de impresión.

Inscrição de uma marca de impressão – PRINT MARK

– Somente DCR-TRV330/TRV530

Pode-se especificar a imagem estática gravada para ser imprimida. Esta função é útil para a impressão posterior de imagens estáticas.
A sua videocâmara está em conformidade com o padrão DPOF (Formato da Ordem de Impressão Digital) para a especificação de imagens estáticas a serem imprimidas.

Antes da operação

Insira um «Memory Stick» na sua videocâmara.

(1) Ajuste o interruptor POWER a MEMORY ou VCR. Certifique-se de que LOCK esteja ajustado na posição esquerda (desbloqueado).
(2) Reproduza a imagem em que deseja inscrever uma marca de impressão.
(3) Carregue em MENU para exibir o menu.
(4) Gire o disco SEL/PUSH EXEC para seleccionar , e então pressione o disco.
(5) Gire o disco SEL/PUSH EXEC para seleccionar PRINT MARK, e então pressione o disco.
(6) Gire o disco SEL/PUSH EXEC para seleccionar ON, e então pressione o disco.
(7) Carregue em MENU para apagar a exibição do menu. A marca é indicada ao lado do nome do ficheiro de dados da imagem com uma marca de impressão.

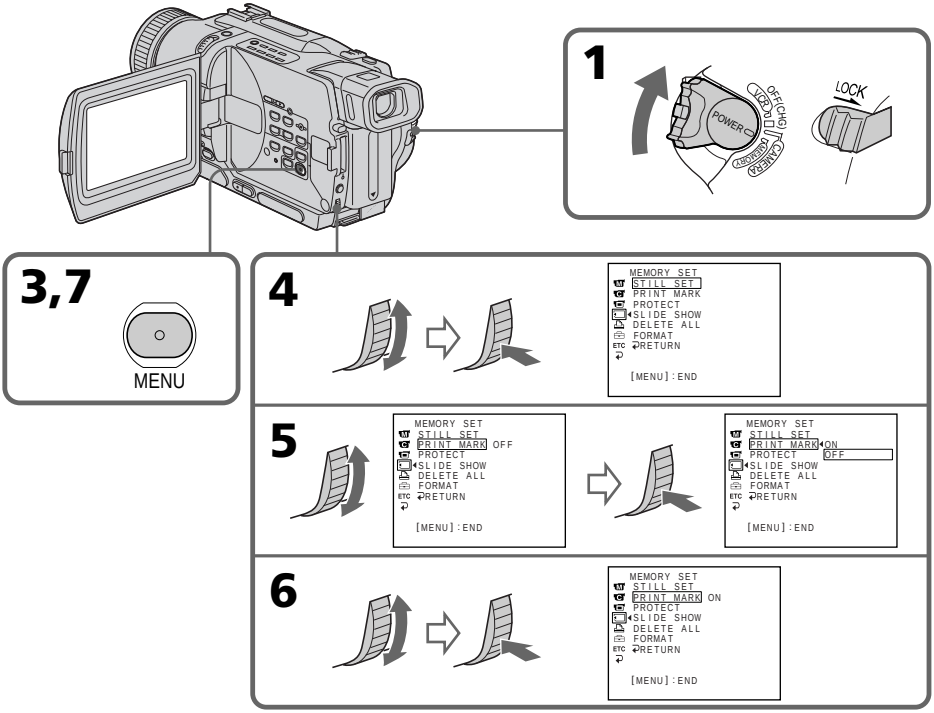

Escritura de una marca de impresión – PRINT MARK

Para cancelar la escritura de marcas de impresión

Seleccione OFF en el paso 6, y después presione el dial SEL/PUSH EXEC.

Si la lengüeta de protección contra escritura del "Memory Stick" está en LOCK

Usted no podrá escribir marcas de impresión en las imágenes fijas.

Inscrição de uma marca de impressão – PRINT MARK

Para cancelar a inscrição de marcas de impressão

Seleccione OFF no passo 6, e então prima o disco SEL/PUSH EXEC.

Se a lingueta protectora contra inscrições no «Memory Stick» estiver ajustada em LOCK

Não será possível inscrever marcas de impressão em imagens estáticas.

Utilización de una videoimpresora (opcional)

– DCR-TRV330/TRV530 solamente

Usted podrá utilizar una videoimpresora (opcional) con su videocámara para imprimir imágenes en papel de impresión.
Con respecto a los detalles, consulte el manual de instrucciones de la videoimpresora.
Existen varias formas de imprimir imágenes fijas. Sin embargo, a continuación se describe cómo imprimir seleccionando 🖶 del menú de su videocámara. (pág. 122)

Antes de la operación

- Inserte un "Memory Stick" grabado en su videocámara.
- Conecte la videoimpresora a su videocámara como se indica en la ilustración.

Utilização da impressora (opcional)

– Somente DCR-TRV330/TRV530

Pode-se utilizar a impressora (opcional) na sua videocâmara para imprimir imagens no papel de impressão.
Quanto aos pormenores, consulte o manual de instruções da impressora.
Há várias formas de se imprimir imagens estáticas. O exemplo a seguir, descreve como imprimi-las através da selecção de 🖶 no menu da sua videocâmara. (pág. 122)

Antes da operação

- Insira um «Memory Stick» gravado na sua videocâmara.
- Ligue a impressora à sua videocâmara conforme ilustrado.

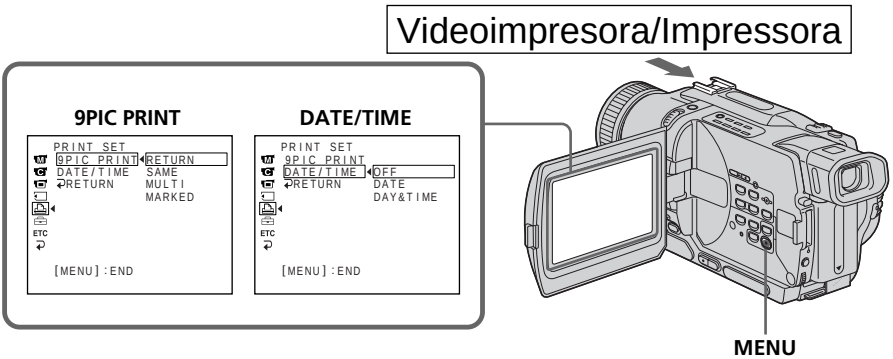

Usted podrá imprimir 9 imágenes fijas en papel de impresión de 9 secciones. Seleccione el modo deseado en los ajustes del menú.

SAME PICS

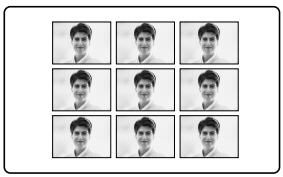

* Se imprimirán 9 imágenes con marcas de impresión.

Usted podrá realizar las impresiones con la fecha y/o la hora de grabación. Seleccione el modo deseado en los ajustes del menú.

DATE

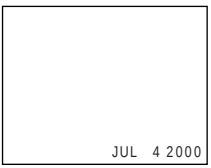

Pode-se imprimir 9 imagens estáticas no papel de impressão dividido em 9 compartimentos. Seleccione o modo desejado nos parâmetros do menu.

MULTI PICS o *MARKED PICS/ MULRI PICS ou *MARKED PICS

* 9 imagens estáticas com marcas de impressão são impressas conjuntamente.

Pode-se efectuar impressões com a data de gravação e/ou o tempo de gravação. Seleccione o modo desejado nos parâmetros do menu.

DAY&TIME

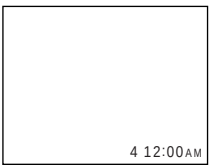

Tipos de averías y sus soluciones

Si surge algún problema al utilizar su videocámara, utilice la tabla siguiente para solucionarlo. Si el problema persiste, desconecte la fuente de alimentación y póngase en contacto con su proveedor Sony o con un centro de reparaciones autorizado por Sony. Si en la pantalla, o el visualizador aparece "C:□□:□□", se habrá activado la función de visualización de autodiagnóstico. Consulte la página 182.

En el modo de grabación

Síntoma	Causa y/o solución
START/STOP does not operate.	• El selector POWER no está en CAMERA. ➔ Póngalo en CAMERA. (pág. 26) • La cinta ha finalizado. ➔ Rebobínela o inserte un nuevo videocasete. (pág. 24, 39) • La lengüeta de protección contra escritura tiene expuesta la marca roja. ➔ Utilice un nuevo videocasete o deslice la lengüeta. (pág. 24) • La cinta está pegada al tambor (condensación de humedad). ➔ Extraiga el videocasete y deje la videocámara durante 1 hora por lo menos para que se aclimate. (pág. 200)
La alimentación se desconecta.	• Al utilizar su videocámara en el modo CAMERA, la ha dejado en el modo de espera durante más de 3 minutos. ➔ Ponga el selector POWER en OFF (CHG) y después devuélvalo a CAMERA. (pág. 26) • La batería está agotada o a punto de agotarse. ➔ Instale una batería completamente cargada. (pág. 15, 16)
La imagen del visor no es clara.	• La lente del visor no está ajustada. ➔ Ajústela. (pág. 30)
La función de videofilmación estable no trabaja.	• STEADYSHOT está ajustado a OFF en del menú. ➔ Ajústelo a ON. (pág. 112) • 16:9WIDE está ajustado a ON en en los ajustes del menú. ➔ Ajústelo a OFF (pág. 112)
La función de enfoque automático no trabaja.	• FOCUS está ajustado a MANUAL. ➔ Ajústelo a AUTO. (pág. 67) • Las condiciones de videofilmación no son adecuadas para el enfoque automático. ➔ Ajuste FOCUS a MANUAL para enfocar manualmente. (pág. 67)
En el visor no aparecen imágenes.	• El panel de cristal líquido está abierto. ➔ Ciérrelo. (pág. 28)
No es posible grabar en el modo LP.	• El videocasete es de 8 mm estándar. ➔ Utilice videocasetes Hi8 Hi8/Digital8. (pág. 118)
Al videofilmar un motivo como luces o la llama de una vela sobre un fondo obscuro, aparece una franja vertical.	• El contraste entre el motivo y el fondo es demasiado alto. Esto no significa mal funcionamiento.
Al videofilmar un motivo muy brillante aparece una franja vertical.	• Esto no significa mal funcionamiento.
En la pantalla aparecen algunos puntos blancos finos.	• No está activado el modo de obturación lenta, baja iluminación, ni de videofilmación nocturna más obturación lenta. Esto no significa mal funcionamiento.

(Continua na próxima página)

Síntoma	Causa y/o solución
En la pantalla aparece una imagen desconocida.	• Si transcurren 10 minutos después de haber puesto el selector POWER en CAMERA, o de haber ajustado DEMO MODE a ON en los ajustes del menú sin videocasete insertado, su videocámara iniciará automáticamente la demostración. ➔ Inserte un videocasete, y la demostración se parará. Usted también podrá cancelar DEMO MODE. (pág. 112)
Las imágenes se graban con colores incorrectos o innaturales.	• NIGHTSHOT está ajustado a ON. ➔ Ajústelo a OFF. (pág. 33)
La imagen aparece demasiado brillante, y el motivo no aparece en la pantalla.	• NIGHTSHOT está ajustado a ON en un lugar brillante. ➔ En un lugar obscuro, ajústelo a OFF. (pág. 33) • La función de contraluz está activada. ➔ Desactívela. (pág. 32)
El chasquido del obturador no suena.	• BEEP está ajustado a OFF en los ajustes del menú. ➔ Ajústelo a MELODY o NORMAL. (pág. 112)
En la pantalla del televisor o en la del PC aparece una banda negra horizontal.	• Ajuste STEADYSHOT a OFF en los ajustes del menú. (pág. 112)
El flash externo (opcional) no trabaja.	• La alimentación de un flash externo (opcional) está desconectada o la fuente de alimentación no está instalada. ➔ Conecte la alimentación del flash externo o instale la fuente de alimentación. • Ha instalado dos o más flashes externos (opcionales). ➔ Solamente podrá utilizarse un flash externo (opcional). • En FLASH MODE de los ajustes del menú está seleccionado AUTO cuando está videofilmando en un lugar brillante. ➔ Ajústelo a ON. (pág. 112)

En el modo de reproducción

Síntoma	Causa y/o solución
La cinta no se mueve al presionar una tecla de control de vídeo.	• El selector POWER no está en VCR. ➔ Póngalo en VCR. (pág. 39)
La tecla de reproducción no trabaja.	• La cinta ha finalizado. ➔ Rebobínela. (pág. 39)
Hay cuatro líneas horizontales en la imagen, o las imágenes de reproducción no son claras o no aparecen.	• Las cabezas de vídeo pueden estar sucias. ➔ Límpielas utilizando un casete limpiador V8-25CLD Sony (opcional). (pág. 201)
No se oye sonido, o éste es bajo, al reproducir una cinta.	• Una cinta estéreo está reproduciéndose con HiFi SOUND ajustado a 2 en los ajustes del menú. ➔ Ajústelo a STEREO. (pág. 112) • El volumen está al mínimo. ➔ Presione VOLUME +. (pág. 39) • AUDIO MIX está ajustado a ST2 en los ajustes del menú. ➔ Ajústelo a AUDIO MIX. (pág. 112)
La búsqueda mediante la fecha no trabaja correctamente.	• La cinta tiene una parte en blanco en la sección grabada. (pág. 82)
Las imágenes grabadas en el sistema Digital8 no se reproducen.	• PB MODE está ajustado a Hi8/8 en los ajustes del menú. ➔ Ajústelo a AUTO. (pág. 112)
Las imágenes grabadas en el sistema Hi8/8 estándar no se reproducen correctamente.	• Ajuste PB MODE a Hi8/8 en los ajustes del menú. (pág. 112)

En los modos de grabación y reproducción

Síntoma	Causa y/o solución
La alimentación no se conecta.	• La batería no está instalada, o está agotada o a punto de agotarse. ➔ Instale una batería cargada. (pág. 15, 16) • El adaptador de alimentación de CA no está conectado a un tomacorriente de la red. ➔ Conéctelo. (pág. 21)
La función de búsqueda de fin no trabaja.	• La cinta tiene un espacio en blanco al comienzo o en el medio. • Usted no ha grabado todavía un nuevo videocasete.
La función de búsqueda de fin no trabaja correctamente.	• La cinta posee una parte en blanco al comienzo o en el medio.
La batería se descarga rápidamente.	• La temperatura de funcionamiento es demasiado baja. • La batería no está completamente cargada. ➔ Cárguela completamente. (pág. 16) • La batería está completamente agotada, y no puede cargarse. ➔ Reemplácela por otra nueva. (pág. 15)
El indicador de batería restante no indica el tiempo correcto.	• Ha utilizado la batería en un lugar extremadamente cálido o frío durante mucho tiempo. • La batería está completamente agotada, y no puede cargarse. ➔ Reemplácela por otra nueva. (pág. 15) • La batería está agotada. ➔ Utilice una batería completamente cargada. (pág. 15, 16) • Ha ocurrido una desviación en el tiempo de batería restante. ➔ Vuelva a cargar completamente la batería. (pág. 16)
La alimentación se desconecta aunque el indicador de batería restante señala que la batería tiene suficiente energía.	• Ha ocurrido una desviación en el tiempo de batería restante. ➔ Vuelva a cargar completamente la batería para que el indicador de batería restante indique el tiempo correcto. (pág. 16)
El videocasete no puede extraerse del compartimiento del mismo.	• La fuente de alimentación está desconectada. ➔ Conéctela firmemente. (pág. 15, 21) • La batería está agotada. ➔ Utilice otra cargada. (pág. 15, 16)
Los indicadores ⊡ y ⏏ parpadean y no trabaja ninguna función excepto la de extracción del videocasete.	• Se ha producido condensación de humedad. ➔ Extraiga el videocasete y deje la videocámara durante 1 hora por lo menos para que se aclimate. (pág. 200)

(Continua na próxima página)

Cuando utilice “Memory Stick”

– DCR-TRV330/TRV530 solamente

Síntoma	Causa y/o solución
El “Memory Stick” no funciona.	• El selector POWER no está ajustado a MEMORY. ➔ Póngalo en MEMORY (pág. 135). • El “Memory Stick” no está insertado. ➔ Insértelo (pág. 131)
La grabación no funciona.	• El “Memory Stick” está completamente grabado. ➔ Borre las imágenes innecesarias y vuelva a grabar (pág. 135, 171) • Ha insertado un “Memory Stick” incorrectamente formateado. ➔ Formatéelo en su videocámara o utilice otro “Memory Stick” (pág. 117). • La lengüeta de protección contra escritura del “Memory Stick” está en LOCK. ➔ Póngala en la posición de desbloqueo. (pág. 129)
La imagen no puede borrarse.	• La lengüeta de protección contra escritura del “Memory Stick” está en LOCK. ➔ Póngala en la posición de desbloqueo. (pág. 129) • La imagen está protegida. ➔ Cancele la protección (pág. 169).
No es posible formatear el “Memory Stick”	• La lengüeta de protección contra escritura del “Memory Stick” está en LOCK. ➔ Póngala en la posición de desbloqueo. (pág. 129)
No es posible borrar todas las imágenes.	• La lengüeta de protección contra escritura del “Memory Stick” está en LOCK. ➔ Póngala en la posición de desbloqueo. (pág. 129)
No es posible proteger imágenes.	• La lengüeta de protección contra escritura del “Memory Stick” está en LOCK. ➔ Póngala en la posición de desbloqueo. (pág. 129) • La imagen protegida no puede reproducirse. ➔ Presione MEMORY PLAY para reproducir la imagen (pág. 153)
No es posible escribir una marca de impresión en una imagen fija.	• La lengüeta de protección contra escritura del “Memory Stick” está en LOCK. ➔ Póngala en la posición de desbloqueo. (pág. 129) • No es posible reproducir la imagen en la que se desea escribir una marca de impresión. ➔ Presione MEMORY PLAY para reproducir la imagen (pág. 153) • El “Memory Stick” se a grabado hasta su plena capacidad. ➔ Borre las imágenes innecesarias y vuelva a escribir un marca de impresión. (pág. 171, 174)
La función de almacenamiento de fotografías no funciona.	• La lengüeta de protección contra escritura del “Memory Stick” está en LOCK. ➔ Póngala en la posición de desbloqueo. (pág. 129)

Otros

Síntoma	Causa y/o solución
La edición digital de programas no trabaja.	• El selector de entrada de la videograbadora no está correctamente ajustado. ➔ Compruebe la conexión y vuelva a ajustar el selector de entrada de la videograbadora. (pág. 90) • La videocámara está conectada a un equipo de vídeo digital que no es Sony. ➔ Ajústela a IR. (pág. 90) • Está intentando introducir un programa en una parte en blanco de la cinta. ➔ Vuelva a programar en una parte grabada. (pág. 98) • La videocámara y la videograbadora no están sincronizadas. ➔ Sincronícelas. (pág. 90)
El mando a distancia suministrado con su videocámara no trabaja.	• COMMANDER está ajustado a OFF en los ajustes del menú. ➔ Ajústelo a ON. (pág. 112) • Algo está bloqueando los rayos infrarrojos. ➔ Elimine el obstáculo. • Las pilas están insertadas en el portapilas con los polos + y – incorrectamente alineados con las marcas + y –. ➔ Inserte las pilas con la polaridad correcta. (pág. 219) • Las pilas están agotadas. ➔ Inserte otras nuevas. (pág. 219)
Las imágenes de un televisor o de una videograbadora no aparecen incluso aunque la videocámara está conectada a las salidas de tal televisor o videograbadora.	• DISPLAY está ajustado a V-OUT/LCD en los ajustes del menú. ➔ Ajústelo a LCD (pág. 112).
La melodía o el pitido suena durante 5 segundos.	• Se ha producido condensación de humedad. ➔ Extraiga el videocasete y deje la videocámara durante 1 hora por lo menos para que se aclimate. (pág. 200) • En su videocámara se ha producido algún problema. ➔ Extraiga el videocasete, vuelva a insertarlo, y utilice de nuevo su videocámara.
No es posible cargar la batería.	• El selector POWER (CHG) ni está en OFF (CHG). ➔ Póngalo en OFF (CHG).
Durante la carga de la batería la iluminación de fondo del visualizador está desactivada.	• La carga se ha completado. • El adaptador de alimentación de CA está desconectado. ➔ Conéctelo firmemente. (pág. 21) • La batería está averiada. ➔ Póngase en contacto con su proveedor Sony o con un centro de reparaciones autorizado por Sony.
Durante la carga de la batería parpadea el indicador de tiempo restante de la batería.	• La batería no está adecuadamente instalada. ➔ Instálela adecuadamente. • La batería está averiada. ➔ Póngase en contacto con su proveedor Sony o con un centro de reparaciones autorizado por Sony.
No trabaja ninguna función aunque la alimentación está conectada.	• Desconecte el cable de alimentación del adaptador de alimentación de CA o extraiga la batería, y vuelva a conectarlos después de aproximadamente 1 minuto. Conecte la alimentación. Si las funciones no trabajan, abra el panel de cristal líquido y presione el botón RESET situado al lado del altavoz utilizando un objeto puntiagudo. (Si presiona el botón RESET, todos los ajustes, incluyendo la fecha y la hora, volverán a sus valores predeterminados.) (pág. 213)

Visualización de autodiagnóstico

Su videocámara posee función de visualización de autodiagnóstico.
Esta función visualizará la condición de la videocámara con 5 dígitos (combinación de una letra y cuatro números) en la pantalla de cristal líquido, en la pantalla.
Cuando ocurra esto, compruebe la tabla de códigos siguiente. La visualización de cinco dígitos le indicará la condición actual de la videocámara.
Los últimos 2 dígitos (indicados mediante □□) diferirán dependiendo del estado de su videocámara.

Pantalla de cristal líquido,visor,o visualizador

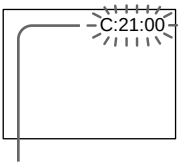

Visualización de autodiagnóstico

- C:□□:□□
  Usted podrá solucionar el problema de su videocámara.
- E:□□:□□
  Póngase en contacto con su proveedor Sony o con un centro de reparaciones autorizado por Sony.

Visualización de cinco dígitos	Causa y/o solución
C:04:□□	• Está utilizando una batería que no es "InfoLITHIUM". ➔ Utilice una batería "InfoLlTHlUM". (pág. 195)
C:21:□□	• Se ha producido condensación de humedad. ➔ Extraiga el videocasete y deje la videocámara durante 1 hora por lo menos para que se aclimate. (pág. 200)
C:22:□□	• Las cabezas de vídeo estén sucias. ➔ Límpielas utilizando un casete limpiador de cabezas V8-25CLD Sony (opcional). (pág. 201)
C:31:□□ C:32:□□	• Ha ocurrido un problema que usted puede solucionar. ➔ Extraiga el videocasete, vuelva a insertarlo, y después utilice su videocámara. ➔ Desconecte el cable de alimentación del adaptador de alimentación de CA o extraiga la batería. Después vuelva a conectar la fuente de alimentación y utilice su videocámara.
E:61:□□ E:62:□□	• Ha ocurrido un problema que usted no puede solucionar. ➔ Póngase en contacto con su proveedor Sony o con un centro de reparaciones autorizado por Sony, y notifíquele el número de servicio con cinco dígitos. (Ejemplo: E:61:10)

Si no puede resolver el problema, póngase en contacto con su proveedor Sony o con un centro de reparaciones autorizado por Sony.

Indicadores y mensajes de advertencia

Si en la pantalla o en el visualizador aparecen indicadores y mensajes, compruebe lo siguiente:
Para más información, consulte las páginas entre paréntesis "( )".

Indicadores de advertencia

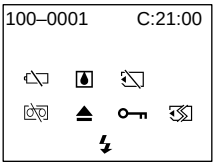

100-0001 **Indicador de advertencia de archivo**
Parpadeo lento:
- El archivo está corrompido.
- El archivo no es legible.

C:21:00 **Visualización de autodiagnóstico** (pág. 182)

La batería está práctica o totalmente agotada
Parpadeo lento:
- La batería está prácticamente agotada. El indicador parpadeará a veces incluso aunque el tiempo restante de la batería sea de cinco a diez minutos dependiendo de las condiciones de operación, el mendio ambiente, y la condición de la batería.

Parpadeo rápido:
- La batería está agotada.

Se ha producido condensación de humedad*
Parpadeo rápido:
- Extraiga el videocasete, desconecte la alimentación de su videocámara, y déjela con el compartimiento del videocasete abierto durante aproximadamente 1 hora (pág. 200).

Indicador de advertencia del "Memory Stick" (DCR-TRV330/TRV530 solamente)
Parpadeo lento:
- No hay "Memory Stick" insertado.

Parpadeo rápido:
- El "Memory Stick" no puede leerse con su videocámara (pág. 129).

Indicador de aviso de formateo del "Memory Stick" (DCR-TRV330/TRV530 solamente)
Parpadeo rápido:
- El "Memory Stick" no está correctamente formateado (pág. 117).
- Los datos del "Memory Stick" están corrompidos.*

Indicador de advertencia de la cinta
Parpadeo lento:
- La cinta está a punto de finalizar.
- No hay videocasete insertado.*
- La lengüeta de protección contra escritura está deslizada hacia afuera (roja) (pág. 25).*

Parpadeo rápido:
- La cinta ha finalizado.*

Usted tiene que extraer el videocasete*
Parpadeo lento:
- La lengüeta de protección contra escritura está deslizada hacia afuera (roja) (pág. 25).

Parpadeo rápido:
- Se ha producido condensación de humedad (pág. 200).
- La cinta ha finalizado.
- Se ha activado la función de autodiagnóstico (pág. 182).

Imagen fija está protegida* (DCR-TRV330/TRV530 solamente)
Parpadeo lento:
- La imagen fija está protegida (pág. 169).

Indicador de aviso del flash (opcional)
Parpadeo rápido:
- El flash incorporado o el externo (opcional) tiene algún problema.

* Usted oirá una melodía o un pitido.

Mensajes de advertencia

• CLOCK SET	Ajuste la fecha y la hora. (pág. 22)
• FOR "InfoLITHIUM" BATTERY ONLY	Utilice una batería "InfoLITHIUM". (pág. 195)
• 8 mm TAPE → SP REC Hi8 TAPE → LP/SP REC	Utilice videocasetes Hi8 Hi8/Digital8 cuando grabe en el modo LP.* (pág. 118)
• ⏏ TAPE END	La cinta ha finalizado.*
• NO TAPE	Inseerte un videocasete.*
• CLEANING CASSETTE**	Las cabezas de vídeo están sucias. (pág. 201)
• COPY INHIBIT	Ha intentado grabar imágenes con señal de control de derechos de autor.* (pág. 194)
• FULL	El "Memory Stick" está lleno.* (pág. 137) (DCR-TRV330/TRV530 solamente)
•	La langüeta de protección contra escritura del "Memory Stick" está ajustada a LOCK.* (pág. 129) (DCR-TRV330/TRV530 solamente)
• NO FILE	En el "Memory Stick" no hay grabadas impagenes.* (pág. 154) (DCR-TRV330/TRV530 solamente)
• NO MEMORY STICK	No hay "Memory Stick" insertado.* (DCR-TRV330/TRV530 solamente)
• MEMORY STICK ERROR	Los datos del "Memory Stick" están corrompidos.* (pág. 131) (DCR-TRV330/TRV530 solamente)
• FORMAT ERROR	Compruebe el formato del "Memory Stick".* (pág. 117) (DCR-TRV330/TRV530 solamente)
• DIRECTORY ERROR	El "Memory Stick" posee más de un directorio cono 100msdcf.* (pág. 154) (DCR-TRV330/TRV530 solamente)

* Usted oirá una melodía o un pitido.
** El indicador ⊗ y el mensaje "CLEANING CASSETTE" aparecerán uno tras otro en la pantalla.

Tipos de problemas e suas soluções

Caso surja algum problema concernente ao funcionamento desta videocâmara, utilize a tabela abaixo para solucionar o problema. Se alguma dificuldade persistir, desligue a fonte de alimentação e entre em contacto com o seu agente Sony ou um serviço autorizado Sony local. Se «C:□□:□□» aparecer no écran ou no mostrador, a função de indicação de auto-diagnóstico activou-se. Consulte a página 190.

No modo de gravação

Sintoma	Causa e/ou acções correctivas
START/STOP não funciona.	• O interruptor POWER não está ajustado em CAMERA. ➔ Ajuste-o a CAMERA (pág. 26). • Atingiu-se o final da fita. ➔ Rebobine a fita ou insira uma nova (pág. 24, 39). • A lingueta protectora contra inscrições está ajustada de modo a expor a marca vermelha. ➔ Utilize uma nova fita ou deslize a lingueta (pág. 24). • A fita aderiu-se ao cilindro (condensação de humidade). ➔ Remova a cassete e deixe a videocâmara em repouso por pelo menos 1 hora para aclimatizar (pág. 200).
A alimentação desliga-se.	• Durante o funcionamento no modo CAMERA, esta videocâmara permaneceu no modo de espera por mais de 3 minutos. ➔ Ajuste o interruptor POWER a OFF (CHG) e então a CAMERA novamente (pág. 26). • A bateria recarregável está exaurida ou prestes a exaurir-se. ➔ Instale uma bateria recarregável completamente carregada (pág. 15, 16).
A imagem no écran do visor electrónico não é nítida.	• A lente do visor electrónico não está ajustada. ➔ Ajuste a lente do visor electrónico (pág. 30).
A função de estabilidade da imagem não funciona.	• STEADYSHOT está ajustado em OFF nos parâmetros do menu. ➔ Ajuste-o a ON (pág. 112). • 16:9WIDE está regulado em ON nos parâmetros do menu. ➔ Regule-o a OFF (pág. 112).
A função de focagem automática não actua.	• FOCUS está ajustado em MANUAL. ➔ Ajuste-o a AUTO (pág. 67). • As condições de filmagem não são adequadas à focagem automática. ➔ Ajuste FOCUS a MANUAL para focar manualmente (pág. 67).
A imagem não aparece no écran do visor electrónico.	• O painel LCD está aberto. ➔ Feche o painel LCD (pág. 28).
Não é possível gravar na velocidade LP.	• A fita é uma cassete padrão 8. ➔ Utilize cassetes de vídeo Hi8 Hi8/Digital8 . (pág. 126)
Uma faixa vertical aparece quando se filma um objecto tal como luz ou chama de vela contra um fundo escuro.	• O contraste entre o motivo e o fundo é demasiadamente alto. A sua videocâmara não está mal funcionante.
Uma faixa vertical aparece quando se filma um objecto muito brilhante.	• A sua videocâmara não está mal funcionante.
Alguns minúsculos pontos brancos aparecem no écran.	• Está activado o modo do obturador lento, baixo lux ou Super Filmagem Nocturna. Isto não representa mau funcionamento.

(Continua na próxima página)

Sintoma	Causa e/ou acções correctivas
Uma imagem desconhecida é exibida no écran.	• Caso 10 minutos decorram após o ajuste do interruptor POWER a CAMERA, ou DEMO MODE seja ajustado a ON nos parâmetros do menu sem uma cassete inserida, a sua videocâmara inicia automaticamente a demonstração. ➔ Insira uma cassete e a demonstração cessará. Pode-se também cancelar DEMO MODE. (pág. 112)
A imagem é gravada em cores incorrectas ou artificiais.	• NIGHTSHOT está ajustado em ON. ➔ Ajuste-o a OFF. (pág. 33)
A imagem aparece demasiadamente brilhante e o motivo não aparece no écran.	• NIGHTSHOT está ajustado em ON num local claro. ➔ Ajuste-o a OFF. (pág. 33) • A função de contraluz está activada . ➔ Ajuste-a a OFF. (pág. 32)
O obturador não emite o som de estalido.	• BEEP está ajustado a OFF nos parâmetros do menu. ➔ Ajuste-o a MELODY ou NORMAL. (pág. 112)
Uma faixa preta horizontal aparece quando se filma o écran de um televisor ou de um computador.	• Ajuste STEADYSHOT a OFF nos parâmetros do menu. (pág. 112)
Um flash externo (opcional) não funciona.	• A alimentação do flash externo (opcional) está desactivada ou a fonte de alimentação não está instalada. ➔ Active a alimentação do flash externo ou instale a fonte de alimentação. • Dois ou mais flashes externos (opcionais) estão acoplados. ➔ Somente um flash externo (opcional) pode ser acoplado. • AUTO está seleccionado em FLASH MODE nos parâmetros do menu durante gravações em locais iluminados. ➔ Ajuste-o a ON (pág. 112)

No modo de reprodução

Sintoma	Causa e/ou acções correctivas
A fita não se move quando uma tecla de controlo de vídeo é pressionada.	• O interruptor POWER não está ajustado em VCR. ➔ Ajuste-o a VCR. (pág. 39)
A tecla de reprodução não funciona.	• A fita chegou ao fim. ➔ Rebobine a fita. (pág. 39)
Há linhas horizontais na imagem, ou a imagem de reprodução não é nítida ou não aparece.	• A cabeça de vídeo pode estar contaminada. ➔ Limpe as cabeças com a cassete de limpeza Sony V8-25CLD (opcional). (pág. 201)
Nenhum som ou somente um som baixo é escutado durante a reprodução de uma cassete.	• A fita estéreo é reproduzida com HiFi SOUND ajustado em 2 nos parâmetros do menu. ➔ Ajuste-o a STEREO. (pág. 112) • O volume está ajustado no seu mínimo. ➔ Pressione VOLUME +. (pág. 39) • AUDIO MIX está ajustado em ST2 nos parâmetros do menu. ➔ Ajuste AUDIO MIX. (pág. 112)
A busca por data não funciona correctamente.	• A fita apresenta uma porção em branco nos trechos gravados. (pág. 82)
A imagem que está gravada pelo sistema Digital8 não é reproduzida.	• PB MODE está ajustado em Hi8/8 nos parâmetros do menu. ➔ Ajuste-o a AUTO. (pág. 112)
A fita gravada pelo sistema Hi8/ padrão 8 não é reproduzida correctamente.	• Ajuste PB MODE a Hi8/8 nos parâmetros do menu. (pág. 112)

Nos modos de gravação e reprodução

Sintoma	Causa e/ou acções correctivas
A alimentação não se activa.	• A bateria recarregável não está instalada, ou está exaurida ou prestes a exaurir-se. ➔ Instale uma bateria recarregável com carga. (pág. 15, 16) • O adaptador CA não está ligado a uma tomada da rede. ➔ Ligue o adaptador CA a uma tomada da rede. (pág. 21)
A função de busca do final não actua.	• A fita foi ejectada após a gravação. • Ainda não se gravou na nova fita.
A função de busca do final não funciona correctamente.	• A fita possui um trecho em branco no início ou no meio.
A bateria recarregável descarrega-se rapidamente.	• A temperatura de funcionamento está demasiadamente baixa. • A bateria recarregável não está totalmente carregada. ➔ Recarregue a bateria completamente. (pág. 16) • A bateria recarregável está com a vida útil completamente exaurida, e não pode mais ser recarregada. ➔ Substitua-a por uma nova bateria recarregável. (pág. 15)
O indicador de carga restante da bateria não exibe o tempo correcto.	• Utilizou-se a bateria recarregável em um ambiente extremamente quente ou frio por um longo tempo. • A bateria recarregável está com a vida útil completamente exaurida, e não pode ser recarregada. ➔ Substitua-a por uma nova bateria recarregável. (pág. 15) • A bateria está sem carga. ➔ Utilize uma bateria recarregável completamente carregada. (pág. 15, 16) • Ocorreu um desvio no tempo de gravação da bateria. ➔ Recarregue completamente a bateria (pág.16).
A alimentação desliga-se, embora o indicador de carga restante da bateria informe que a bateria ainda possui carga suficiente para operar.	• Ocorreu um desvio no tempo de gravação da bateria. ➔ Recarregue completamente a bateria de maneira que o indicador de carga restante da bateria informe o tempo correcto.(pág. 16).
A cassete não pode ser removida do compartimento.	• A fonte de alimentação está desligada. ➔ Ligue-a firmemente. (pág. 15, 21) • A bateria está sem carga. ➔ Utilize uma bateria recarregável carregada. (pág. 15, 16)
Os indicadores ⊡ e ⏏ piscam e nenhuma função, excepto a de ejecção de cassete, funciona.	• Ocorreu condensação de humidade. ➔ Remova a cassete e deixe a sua videocâmara em repouso por pelo menos 1 hora para aclimatizar. (pág. 200)

(Continua na próxima página)

Na operação com «Memory Stick»

– Somente DCR-TRV330/TRV530

Sintoma	Causa e/ou acções correctivas
«Memory Stick» não funciona.	• O interruptor POWER não está ajustado em MEMORY. ➔ Ajuste-o a MEMORY. (pág. 135) • «Memory Stick» não está inserido. ➔ Insira «Memory Stick». (pág. 131)
A gravação não funciona.	• «Memory Stick» já foi gravado na sua capacidade total. ➔ Elimine imagens desnecessárias e grave novamente. (pág. 135, 171) • «Memory Stick» incorrectamente formatado está inserido. ➔ Formate «Memory Stick» na sua videocâmara ou utilize um outro «Memory Stick». (pág. 125) • A lingueta de protecção contra inscrições em «Memory Stick» está ajustada em LOCK. ➔ Libere o bloqueio. (pág. 129)
A imagem não pode ser eliminada.	• A lingueta de protecção contra inscrições em «Memory Stick» está ajustada em LOCK. ➔ Libere o bloqueio. (pág. 129) • A imagem está protegida. ➔ Cancele a protecção da imagem. (pág. 169)
Não é possível formatar «Memory Stick».	• A lingueta de protecção contra inscrições em «Memory Stick» está ajustada em LOCK. ➔ Libere o bloqueio. (pág. 129)
Não é possível executar a eliminação de todas as imagens.	• A lingueta protectora contra inscrições no «Memory Stick» está ajustada em LOCK. ➔ Libere o bloqueio (pág. 129).
Não é possível proteger uma imagem.	• A lingueta de protecção contra inscrições em «Memory Stick» está ajustada em LOCK. ➔ Libere o bloqueio. (pág. 129) • A imagem a ser protegida não está em reprodução. ➔ Pressione MEMORY PLAY para reproduzir a imagem. (pág. 153)
Não é possível inscrever uma marca de impressão na imagem estática.	• A lingueta de protecção contra inscrições em «Memory Stick» está ajustada em LOCK. ➔ Libere o bloqueio. (pág. 129) • A imagem em que se deseja inscrever a marca de impressão não está em reprodução. ➔ Pressione MEMORY PLAY para reproduzir a imagem. (pág. 153) • O «Memory Stick» foi gravado até a sua capacidade máxima. ➔ Elimine imagens desnecessárias e inscreva uma marca de impressão novamente (pág. 171, 174)
A função de salvaguarda de foto não funciona.	• A lingueta de protecção contra inscrições em «Memory Stick» está ajustada em LOCK. ➔ Libere o bloqueio. (pág. 129)

Outros

Sintoma	Causa e/ou acções correctivas
A edição de programa digital não funciona	• O selector de entrada do videogravador não está ajustado correctamente. ➔ Verifique a ligação e ajuste o selector de entrada do videogravador novamente (pág. 90). • A videocâmara está ligada a um equipamento DV, que não é Sony. ➔ Ajuste-a a IR (pág. 90). • Tentou-se ajustar um programa numa porção em branco da fita. ➔ Ajuste o programa novamente numa porção gravada (pág. 98). • A videocâmara e o videogravador não estão sincronizados. ➔ Ajuste a sincronização (pág. 96).
O telecomando fornecido com esta videocâmara não funciona.	• COMMANDER está ajustado a OFF nos parâmetros do menu. ➔ Ajuste-o a ON. (pág. 112) • Alguma coisa está a bloquear os raios infravermelhos. ➔ Remova tal obstáculo. • As pilhas foram inseridas no compartimento de pilhas com as polaridades + – incorrectamente posicionadas com relação às marcas + –. ➔ Insira as pilhas observando a correspondência correcta dos pólos. (pág. 219) • As pilhas estão exauridas. ➔ Insira outras novas. (pág. 219)
A imagem de um televisor ou de um videogravador não aparece, mesmo que a sua videocâmara seja ligada às saídas no televisor ou videogravador.	• DISPLAY foi definido como V-OUT/LCD nos parâmetros do menu. ➔ Regule-o para LCD. (pág. 112)
A melodia ou o sinal sonoro soa por 5 segundos.	• Ocorreu condensação de humidade. ➔ Remova a cassete e deixe a sua videocâmara em repouso por pelo menos 1 hora para aclimatizar. (pág. 200) • Algum problema ocorreu na sua videocâmara. ➔ Remova a cassete e insira-a novamente, para então operar a sua videocâmara.
Não se consegue carregar a bateria.	• O interruptor POWER não está ajustado a OFF (CHG). ➔ Ajuste-o a OFF (CHG).
Durante a recarga da bateria recarregável, a luz de fundo do mostrador não se acende.	• O carregamento da bateria recarregável está completo. • O adaptador CA está desligado. ➔ Ligue-o firmemente. (pág. 21) • Alguma coisa está errada com a bateria recarregável. ➔ Contacte o seu agente Sony ou o serviço técnico Sony autorizado Sony local.
Durante o carregamento da bateria recarregável, o indicador do tempo de carga restante na bateria pisca.	• A bateria recarregável não está adequadamente instalada. ➔ Instale-a adequadamente. • Há algo de errado com a bateria recarregável. ➔ Consulte o seu agente Sony ou o serviço técnico autorizado Sony local.
Nenhuma função actua, embora a alimentação esteja ligada.	• Desligue o cabo de alimentação do adaptador CA ou remova a bateria, e então religue-a em cerca de um minuto. Active a alimentação. Se as funções ainda assim não funcionarem, abra o painel LCD e prima a tecla RESET sob a tecla DISPLAY usando um objecto pontiagudo (Caso prima a tecla RESET, todas as definições, incluindo a data e a hora, retornarão aos seus valores originais) (pág. 213).

Indicações de auto-diagnóstico

A sua videocâmara possui a função de indicações de auto-diagnóstico.
Esta função indica as condições actuais da sua videocâmara através de um código de 5 dígitos (uma combinação de uma letra com números) no écran ou no mostrador.
Caso um código de 5 dígitos seja indicado, verifique o quadro de códigos a seguir. Os últimos 2 dígitos (indicados por □□) diferirão conforme o estado da sua videocâmara.

Écran LCD, visor electrónico ou mostrador

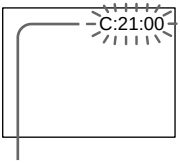

Indicação de auto-diagnóstico

- C:□□:□□
  O utente pode consertar a sua videocâmara por si mesmo(a).
- E:□□:□□
  Contacte o seu agente Sony ou serviço autorizado Sony local.

Indicação de cinco dígitos	Causa e/ou acções correctivas
C:04:□□	• Está-se a utilizar uma bateria recarregável que não é uma bateria «InfoLITHIUM». ➔ Utilize uma bateria recarregável «InfoLITHIUM». (pág. 195)
C:21:□□	• Ocorreu condensação de humidade. ➔ Remova a cassete e deixe a sua videocâmara em repouso por pelo menos 1 hora para aclimatizar. (pág. 200)
C:22:□□	• As cabeças de vídeo estão contaminadas. ➔ Limpe-as com a cassete de limpeza Sony V8-25CLD (opcional). (pág. 201)
C:31:□□ C:32:□□	• Ocorreu um mau funcionamento outro que não os acima mencionados e que o utente pode consertar por si mesmo(a). ➔ Remova a cassete, volte a inseri-la e então opere a sua videocâmara. ➔ Desligue o cabo de alimentação CA do adaptador CA ou remova a bateria recarregável. Após religar a fonte de alimentação, opere a sua videocâmara.
E:61:□□ E:62:□□	• Ocorreu um mau funcionamento que o utente não pode consertar. ➔ Contacte o seu agente Sony ou o serviço técnico Sony autorizado local e informe-os do código de 5 dígitos (exemplo: E:61:10).

Caso não seja possível rectificar o problema, mesmo ao tentar as acções correctivas por algumas vezes, contacte o seu agente Sony ou o serviço técnico autorizado Sony local.

Mensagens e indicadores de advertência

Se indicadores e mensagens aparecerem no écran ou no mostrador, verifique o seguinte:
Consulte as páginas entre parênteses «( )» quanto a maiores informações.

Indicadores de advertência

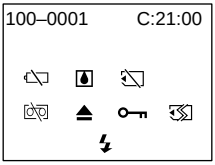

100-0001 **Indicador de advertência quanto a ficheiro**
Piscar lento:
- O ficheiro está corrompido.
- O ficheiro está ilegível.

C:21:00 **Indicação de auto-diagnóstico** (pág. 190)

Bateria exaurida ou prestes a exaurir-se
Piscar lento:
- A bateria está prestes a exaurir-se.
  O indicador pisca às vezes, mesmo que o tempo restante de carga da bateria seja de cerca de cinco a dez minutos, conforme as condições de operação, ambiente e bateria.

Piscar rápido:
- A bateria está exaurida.

Ocorrência de condensação de humidade*
Piscar rápido:
- Ejecte a cassete, desactive a sua videocâmara e deixe-a inerte por cerca de 1 hora com o compartimento de cassete aberto (pág. 200).

Indicador de advertência quanto ao «Memory Stick»* (Somente DCR-TRV330/TRV530)
Piscar lento:
- Não há «Memory Stick» inserido.

Piscar rápido:
- O «Memory Stick» não está legível com a sua videocâmara (pág. 129).

Indicador de advertência quanto à formatação de «Memory Stick» (Somente DCR-TRV330/TRV530)
Piscar rápido:
- O «Memory Stick» não está formatado correctamente (pág. 125).
- Os dados do «Memory Stick» estão corrompidos.*

Indicador de advertência quanto à cassete
Piscar lento:
- A fita está perto do fim.
- Não há cassete inserida.*
- A lingueta protectora da cassete está exteriorizada (vermelha) (pág. 25).*

Piscar rápido:
- A fita chegou ao fim.*

É necessário ejectar a cassete*
Piscar lento:
- A lingueta protectora da cassete está exposta (vermelha) (pág. 25).

Piscar rápido:
- Ocorreu condensação de humidade (pág. 200).
- A fita chegou ao fim.
- A função de indicação de auto-diagnóstico está activada (pág. 190).

Imagem estática protegida* (Somente DCR-TRV330/TRV530)
Piscar lento:
- A imagem estática está protegida (pág. 169).

Indicador de advertência quanto ao flash (opcional)
Piscar rápido:
- Há algo errado com o flash externo (opcional).

* É emitida uma melodia ou um sinal sonoro.

Mensagens de advertência

• CLOCK SET	Acerte a data e a hora. (pág. 22)
• FOR "InfoLITHIUM" BATTERY ONLY	Utilize uma bateria recarregável «InfoLITHIUM». (pág. 195)
• 8 mm TAPE → SP REC Hi8 TAPE → LP/SP REC	Utilize cassetes Hi8 Hi8/Digital8 quando for gravar na velocidade LP.* (pág. 126)
• ⏏ TAPE END	A fita chegou ao fim.*
• NO TAPE	Insira uma cassete de vídeo.*
• CLEANING CASSETTE**	As cabeças de vídeo estão contaminadas. (pág. 201)
• COPY INHIBIT	Tentou-se gravar uma imagem que possui sinal de controlo dos direitos de autor. * (pág. 194)
• FULL	O «Memory Stick» está cheio.* (pág. 137) (somente DCR-TRV330/TRV530)
•	A lingueta protectora contra inscrições no «Memory Stick» está ajustada em LOCK.* (pág. 129) (somente DCR-TRV330/TRV530)
• NO FILE	Nenhuma imagem estática está gravada no «Memory Stick».* (pág. 154) (somente DCR-TRV330/TRV530)
• NO MEMORY STICK	Não há «Memory Stick» inserido.* (somente DCR-TRV330/TRV530)
• MEMORY STICK ERROR	Os dados do «Memory Stick» estão corrompidos.* (pág. 131) (somente DCR-TRV330/TRV530)
• FORMAT ERROR	Verifique o tipo de formato.* (pág. 125) (somente DCR-TRV330/TRV530)
• DIRECTORY ERROR	O «Memory Stick» possui mais de um directório como 100msdcf.* (pág. 154) (somente DCR-TRV330/TRV530)

* É emitida a melodia ou o sinal sonoro.
** O indicador ⊗ e a mensagem «CLEANING CASSETTE» aparecem um após o outro no écran.

Sistema Digital8 (),
grabación y reproducción

¿Qué es el "Sistema Digital8 ()"?

Este sistema de vídeo fue desarrollado para permitir la grabación digital en videocasetes Hi8 Hi8/Digital8 ().

Videocasetes utilizables

Le recomendamos que utilice videocasetes Hi8 Hi8/Digital8 ().*
El tiempo de grabación cuando utilice su videograbadora de sistema Digital8 () con un una cinta Hi8 Hi8/8 8 estándar será la mitad del que puede utilizarse con una videocámara Hi8 Hi8/8 8 estándar (el tiempo de grabación de 120 minutos pasará a ser de 60 minutos en el modo SP).

* Si ha utilizado una cinta 8 8 estándar, cerciórese de reproducirla en esta videocámara. Si reprodujese una cinta 8 8 estándar en otras videograbadoras, podría aparecer ruido de patrón de mosaico. (incluyendo la DCR-TRV230/TRV330/TRV530)

Nota

Las cintas grabadas en el sistema Digital8 () no podrán reproducirse en una máquina Hi8 Hi8/ 8 8 estándar (analógica).

8 es marca comercial.
Hi8 es marca comercial.
() es marca comercial.

Sistema de reproducción

Antes de que se reproduzca la cinta, se detectará automáticamente el sistema Digital8 () o el sistema Hi8 Hi8/8 8 estándar.
Durante la reproducción de cintas grabadas en el sistema sistema Hi8 Hi8/8 8 estándar, las señales digitales saldrán como señales de imagen a través de la toma de DV IN/OUT.

Visualización durante la detección automática del sistema

El sistema Digital8 () o el sistema Hi8 Hi8/8 8 estándar se detectará automáticamente, y se cambiará automáticamente a tal sistema de reproducción.
Durante el cambio de sistema, la pantalla se volverá azul, y aparecerán las visualizaciones en la pantalla siguientes. A veces también puede oírse siseo.

() → Hi8/8: Durante el cambio de Digital8 () a Hi8 Hi8/8 8 estándar.
Hi8/8 → (): Durante el cambio de Hi8 Hi8/ 8 8 estándar a Digital8 ().

Sistema Digital8 (),
gravação e reprodução

O que é o «sistema Digital8 ()»

Este sistema de vídeo foi desenvolvido para possibilitar gravações digitais em cassetes Hi8 Hi8/Digital8 ().

Cassetes de vídeo utilizáveis

Recomendamos a utilização de cassetes de vídeo Hi8 Hi8/Digital8 ().*
O tempo de gravação quando se utiliza esta videocâmara do sistema Digital8 () em cassetes Hi8 Hi8/padrão 8 8 é a metade do tempo de gravação quando se utiliza a videocâmara do sistema Hi8 Hi8/padrão 8 8 convencional (120 minutos de tempo de gravação se tornam 60 minutos com a velocidade SP).

* Caso utilize cassetes padrão 8 8, certifique-se de reproduzi-las nesta videocâmara. Ruídos em padrão mosaico poderão aparecer quando fitas padrão 8 8 forem reproduzidas em outros videogravadores (incluindo outras DCR-TRV230/TRV330/TRV530).

Nota

Cassetes gravadas pelo sistema Digital8 () não podem ser reproduzidas em máquina do sistema Hi8 Hi8/padrão 8 8 (analógico).

8 é uma marca comercial.
Hi8 é uma marca comercial.
() é uma marca comercial.

Sistema de reprodução

O sistema Digital8 () ou Hi8 Hi8/padrão 8 8 é automaticamente detectado antes que a fita seja reproduzida.
Durante a reprodução de cassetes gravadas pelo sistema Hi8 Hi8/padrão 8 8, sinais digitais são emanados como sinais de imagem da tomada DV IN/OUT.

Indicação durante a detecção automática do sistema

O sistema Digital8 () ou Hi8 Hi8/padrão 8 8 é automaticamente detectado e o sistema de reprodução é automaticamente comutado.
Durante a comutação de sistemas, o écran torna-se azul e as indicações a seguir aparecem no écran. Às vezes, também um ruído sibilante pode ser ouvido.

() → Hi8/8: Durante a comutação de Digital8 () a Hi8 Hi8/padrão 8 8
Hi8/8 → (): Durante a comutação de Hi8 Hi8/padrão 8 8 a Digital8 ()

Señal de derechos de autor (Copyright)

Cuando reproduzca

Utilizando cualquier otra videocámara, no podrá grabar en una cinta que posea señales de control de protección de derechos de autor grabadas en el software reproducido en su videocámara.

Cuando grabe

Usted no podrá grabar software en su videocámara que contenga señales de derechos de autor para protección del mismo.
Si trata de grabar tal software, en la pantalla de cristal líquido, en el visor, o en la pantalla del televisor aparecerá COPY INHIBIT. Su videocámara no puede grabar señales de control de derechos de autor en la cinta.

Cuando reproduzca una cinta con pista de sonido doble

Cuando utilice cintas grabadas en el sistema Digital8

Cuando reproduzca una cinta del sistema Digital8 duplicada de una cinta con pista de sonido doble grabada en el sistema DV, ajuste HiFi SOUND al modo deseado en los ajustes del menú (pág. 112).

Sonido de los altavoces

Modo de sonido de HiFi	Reproducción de una cinta estéreo	Reproducción de una cinta con pista de sonido doble
STEREO	Estéreo	Sonido principal y sonido secundario
1	Canal izquierdo	Sonido principal
2	Canal derecho	Sonido secundario

Cuando utilice cintas grabadas en el sistema Hi8/8 estándar

Cuando reproduzca una cinta con pista de sonido doble grabada en el sistema estéreo de HiFi de AFM, ajuste HiFi SOUND al modo deseado en los ajustes del menú (pág. 112).

Sonido de los altavoces

Modo de sonido de HiFi	Reproducción de una cinta estéreo	Reproducción de una cinta con pista de sonido doble
STEREO	Estéreo	Sonido principal y sonido secundario
1	Monoaural	Sonido principal
2	Sonido innatural	Sonido secundario

Usted no podrá grabar programas de sonido doble con su videocámara.

Sinal dos direitos de autor

Em reproduções

Usando qualquer outra videocâmara, não é possível gravar numa fita que possua gravados sinais de controlo de direitos de autor para a protecção contra cópias do software que esteja em reprodução na sua videocâmara.

Em gravações

Não é possível gravar na sua videocâmara um software que contenha sinais de controlo de direitos do autor para a protecção contra cópias de tal programa.
COPY INHIBIT aparecerá no écran do painel LCD, do visor electrónico ou do televisor, caso tente gravar tal software. A sua videocâmara não regista sinais de controlo de direitos do autor na cassete quando de gravações.

Na reprodução de uma fita com dupla pista de áudio

Quando se utilizam fitas gravadas pelo sistema Digital8

Quando for reproduzir uma fita do sistema Digital8 que foi duplicada a partir de uma fita com dupla pista de áudio gravada pelo sistema DV, ajuste HiFi SOUND ao modo desejado nos parâmetros do menu (pág. 112).

Som do altifalante

Modo de som HiFi	Reprodução de uma fita estéreo	Reprodução de uma fita com dupla pista de áudio
STEREO	Estéreo	Áudio principal e áudio secundário
1	Canal esq.	Áudio principal
2	Canal dir.	Áudio secundário

Quando se usam fitas gravadas pelo sistema Hi8/padrão 8

Quando for reproduzir uma fita com dupla pista de áudio gravada pelo sistema estéreo AFM HiFi, ajuste HiFi SOUND ao modo desejado nos parâmetros do menu (pág. 112).

Som do altifalante

Modo de som HiFi	Reprodução de uma fita estéreo	Reprodução de uma fita com dupla pista de áudio
STEREO	Estéreo	Áudio principal e áudio secundário
1	Monofónico	Áudio principal
2	Som artificial	Áudio secundário

Não é possível gravar programas de duplo áudio na sua videocâmara.

Acerca de la batería "InfoLITHIUM"

¿Qué es la batería "InfoLITHIUM"?

La batería "InfoLITHIUM" es una batería de iones de litio que posee funciones para comunicar información relacionada con las condiciones de operación entre su videocámara y un adaptador de alimentación de CA.
La batería "InfoLITHIUM" calcula el consumo de energía de acuerdo con las condiciones de operación de su videocámara, y visualiza el tiempo de batería restante en minutos.

Carga de la batería

- Cerciórese de cargar la batería antes de comenzar a utilizar su videocámara.
- Le recomendamos que cargue la batería en una temperatura ambiental de 10 a 30 °C hasta que la iluminación de fondo del visualizador se desactive, señalando que la batería está completamente cargada. Si cargase la batería fuera de este margen de temperaturas, no podría cargarla eficazmente.
- Después de haber finalizado la carga, desconecte el cable de la toma DC IN de su videocámara o extraiga la batería.

Utilización efectiva de la batería

- El rendimiento de la batería se reducirá en ambientes de baja temperatura. Por lo tanto, el tiempo de utilización de la batería se reducirá en lugares fríos. Le recomendamos lo siguiente para poder utilizar la batería durante más tiempo:
  – Coloque la batería en un bolsillo, cerca de su cuerpo, para calentarla, e instálela en su videocámara antes de comenzar a tomar fotos.
  – Utilice una batería de gran capacidad (NP-FM70/FM90/FM91, opcional).
- La utilización frecuente del panel de cristal líquido o de las funciones de reproducción, de avance rápido, o de rebobinado hará que la batería se agote con mayor rapidez. Le recomendamos que utilice una batería de gran capacidad (NP-FM70/FM90/FM91, opcional).
- Cerciórese de poner el selector POWER en OFF (CHG) cuando no tome fotos o reproduzca con su videocámara. La batería también se consumirá cuando deje su videocámara en el modo de espera o de reproducción.
- Hágase con baterías para dos o tres veces el tiempo de videofilmación pensada, y realice pruebas antes de la videofilmación real.
- No exponga la batería al agua. La batería no es resistente al agua.

Sobre a bateria recarregável «InfoLITHIUM»

O que é a bateria recarregável «InfoLITHIUM» ?

A bateria recarregável «InfoLITHIUM» é uma bateria recarregável de íon lítio que possui funções para comunicação de informações relativas às condições operativas entre a sua videocâmara e um adaptador CA.
A bateria recarregável «InfoLITHIUM» calcula o consumo de alimentação de acordo com as condições operativas da sua videocâmara e exibe o tempo de carga restante da bateria em minutos.

Carregamento da bateria recarregável

- Certifique-se de carregar a bateria recarregável recarregável antes de iniciar a utilização da sua videocâmara.
- Recomendamos carregar a bateria recarregável a uma temperatura ambiente entre 10 ºC a 30 ºC até que a luz de fundo do mostrador se apague, indicando que a bateria recarregável está plenamente carregada. Se a bateria recarregável for carregada fora desta gama de temperaturas, pode não ser possível carregar eficientemente a bateria recarregável.
- Após terminar o carregamento, desligue o cabo da tomada DC IN na sua videocâmara ou remova a bateria recarregável.

Utilização efectiva da bateria recarregável

- O desempenho da bateria diminui em ambientes de baixas temperaturas. Assim, o tempo de utilização da bateria recarregável pode ser encurtado em locais frios. Recomendamos observar o seguinte para o uso prolongado da bateria recarregável:
  – Coloque a bateria recarregável num bolso da sua roupa para aquecê-la com o calor do seu corpo, e insira-a na sua videocâmara imediatamente antes de iniciar as tomadas de cena.
  – Utilize a bateria recarregável de grande capacidade (NP-FM70/FM90/FM91, opcional).
- A utilização frequente do painel LCD ou a operação frequente de reprodução, avanço rápido ou rebobinagem desgasta mais rapidamente a bateria recarregável. Recomendamos utilizar a bateria recarregável de grande capacidade (NP-FM70/FM90/FM91, opcional).
- Certifique-se de ajustar o interruptor POWER a OFF (CHG) quando não for efectuar as tomadas de cena e reproduções na sua videocâmara. A bateria recarregável também se desgasta quando a sua videocâmara está no modo de espera ou pausa de reprodução.
- Tenha baterias recarregáveis de reserva disponíveis para duas ou três vezes o tempo de gravação planeado, e efectue gravações de prova antes de executar as gravações reais.
- Não exponha a bateria recarregável à água. A bateria recarregável não é à prova de água.

Acerca de la batería "InfoLITHIUM"

Indicador de tiempo de batería restante

- Si la alimentación se desconecta aunque el indicador de tiempo de batería restante señale que ésta tiene energía suficiente para funcionar, vuelva a cargarla completamente para que el indicador de batería restante muestre la indicación correcta. Sin embargo, tenga en cuenta que la indicación de la batería restante correcta puede no restablecerse si se utiliza a altas temperaturas durante mucho tiempo, si se deja completamente cargada, o si la utiliza con frecuencia. Tome el tiempo de batería restante como el tiempo aproximado de videofilmación.
- La marca ⌂ que indica que queda poco tiempo de batería puede parpadear a veces dependiendo de las condiciones de operación o de la temperatura ambiental y del entorno incluso aunque el tiempo restante de la misma sea de cinco a diez minutos.

Forma de guardar la batería

- Cuando no vaya a utilizar la batería durante mucho tiempo, guárdela en un lugar seco y fresco después de cargarla completamente una vez al año y de utilizarla hasta el final en su videocámara. Esto es para mantener las funciones de la batería.
- Para descargar la batería en su videocámara, deje ésta en el modo de videofilmación hasta que se desconecte la alimentación sin videocasete insertado.

Duración de la batería

- La duración de la batería es limitada. La capacidad de la batería se irá reduciendo a medida que la utilice. Cuando la duración de la batería se acorte considerablemente, es posible que su vida útil haya acabado. Compre una batería nueva.
- La duración de la batería variará dependiendo de cómo se almacene, de las condiciones de operación, y del medio ambiente.

Sobre a bateria recarregável «InfoLITHIUM»

Indicador do tempo de carga restante na bateria

- Se a alimentação se desligar, embora o indicador do tempo de carga restante na bateria informe que a bateria recarregável possui carga suficiente para operar, recarregue completamente a bateria recarregável de maneira que a informação do indicador do tempo de carga restante da bateria fique correcta. Note, porém, que a indicação correcta de carga da bateria às vezes não é restaurada quando a bateria é recarregável utilizada sob temperaturas elevadas por um longo tempo, deixada em estado plenamente carregado, ou frequentemente utilizada. Considere a indicação do tempo de carga restante na bateria como um tempo de filmagem aproximado.
- A marca ⌂ a indicar que há pouco tempo de carga restante na bateria, às vezes pisca conforme as condições operativas, a temperatura e o ambiente, mesmo que o tempo de carga restante na bateria seja de cinco a dez minutos.

Como guardar a bateria recarregável

- Quando não for utilizar a bateria recarregável por um longo intervalo, guarde-a num local fresco e seco, após carregá-la completamente, uma vez por ano, e então esgotar a carga da mesma na sua videocâmara. Isto irá manter as funções da bateria recarregável.
- Para esgotar a carga da bateria recarregável na sua videocâmara, deixe a videocâmara no modo de filmagem, sem nenhuma cassete inserida, até que a alimentação se desligue.

Vida útil da bateria

- A vida útil da bateria é limitada. A capacidade da bateria cai pouco a pouco à medida que vai sendo utilizada e que o tempo passa. Quando o tempo de carga disponível na bateria recarregável ficar consideravelmente encurtado, uma causa provável é o término da sua vida útil. Neste caso, adquira uma nova bateria recarregável.
- A vida útil da bateria varia de acordo com a forma de armazenamento, as condições de operação e o ambiente para cada bateria recarregável.

Acerca de i.LINK

La toma DV de esta unidad es una toma de entrada/salida de vídeo digital compatible con las normas i.LINK. En esta sección se describen las normas i.LINK y sus características.

¿Qué es "i.LINK"?

i.LINK es una interfaz en serie digital para manejar señales de audio y vídeo digitales, y otros datos, en dos sentidos entre equipos que posean terminales i.LINK, y para controlar otros equipos.
Los equipos compatibles con i.LINK podrán conectarse con un solo cable i.LINK. Las aplicaciones posibles son operaciones y transacciones de datos con varios equipos de audio/vídeo digitales.
Cuando conecte en cadena dos o más equipos compatibles con i.LINK a esta unidad, podrá realizar operaciones y transacciones no solamente con el equipo conectado a esta unidad sino también con otros dispositivos a través del equipo directamente conectado.
Sin embargo, tenga en cuenta que el método de operación variará a veces de acuerdo con las características y especificaciones del equipo conectado, y que tales operaciones y transacciones de datos pueden resultar imposibles con ciertos equipos conectados.

Nota

Normalmente sólo podrá conectarse un componente de un equipo a esta unidad mediante el cable i.LINK (cable DV). Para conectar esta unidad a un equipo compatible con i.LINK que posea dos o más tomas i.LINK (tomas DV), consulte el manual de instrucciones del equipo que desee conectar.

Acerca del nombre "i.LINK"

i.LINK es un término más familiar para el bus de transporte de datos IEEE 1394 propuesto por SONY, y es una marca comercial aceptada por muchas corporaciones.
IEEE 1394 es una norma internacional estandarizada por el instituto Institute of Electrical and Electronic Engineers (Instituto de Ingenieros Eléctricos y Electrónicos).

Sobre i.LINK

A tomada DV neste aparelho é uma tomada de entrada/saída DV em concordância com i.LINK. Esta secção descreve o padrão i.LINK e suas características.

O que é «i.LINK»?

i.LINK é uma interface serial digital para o manuseamento de vídeo digital, áudio digital e outros dados, em duas direcções, entre equipamentos que possuam a tomada i.LINK, e para o controlo de outros equipamentos.
Equipamentos i.LINK-compatíveis podem ser ligados por um único cabo i.LINK. Aplicações possíveis são operações e transacções de dados com vários equipamentos AV digitais.
Quando dois ou mais equipamentos i.LINK-compatíveis forem ligados a este aparelho num cordão de margaridas, operações e transacções de dados serão possíveis não somente com o equipamento ligado a este aparelho, como também com outros dispositivos através do equipamento directamente ligado.
Observe, porém, que o método de operação às vezes varia conforme as características e especificações do equipamento a ser ligado, e que operações e transacções de dados às vezes não são viáveis em alguns equipamentos ligados.

Nota

Normalmente, apenas uma peça de equipamento pode ser ligada a este aparelho pelo cabo i.LINK (cabo DV). Quando ligar este aparelho a equipamento i.LINK-compatível que possua duas ou mais tomadas i.LINK (tomadas DV), consulte o manual de instruções do equipamento a ser ligado.

Sobre o nome «i.LINK»

i.LINK é um termo mais familiar ao condutor para transporte de dados IEEE 1394 proposto pela SONY, e é uma marca comercial aprovada por muitas corporações.
IEEE 1394 é um padrão internacional padronizado pelo Instituto de Engenheiros Eléctricos e Electrónicos.

Acerca de la velocidad en baudios de i.LINK

La velocidad máxima en baudios de i.LINK variará de acuerdo con el equipo. Existen tres velocidades máximas en baudios.

S100 (aprox. 100 Mbps*)
S200 (aprox. 200 Mbps)
S400 (aprox. 400 Mbps)

La velocidad en baudios se indica en "Especificaciones" del manual de instrucciones de cada equipo. También se indica cerca del terminal i.LINK de algunos equipos.
La velocidad máxima en baudios de equipos en los que no esté indicada, como en esta unidad, será "S100".
Cuando conecte esta unidad a un equipo que posea una velocidad máxima en baudios diferente, ésta podrá diferir de la indicada.

* ¿Qué es "Mbps"?
Mbps significa megabits por segundo, o la cantidad de datos que pueden transmitir o recibirse en un segundo. Por ejemplo, una velocidad de transmisión de 100 Mbps significa que podrán transmitirse 100 megabits de datos en un segundo.

Funciones de i.LINK de esta unidad

Con respecto a los detalles sobre cómo duplicar cuando esta unidad esté conectada a un equipo de vídeo con tomas DV diferentes, consulte la página 87.
Esta unidad también podrá conectarse para utilizarse con otros equipos compatibles con i.LINK (DV) que no sean de vídeo fabricados por SONY (p. ej. un PC de la serie VAIO)
Antes de conectar esta unidad a un PC, cerciórese de que el software de aplicación compatible con esta unidad ya esté instalado en tal PC.
Con respecto a los detalles sobre las precauciones cuando conecte esta unidad, consulte también los manuales de instrucciones de los equipos que vaya a conectar.

Cable i.LINK requerido

Utilice un cable i.LINK de 4 a 4 contactos Sony (durante la duplicación DV).

i.LINK y i son marcas comerciales.

Taxa de Baud i.LINK

A taxa máxima de Baud de i.LINK varia de acordo com o equipamento. Três taxas de Baud máximas estão definidas:

S100 (aprox. 100 Mbps*)
S200 (aprox. 200 Mbps)
S400 (aprox. 400 Mbps)

A taxa de Baud está listada sob «Especificações» no manual de instruções de cada equipamento. A mesma está também indicada nas cercanias do terminal i.LINK em alguns equipamentos.
A taxa de Baud máxima de equipamentos nos quais a mesma não esteja indicada tal como neste aparelho, é de «S100».
Quando aparelhos são ligados a equipamento que possua uma taxa de Baud máxima diferente, a taxa de Baud às vezes difere da taxa de Baud indicada.

* O que é «Mbps»?
Mbps representa megabigs por segundo, ou seja, a quantidade de dados que pode ser enviada ou recebida em um segundo. Por exemplo, uma taxa de Baud de 100 Mbps significa que 100 megabits de dados podem ser enviados em um segundo.

Funções i.LINK neste aparelho

Quanto aos pormenores sobre como duplicar quando este aparelho estiver ligado a outro equipamento de vídeo que possua tomadas DV, consulte a página 87.
Este aparelho pode também ser ligado a outro equipamento compatível com i.LINK (DV) criado pela SONY (por ex.: computador pessoal da série VAIO) que não seja equipamento de vídeo.
Antes de ligar este aparelho a um computador pessoal, certifique-se de que o software de aplicação suportado por este aparelho já esteja instalado no computador pessoal.
Quanto aos pormenores sobre as precauções na ligação deste aparelho, consulte também os manuais de instrução dos equipamentos a serem ligados.

Cabo i.LINK requerido

Utilize o cabo Sony i.LINK de 4-terminais-a-4-terminais (durante a duplicação DV).

i.LINK e i são marcas comerciais.

Utilización de su videocámara en el extranjero

Utilización de su videocámara en el extranjero

Usted podrá utilizar su videocámara en cualquier país con el adaptador de alimentación de CA suministrado con 100 a 240 V CA, 50/60 Hz.

Su videocámara está basada en el sistema NTSC. Si desea contemplar imágenes de reproducción en un televisor, éste deberá estar basado en el sistema NTSC y poseer tomas de entrada de audio/vídeo.
A continuación se indican los sistemas de televisión en color utilizados en el mundo.

Sistema NTSC
Bolivia, Canadá, Centroamérica, Colombia, Corea, Chile, Ecuador, EE.UU., Filipinas, Islas Bahamas, Jamaica, Japón, México, Perú, Surinam, Taiwan, Venezuela, etc.

Sistema PAL
Alemania, Australia, Austria, Bélgica, China, Dinamarca, España, Finlandia, Gran Bretaña, Holanda, Hong Kong, Italia, Kuwait, Malasia, Noruega, Nueva Zelanda, Portugal, República checoslovaca, República eslovaca, Singapur, Suecia, Suiza, Tailandia, etc.

Sistema PAL-M
Brasil

Sistema PAL-N
Argentina, Paraguay, Uruguay

Sistema SECAM
Bulgaria, Francia, Guayana, Hungría, Irán, Iraq, Mónaco, Polonia, Rusia, Ucrania, etc.

Ajuste fácil del reloj mediante la diferencia de hora

Usted podrá ajustar fácilmente el reloj a la hora local utilizando la diferencia de hora. Seleccione WORLD TIME en los ajustes del menú. Para más información, consulte la página 112.

Utilização da videocâmara no estrangeiro

Utilização da sua videocâmara no estrangeiro

Pode-se utilizar esta videocâmara em qualquer país ou área, por meio do adaptador CA fornecido junto com esta videocâmara, dentro de 100 V a 240 V CA, 50/60 Hz.

A sua videocâmara é uma videocâmara baseada no sistema NTSC. Caso queira assistir à imagem de reprodução num televisor, este deve ser um televisor baseado no sistema NTSC com tomada de entrada VIDEO/AUDIO.
A seguir, constam os sistemas de cores de TV utilizados no exterior.

Sistema NTSC
Ilhas Bahamas, Bolívia, Canadá, América Central, Chile, Colômbia, Equador, Jamaica, Japão, Coreia, México, Peru, Suriname, Taiwã, Filipinas, E.U.A., Venezuela, etc.

Sistema PAL
Austrália, Áustria, Bélgica, China, República Tcheca, Dinamarca, Finlândia, Alemanha, Grã-Bretanha, Holanda, Hong Kong, Itália, Kuwait, Malaísia, Nova Zelândia, Noruega, Portugal, Singapura, República de Eslováquia, Espanha, Suécia, Suíça, Tailândia, etc.

Sistema PAL M
Brasil

Sistema PAL N
Argentina, Paraguai, Uruguai

Sistema SECAM
Bulgária, França, Guianas, Hungria, Irã, Iraque, Mónaco, Polónia, Rússia, Ucrânia, etc.

Acerto simples do relógio por diferença de fuso horário

Pode-se facilmente acertar o relógio ao horário local, mediante o ajuste de uma diferença no fuso horário. Seleccione WORLD TIME nos parâmetros do menu. Consulte a página 112 quanto a maiores informações.

Información sobre el mantenimiento y precauciones

Condensación de humedad

Si traslada directamente su videocámara de un lugar frío a otro cálido, es posible que se condense humedad en su interior, en la superficie de la cinta, o en el objetivo. En estas condiciones, la cinta puede adherirse al tambor de cabezas y estropearse, o su videocámara puede no funcionar adecuadamente. Cuando se haya condensado humedad en el interior de su videocámara, sonará un pitido y parpadeará el indicador ⚠. Cuando parpadee al mismo tiempo el indicador ⏏, habrá un videocasete insertado en su videocámara. Si se condensa humedad en el objetivo, el indicador no aparecerá.

Si se ha condensado humedad

No trabajará ninguna función, excepto la de expulsión del videocasete. Extraiga el videocasete, desconecte la alimentación de su videocámara, y déjela así durante aproximadamente 1 hora con el compartimiento del videocasete abierto. La videocámara podrá volver a utilizarse si el indicador ⚠ no aparece al conectar de nuevo la alimentación.

Nota sobre la condensación de humedad

La humedad puede condensarse al trasladar su videocámara de un lugar frío a otro cálido (o viceversa), o cundo la utilice en un lugar cálido de la forma siguiente:

– Usted traslada su videocámara de una pista de esquí a un lugar calentado por un dispositivo calefactor.
– Usted su videocámara de un automóvil o una sala con aire acondicionado a un lugar cálido exterior.
– Usted utiliza su videocámara después de una tormenta o un chubasco.
– Usted utiliza su videocámara en un lugar de gran temperatura y humedad.

Cómo evitar la condensación de humedad

Antes de trasladar su videocámara de un lugar frío a otro cálido, métala en una bolsa de plástico y séllela bien. Sáquela de la bolsa cuando la temperatura del interior de dicha bolsa haya alcanzado la temperatura ambiental (después de aproximadamente 1 hora).

Informações sobre manutenção e precauções

Condensação de humidade

Caso a sua videocâmara seja transportada directamente de um local frio para um quente, poderá ocorrer condensação de humidade no interior da videocâmara, na superfície da fita ou na objectiva. Nestas condições, a fita poderá aderir-se ao cilindro da cabeça e danificar-se, ou a videocâmara poderá não funcionar apropriadamente. Caso haja condensação de humidade no interior da videocâmara, um sinal sonoro é emitido e o indicador % passa a piscar. Quando o indicador Z piscar simultaneamente, significa que uma cassete está inserida na videocâmara. Caso a humidade se condense sobre a objectiva, o indicador não aparecerá.

Na ocorrência de condensação de humidade

Nenhuma das funções, excepto a ejecção de cassete, funcionará. Ejecte a cassete, desligue a videocâmara e deixe-a em repouso por cerca de 1 hora com o compartimento de cassete aberto. A sua videocâmara poderá ser utilizada novamente quando o indicador ⚠ deixar de aparecer ao se ligar de volta a alimentação.

Nota acerca da condensação de humidade

A humidade pode condensar-se quando se transporta a videocâmara de um local frio para um quente (ou vice-versa), ou quando se utiliza a videocâmara em locais quentes em situações como:

– Transporte da videocâmara de uma rampa de esqui para um local aquecido por um aparato de calefacção.
– Transporte da videocâmara de dentro de um recinto ou automóvel com ar condicionado para um local quente em exteriores.
– Utilização da videocâmara após uma rajada de vento ou uma tempestade.
– Utilização da videocâmara em locais de alta temperatura e humidade.

Como evitar condensação de humidade

Quando for transportar a videocâmara de um local frio para um quente, coloque a videocâmara dentro de uma bolsa plástica e feche-a hermeticamente. Remova a bolsa quando a temperatura do ar no interior da mesma atingir a temperatura ambiente (após cerca de 1 hora).

Información sobre el mantenimiento y precauciones

Información sobre el mantenimiento

Limpieza de las cabezas de vídeo

Para asegurar la grabación normal e imágenes claras, limpie las cabezas de vídeo.

Cuando reproduzca en el sistema Digital8 (analógico)

Las cabezas de vídeo pueden estar sucias cuando:
– Aparezca ruido de patrón de mosaico en las imágenes de reproducción.
– Las imágenes de reproducción no se muevan.
– Las imágenes de reproducción apenas se vean.
– Las imágenes de reproducción no aparezcan.
– El indicador ⊗ y el mensaje "CLEANING CASSETTE" aparezcan uno tras otro.

o/ou

Cuando reproduzca en el sistema Hi8/8 estándar (analógico)

Las cabezas de vídeo pueden estar sucias cuando:
– Las imágenes de reproducción contengan ruido.
– Las imágenes de reproducción apenas se vean.
– Las imágenes de reproducción no aparezcan.

o/ou

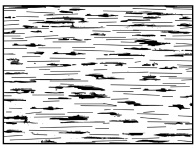

Cuando uno de los problemas de arriba, limpie las cabezas de vídeo con un casete limpiador V8-25CLD Sony (opcional). Compruebe las imágenes, y si el problema persiste, repita la limpieza.

Limpieza de la pantalla de cristal líquido

Si la pantalla de cristal líquido está manchada con huellas dactilares o polvo, le recomendamos que utilice un juego de limpieza de pantallas de cristal líquido (opcional) para limpiarla.

Informações sobre manutenção e precauções

Informações sobre manutenção

Limpeza da cabeça de vídeo

Para assegurar gravações normais e imagens nítidas, limpe as cabeças de vídeo.

Quando se reproduz/grava pelo sistema Digital8

A cabeça de vídeo pode estar contaminada quando:
– ruídos em padrão mosaico aparecem na imagem de reprodução;
– a imagem de reprodução não se move;
– as imagens de reprodução estão difíceis de se ver;
– as imagens de reprodução não aparecem;
– o indicador ⊗ e a mensagem «CLEANING CASSETTE» aparecem um após o outro no écran LCD ou no visor electrónico.

Quando se reproduz pelo sistema Hi8/padrão 8 (analógico)

A cabeça de vídeo pode estar contaminada quando:
– as imagens de reprodução contêm ruídos;
– as imagens de reprodução estão difíceis de se ver;
– as imagens de reprodução não aparecem.

Se ocorrer algum dos problemas acima, limpe as cabeças de vídeo com a cassete de limpeza Sony V8-25CLD (opcional). Verifique a imagem e, se o problema acima ainda persistir, repita a limpeza.

Limpeza do écran LCD

Se impressões digitais ou poeira se impregnarem no écran LCD, recomendamos a utilização do jogo de limpeza LCD (opcional) para a limpeza.

Carga de la batería de manganeso-litio de su videocámara

Su videocámara se suministra con una batería de manganeso-litio instalada a fin de conservar la fecha y la hora, etc., independientemente del selector POWER. La batería de manganeso-litio se cargará siempre mientras esté utilizando su videocámara. Sin embargo, la batería se descargará completamente después de aproximadamente medio año si no utiliza en absoluto su videocámara. Aunque la batería de manganeso-litio no esté cargada, la operación de su videocámara no se verá afectada. Para conservar la fecha y la hora, etc., cargue la batería cuando se haya descargado.

Carga de la batería de manganeso-litio:

- Conecte su videocámara a un tomacorriente de CA utilizando el adaptador de alimentación de CA suministrado con su videocámara, y deje ésta con el selector POWER en OFF durante más de 24 horas.
- O instale la batería completamente cargada en su videocámara, y deje ésta con el selector POWER en OFF durante más de 24 horas.

Precauciones

Operación de la videocámara

- Alimente la videocámara con 7,2 V (batería) u 8,4 V (adaptador de alimentación de CA).
- Para alimentarla con CC o con CA, utilice los accesorios recomendados en este manual de instrucciones.
- Si dentro de su videocámara entra algún objeto sólido o líquido, desenchúfela y haga que sea comprobada por su proveedor Sony antes de volver a utilizarla.
- Evite manejar la videocámara con rudeza y exponerla a golpes. Tenga especial cuidado con el objetivo.
- Cuando no vaya a utilizar su videocámara ponga el selector POWER en OFF (CHG).
- No utilice su videocámara envuelta con una toalla, por ejemplo. Si lo hiciese, podría recalentarse internamente.
- Mantenga la videocámara alejada de campos magnéticos intensos y de vibraciones mecánicas, ya que de lo contrario podría aparecer ruido en las imágenes.

Carregamento da pilha de lítio-manganês na sua videocâmara

A sua videocâmara é fornecida com uma pilha de lítio-manganês instalada para guardar os dados de data e hora, etc., independentemente do ajuste do interruptor POWER. A pilha de lítio-manganês estará sempre carregada enquanto se estiver a usar a videocâmara. Contudo, a carga desta pilha descarregar-se-á gradualmente caso não utilize a videcâmara, e estará completamente exaurida em aproximadamente meio ano, caso não utilize absolutamente a videocâmara. Mesmo que a pilha de lítio-manganês não esteja carregada, isto não afectará o funcionamento da videocâmara. Para guardar a data e a hora, etc., carregue a pilha caso esteja descarregada.

Carregamento da pilha de lítio-manganês:

- Ligue a sua videocâmara a uma tomada da rede eléctrica doméstica com o adaptador CA fornecido junto com a videocâmara, e deixe a videocâmara com o interruptor POWER desactivado durante mais de 24 horas.
- Ou instale a bateria recarregável completamente recarregada na sua videocâmara, e deixe a sua videocâmara com o interruptor POWER desactivado durante mais de 24 horas.

Precauções

Funcionamento da videocâmara

- Utilize a sua videocâmara com 7,2 V (bateria recarregável) ou 8,4 V (adaptador CA).
- Para o funcionamento com CC ou CA, utilize os acessórios recomendados neste manual de instruções.
- Se algum objecto sólido ou líquido penetrar no interior do aparelho, desligue a videocâmara e solicite uma inspecção ao seu agente Sony antes de voltar a utilizá-la.
- Evite manuseamentos bruscos ou choques mecânicos. Seja particularmente cuidadoso(a) com as lentes.
- Mantenha o interruptor POWER ajustado a OFF (CHG) quando não estiver a utilizar a videocâmara.
- Não embrulhe a videocâmara com uma toalha, por exemplo, e a utilize desta forma, pois, caso o faça, poderá ocorrer um sobreaquecimento interno.
- Mantenha a sua videocâmara distante de intensos campos magnéticos ou vibrações mecânicas. Ruídos podem aparecer na imagem.

Información sobre el mantenimiento y precauciones

- No toque la pantalla de cristal líquido con los dedos ni con objetos puntiagudos.
- Si utiliza su videocámara en un lugar frío, en la pantalla puede aparecer una imagen residual. Esto no significa mal funcionamiento.
- Cuando utilice su videocámara, la parte posterior de la pantalla de cristal líquido puede calentarse. Esto no significa mal funcionamiento.

Manejo de los videocasetes

- No inserte nada en los pequeños orificios de la parte posterior del videocasete. Estos orificios se utilizan para detectar el tipo de cinta, su grosor, y si la lengüeta está deslizada o no.
- No abra la cubierta protectora de la cinta ni toque ésta.

Cuidados de su videocámara

- Cuando no vaya a utilizar la videocámara durante mucho tiempo, desconecte la fuente de alimentación y extraiga el videocasete. Conecte periódicamente la alimentación, ponga en funcionamiento las secciones de videocámara (CAMERA) y reproductor (VCR), y reproduzca una cinta durante unos 3 minutos.
- Limpie el objetivo con un cepillo suave para quitar el polvo. Si hay huellas dactilares, elimínelas con un paño suave.
- Limpie el cuerpo de la videocámara con un paño suave y seco, o con un paño suave ligeramente humedecido en una solución poco concentrada de detergente. No utilice ningún tipo de disolvente, ya que podría dañar el acabado.
- No permita que entre arena en su videocámara. Cuando utilice su videocámara en una playa o en un lugar polvoriento, protéjala contra la arena o el polvo. La arena o el polvo, puede causar el mal funcionamiento de su videocámara, y a veces este mal funcionamiento puede resultar irreparable.

Conexión a su PC

- Para grabar con un cale i.LINK las imágenes procesadas o editadas por su PC, utilice un nuevo videocasete Hi8 Hi8/Digital8
- Para introducir las imágenes grabadas mediante un sistema Hi8/8 estándar (analógico) en su PC, duplique en primer lugar las imágenes en un videocasete Digital8 o DV, y después introdúzcalas en su PC.

Informações sobre manutenção e precauções

- Não toque o écran LCD com os seus dedos ou algum objecto pontudo.
- Caso a sua videocâmara seja utilizada em um local frio, uma imagem residual poderá aparecer no écran. Isto não representa mau funcionamento.
- Durante a utilização da sua videocâmara, a traseira do écran LCD pode aquecer-se. Isto não significa mau funcionamento.

Acerca do manuseamento das cassetes

- Não insira nada nos pequenos orifícios da parte traseira da cassete. Tais orifícios servem para detectar o tipo e a espessura da fita, e a exteriorização ou não da lingueta de gravação.
- Não abra a cobertura de protecção da fita nem toque na fita.

Cuidados com a videocâmara

- Quando a videocâmara não for ser utilizada por um longo intervalo, remova a cassete e, periodicamente, ligue a alimentação para operar as secções CAMERA e VCR, e reproduza uma fita por cerca de 3 minutos.
- Limpe a objectiva com uma escova macia para remover a sujidade. Caso haja impressões digitais impregnadas na lente, remova-as com um pano macio.
- Limpe o corpo da videocâmara com um pano macio seco ou um pano macio levemente humedecido com solução de detergente suave. Não utilize nenhum tipo de solvente pois este pode avariar o acabamento.
- Não deixe que areia penetre na videocâmara. Caso utilize a videocâmara numa praia arenosa ou em um local empoeirado, proteja-a da areia ou poeira. Areia ou poeira pode causar um mau funcionamento do aparelho, às vezes impossível de ser consertado.

Ligação ao seu computador

- Na gravação com o cabo i.LINK, de uma imagem processada ou editada pelo seu computador, utilize uma nova cassete Hi8 Hi8/Digital8.
- Na introdução da imagem gravada pelo sistema Hi8/padrão 8 (analógico) no seu computador, duplique a imagem numa fita Digital8 ou DV primeiro, e então introduza-a no seu computador.

Información sobre el mantenimiento y precauciones

Cuando introduzca una imagen grabada con el sistema Hi8/8 estándar en VAIO Sony
La función Program Capture (captura de programas) de movimiento Dvgate no trabajará. Para utilizar esta función, duplique la imagen en primer lugar en una cinta Digital8 ❚❚ o DV, y después introdúzcala en su VAIO Sony.

Adaptador de alimentación de CA

- Cuando no vaya a utilizar la unidad durante mucho tiempo, desenchúfela de la red. Para desconectar el cable de alimentación tire del enchufe. No tire nunca del propio cable.
- No utilice la unidad con el cable de alimentación dañado, si la ha dejado caer, o si está dañada.
- No doble a la fuerza el cable de alimentación a la fuerza, ni coloque ningún objeto pesado sobre él. Esto podría dañar el cable de alimentación y provocar incendios o descargas eléctricas.
- Cerciórese de que ningún objeto metálico entre en contacto con las partes metálicas de la sección de conexión. En caso contrario, podría producirse un cortocircuito que dañaría la unidad.
- Mantenga siempre limpios los contactos metálicos.
- No desarme la unidad.
- No golpee ni deje caer la unidad.
- Cuando esté utilizando la unidad especialmente durante la carga, manténgala alejada de receptores de AM y de equipos de vídeo porque podría interferir en la recepción de AM y en la operación de dichos equipos de vídeo.
- La unidad se calentará cuando esté en funcionamiento. Esto no significa mal funcionamiento.
- No coloque la unidad en lugares:
  – Extremadamente cálidos o fríos
  – Polvorientos o sucios
  – Muy húmedos
  – Sometidos a vibraciones

Informações sobre manutenção e precauções

Quando introduzir a imagem gravada pelo sistema Hi8/padrão 8 no Sony VAIO
A função de Captura de Programa do movimento DVgate não funciona. Para utilizar esta função, duplique a imagem numa fita Digital8 ❚❚ ou DV primeiro e então introduza-a no seu Sony VAIO.

Adaptador CA

- Desligue o aparelho da alimentação CA quando não for utilizá-lo durante um período prolongado. Para desligar o cabo de alimentação CA, puxe-o pela ficha, nunca pelo próprio cabo.
- Não utilize o adaptador CA com um cabo de alimentação CA avariado ou após quedas ou avarias do mesmo.
- Não dobre o cabo de alimentação CA forçosamente, nem coloque objectos pesados sobre o mesmo. Do contrário, poderá avariar o cabo e causar um incêndio ou choque eléctrico.
- Certifique-se de que nenhum objecto metálico entre em contacto com as partes metálicas da secção de ligação. Do contrário, poderá provocar um curto-circuito e avarias no aparelho.
- Mantenha sempre as partes metálicas de contacto limpas.
- Não desmonte o adaptador CA.
- Não aplique choques mecânicos nem deixe cair o adaptador CA.
- Durante o seu funcionamento, particularmente durante o carregamento da bateria, mantenha o adaptador CA distante de receptores AM e equipamentos de vídeo para evitar interferências na recepção de AM e no funcionamento de vídeo.
- O adaptador CA aquece-se durante o seu funcionamento. Isto não significa mau funcionamento.
- Não coloque o adaptador CA em locais:
  – extremamente quentes ou frios;
  – com poeira ou sujidades;
  – muito húmidos;
  – sujeitos a vibrações.

Información sobre el mantenimiento y precauciones

Acerca del cuidado y el almacenamiento del objetivo

- Frote la superficie del objetivo con un paño suave en los casos siguientes:
  - Cuando haya huellas dactilares en la superficie del objetivo.
  - En lugares cálidos o húmedos.
  - Cuando utilice el objetivo en ambientes susceptibles a la sal, como en orillas del mar.
- Guarde el objetivo en un lugar bien ventilado donde no haya suciedad ni mucho polvo.

Para evitar que se produzca moho, realice periódicamente lo que se ha indicado arriba.
Le recomendamos que conecte la alimentación de su videocámara y que la utilice una vez al mes a fin de mantenerla en buen estado durante mucho tiempo.

Batería

- Utilice solamente el cargador o el equipo de vídeo con función de carga especificado.
- Para evitar accidentes por un cortocircuito, no permita que objetos metálicos entren en contacto con los terminales de la batería.
- Mantenga la batería alejada del fuego.
- No exponga nunca la batería s temperaturas superiores a 60°C, como en un automóvil estacionado al sol o bajo la luz solar directa.
- Mantenga la batería seca.
- No golpee la batería.
- No desarme ni modifique la batería.
- Fije la batería al equipo de vídeo con seguridad.
- Si en la batería queda cierta capacidad, la carga de la misma no afectará su capacidad original.

Informações sobre manutenção e precauções

Acerca dos cuidados e do armazenamento da objectiva

- Limpe a superfície da objectiva com um pano macio nas seguintes circunstâncias:
  - Quando houver impressões digitais na superfície da lente
  - Em locais quentes ou húmidos
  - Quando a objectiva for utilizada em ambientes susceptíveis a sal, tal como à beira-mar
- Guarde a objectiva em um local bem-ventilado, pouco sujeito a sujidades e pó.

Para evitar a ocorrência de mofo, execute periodicamente o explicado acima.
Recomendamos activar e operar a videocâmara cerca de uma vez por mês para mantê-la em estado óptimo por um longo tempo.

Bateria recarregável

- Utilize somente o carregador ou equipamento de vídeo especificado com a função de carregamento.
- Para evitar acidentes decorrentes de um curto-circuito, não permita que objectos metálicos entrem em contacto com os terminais da bateria.
- Mantenha a bateria recarregável distante do fogo.
- Nunca exponha a bateria recarregável a temperaturas acima de 60°C, tal como no interior de um automóvel estacionado no sol, ou sob a luz solar directa.
- Mantenha a bateria recarregável seca.
- Não exponha a bateria recarregável a nenhum choque mecânico.
- Não desmonte nem modifique a bateria recarregável.
- Acople a bateria recarregável ao equipamento de vídeo firmemente.
- A recarga quando ainda resta alguma carga não afecta a capacidade original da bateria.

Información sobre el mantenimiento y precauciones

Nota sobre las pilas

Para evitar los posibles daños que podría causar el derrame del electrólito de las pilas, tenga en cuenta lo siguiente:

– Cerciórese de insertar las pilas haciendo coincidir los polos + y – con las marcas + y –.
– Las pilas no son recargables.
– No utilice pilas nuevas junto con las viejas.
– No utilice a la vez pilas de tipos diferentes.
– De las pilas fluirá corriente cuando no se utilicen durante mucho tiempo.
– No utilice pilas con derrame de su electrólito.

Si el electrólito de las pilas se derrama

- Limpie cuidadosamente el electrólito de la caja de pilas antes de volver a colocar las pilas.
- Si toca el electrólito, lávese con agua.
- Si el electrólito entra en sus ojos, lávelos con mucha cantidad de agua y después consulte a un médico.

Si se produce cualquier problema, desenchufe la unidad y póngase en contacto con su proveedor Sony.

Informações sobre manutenção e precauções

Nota acerca das pilhas secas

Para evitar possíveis avarias decorrentes da fuga de electrólitos da pilha ou corrosão, observe os pontos a seguir:

– Certifique-se de inserir as pilhas observando a correspondência dos pólos + – com as marcas + –.
– Pilhas secas não são recarregáveis.
– Não use uma combinação de pilhas novas com velhas.
– Não use diferentes tipos de pilha juntos.
– Ocorre fluxo de corrente das pilhas quando estas não são usadas por longo tempo.
– Não utilize uma pilha com vazamento.

Caso ocorra fuga de electrólitos da pilha

- Limpe o líquido no estojo de pilhas cuidadosamente antes de substituir as pilhas.
- Caso toque no líquido, lave-se bem com água.
- Caso o líquido entre nos olhos, lave os olhos com água em abundância e então consulte um médico.

Caso surja alguma problema, desligue o aparelho da tomada da rede e consulte o seu agente Sony mais próximo.

Especificaciones

Videocámara

Sistema

Sistema de videograbación
2 cabezas giratorias
Sistema de exploración helicoidal
Sistema de audiograbación
Cabezas giratorias, sistema de PCM
Cuantificación: 12 bits (Fs 32 kHz, estéreo 1, estéreo 2), 16 bits (Fs 48 kHz, estéreo)
Señal de vídeo
Color NTSC, normas EIA
Videocasetes recomendados
Videocasetes Hi8/Digital8
Tiempo de grabación/ reproducción (utilizando un videocasete Hi8 de 120 min.)
Modo SP: 1 hora
Modo LP: 1 hora y 30 minutos
Tiempo de avance rápido/ rebobinado (utilizando un videocasete Hi8 de 120 min.)
Aprox. 5 min.
Visor
Electrónico (monocromo)
Dispositivo de imagen
Dispositivo de transferencia de carga (CCD) 3 mm (tipo 1/6)
Aprox. 460 000 píxeles
(Efectivos: aprox. 290 000 píxeles)
Objetivo
Objetivo con zoom motorizado combinado
Diámetro para filtro de 37 mm
25× (Óptico), 700× (Digital)
Distancia focal
2,4 - 60 mm
Convertidos a una cámara fotográfica de 35 mm
42 - 1 050 mm
Temperatura de color
Automática
Iluminación mínima
4 lux (F 1.6)
0 lux (en el modo de videofilmación en la obscuridad)*
* Los motivos que no puedan verse debido a la obscuridad podrán videofilmarse con iluminación infrarroja.

Conectores de entrada/salida

Entrada/salida de vídeo S
Miniconector DIN de 4 contactos
Señal de luminancia: 1 Vp-p, 75Ω (ohmios), desequilibrada
Señal de crominancia: 0,286 Vp-p, 75Ω (ohmios), desequilibrada
Entrada/Salida de audio/vídeo
AV MINIJACK, 1 Vp-p, 75Ω (ohmios), desequilibrada, sincronismo negativo, 327 mV, (con una impedancia de entrada de más de 47 kΩ (kiloohmios))
Impedancia de salida de menos de 2,2 kΩ (kiloohmios)/minitoma estéreo (3,5 mm de diá.)
Impedancia de entrada de más de 47 kΩ (kiloohmios)
Toma para auriculares
Minitoma estéreo (3,5 mm de diá.)
Toma USB (DCR-TRV330/TRV530)
Mini-B
Toma LANC
Microtoma estéreo (2,5 mm da diá.)
Toma MIC
Minitoma estéreo (3,5 mm de diá.)
Entrada/salida de i, DV
Conector de 4 contactos

Pantalla de cristal líquido

Imagen
DCR-TRV230/TRV330:
6,2 cm (tipo 2,5)
50,3 × 37,4 mm
DCR-TRV530:
8,8 cm (tipo 3,5)
72,2 × 50,4 mm
Número total de puntos
DCR-TRV230/TRV330 :
61 600 (280 × 220)
DCR-TRV530 :
123 200 (560 × 220)

Generales

Alimentación
7,2 V (batería)
8,4 V (adaptador de alimentación de CA)
Consumo medio (utilizando la batería)
Durante la videofilmación utilizando
Pantalla de cristal líquido
DCR-TRV230/TRV330 : 3,9 W
DCR-TRV530 : 4,2 W
Visor
3,0 W
Temperatura de funcionamiento
0 a 40°C
Temperatura de carga recomendada
10 a 30 °C
Temperatura de almacenamiento
–20 a 60°C
Dimensiones (aprox.)
85 × 102 × 205,5 mm
(an/al/prf)
Masa (aprox.)
DCR-TRV230 : 880 g
DCR-TRV330 : 900 g
DCR-TRV530 : 930 g
excluyendo la batería, el videocasete, y la bandolera
DCR-TRV230 : 1 020 g
DCR-TRV330 : 1 040 g
DCR-TRV530 : 1 070 g
incluyendo la batería NP-FM30, 120 min. videocasete Hi8 y la bandolera
Accesorios suministrados
Consulte la página 5

Adaptador de alimentación de CA

Alimentación
ca100 - 240 V, 50/60 Hz
Consumo
23 W
Tensión de salida
DC OUT: cc8,4 V, 1,5 A en el modo operación
Temperatura de funcionamiento
0 a 40°C
Temperatura de almacenamiento
–20 a 60°C
Dimensiones (aprox.)
125 × 39 × 62 mm (an/al/prf) excluyendo partes y controles salientes
Masa (aprox.)
280 g
excluyendo el cable de alimentación

Batería

Tensión de salida máxima
cc8,4 V
Tensión de salida media
cc7,2 V
Capacidad
5,0 Wh (700 mAh)
Temperatura de funcionamiento
0 a 40°C
Dimensiones (aprox.)
38,2 × 20,5 × 55,6 mm (an/al/prf)
Masa (aprox.)
65 g
Tipo
Iones de litio

"Memory Stick"

(DCR-TRV330/TRV530 solamente)

Memoria
Memoria flash
4 MB: MSA-4A
Tensión de alimentación
2,7 - 3,6 V
Consumo
Aprox. 45 mA en el modo de operación
Aprox. 130 µA en el modo de espera
Dimensiones (aprox.)
50 × 2,8 × 21,5 mm (an/al/prf)
Masa (aprox.)
4 g

El diseño y las especificaciones están sujetos a cambio sin previo aviso.

Especificações

Videocâmara

Sistema

Sistema de gravação de vídeo
2 cabeças giratórias
Sistema de varredura helicoidal
Sistema de gravação de áudio
Sistema PCM, com cabeças giratórias
Quantização: 12 bits (Fs 32 kHz, estéreo 1, estéreo 2), 16 bits (Fs 48 kHz, estéreo)
Sinal de vídeo
Norma de cores NTSC, padrões EIA
Cassetes recomendadas
Cassetes de vídeo Hi8/Digital8
Tempo de gravação/reprodução (com cassete de vídeo Hi8 de 120 min.)
Velocidade SP: 1 hora
Velocidade LP: 1 hora e 30 min.
Tempo de avanço rápido/ rebobinagem (com cassete de vídeo Hi8 de 120 min.)
Aprox. 5 min.
Visor
Visor electrónico monocrómico
Sensor de imagem
CCD (dispositivo de carga acoplada) de 3 mm (tipo 1/6)
Aprox. 460 000 pixels (Efectivo: Aprox. 290 000 pixels)
Objectiva
Lentes com zoom motorizado combinado
Diâmetro do filtro de 37 mm
25× (óptico), 700× (digital)
Distância focal
2,4 - 60 mm
Quando convertido a uma câmara estática de 35 mm
42-1 050 mm
Temperatura de cor
Automática
Iluminação mínima
4 lx (lux) (F 1,6)
0 lx (lux) (no modo de filmagem nocturna)*
* Objectos não visíveis devido à escuridão podem ser filmados com iluminação infravermelha.

Conectores de entrada/saída

Entrada/saída de vídeo S
MiniDIN com 4 terminais
Sinal de luminância: 1 Vp-p, 75 Ω (ohms), desequilibrado
Sinal de crominância: 0,286 Vp-p, 75 Ω (ohms), desequilibrado
Entrada/saída de áudio/vídeo
AV MINIJACK, 1 Vp-p, 75 Ω (ohms), desequilibrado, sincronia negativa, 327 mV, (à impedância de saída superior a 47 kΩ (kohms)
Impedância de saída com menos de 2,2 kΩ (kohms)/minitomada estéreo (ø 3,5 mm)
Impedância de entrada maior que 47 kΩ (kohms)
Tomada para auscultadores
Minitomada estéreo (ø 3,5 mm)
Tomada USB (DCR-TRV330/ TRV530)
mini-B
Tomada LANC
Microtomada estéreo (ø 2,5 mm)
Tomada MIC
Minitomada estéreo (ø 3,5 mm)
Entrada/saída i DV
Conector de 4 terminais

Écran LCD

Imagem
DCR-TRV230/TRV330: 6,2 cm (Tipo 2,5)
50,3 × 37,4 mm
DCR-TRV530: 8,8 cm (Tipo 3,5)
72,2 × 50,4 mm
Número total de pontos
DCR-TRV230/TRV330
61 600 (280 × 220)
DCR-TRV530
123 200 (560 × 220)

Generalidades

Alimentação requerida
7,2 V (bateria recarregável)
8,4 V (adaptador CA)
Consumo médio (na utilização da bateria recarregável)
Durante gravações de câmara
Com o painel LCD
DCR-TRV230/TRV330: 3,9 W
DCR-TRV530: 4,2 W
Com o visor electrónico
3,0 W
Temperatura de funcionamento
0 °C a 40 °C
Temperatura de carregamento recomendada
10 °C a 30 °C
Temperatura de armazenagem
–20 °C a +60 °C
Dimensões (aprox.)
85 × 102 × 205,5 mm (l/a/p)
Peso (aprox.)
DCR-TRV230: 880 g
DCR-TRV330: 900 g
DCR-TRV530: 930 g
excluindo bateria recarregável, cassete e correia tiracolo
DCR-TRV230: 1 020 g
DCR-TRV330: 1 040 g
DCR-TRV530: 1 070 g
incluindo a bateria recarregável NP-FM30, uma cassete Hi8 de 120 min. e a correia tiracolo
Acessórios fornecidos
Consulte a página 5

Adaptador CA

Alimentação requerida
100 - 240 V CA, 50/60 Hz
Consumo
23 W
Tensão de saída
DC OUT: 8,4 V, 1,5 A no modo de funcionamento
Temperatura de funcionamento
0 °C a 40 °C
Temperatura de armazenagem
–20 °C a +60 °C
Dimensões (aprox.)
125 × 39 × 62 mm (l/a/p), excluindo partes salientes
Peso (aprox.)
280 g
excluindo o cabo de alimentação CA

Bateria recarregável

Tensão máxima de saída
8,4 V CC
Tensão média de saída
7,2 V CC
Capacidade
5,0 Wh (700 mAh)
Temperatura de funcionamento
0°C a 40°C
Dimensões (aprox.)
38,2 × 20,5 × 55,6 mm (l/a/p)
Peso (aprox.)
65 g
Tipo
Íon lítio

«Memory Stick»

(Somente DCR-TRV330/TRV530)

Memória
Memória relâmpago
4MB: MSA-4A
Voltagem de funcionamento
2,7 - 3,6 V
Consumo
Aprox. 45 mA no modo de funcionamento
Aprox. 130 µA no modo de espera
Dimensões (aprox.)
50 × 2,8 × 21,5 mm (l/a/p)
Peso (aprox.)
4 g

Design e especificações sujeitos a alterações sem aviso prévio.

— Referencia rápida —

Identificación de partes y controles

Videocámara

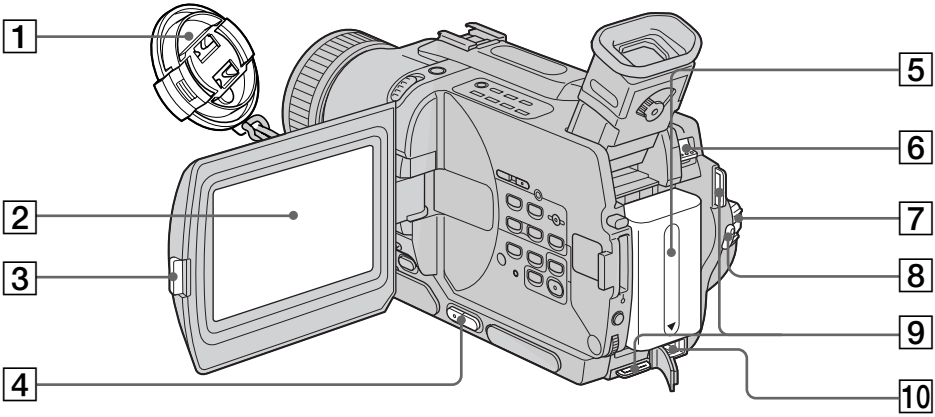

1 **Tapa del objetivo** (pág. 26)
2 **Pantalla de cristal líquido** (pág. 26)
3 **Mando de apertura (OPEN)** (pág. 26)
4 **Teclas de volumen (VOLUME)** (pág. 39)
5 **Batería** (pág. 15)
6 **Palanca de liberación de la batería (BATT)** (pág. 15)
7 **Selector de alimentación (POWER)** (pág. 26)
8 **Tecla de inicio/parada (START/STOP)** (pág. 26)
9 **Ganchos para la bandolera** (pág. 213)
10 **Toma de entrada de CC (DC IN)** (pág. 16)

GENUINE VIDEO ACCESSORIES

Esta marca indica que este producto es un accesorio genuino para productos de vídeo Sony. Cuando adquiera productos de vídeo Sony, Sony recomienda adquirir accesorios con esta marca "GENUINE VIDEO ACCESSORIES".

— Rápida referência —

Identificação das partes e dos controlos

Videocâmara

1 **Tampa da objectiva** (pág. 26)
2 **Écran LCD** (pág. 26)
3 **Tecla OPEN de abertura** (pág. 26)
4 **Teclas VOLUME** (pág. 39)
5 **Bateria recarregável** (pág. 15)
6 **Alavanca de liberação BATT da bateria** (pág. 15)
7 **Interruptor POWER de alimentação** (pág. 26)
8 **Tecla START/STOP de início/paragem** (pág. 26)
9 **Prendedores para correia tiracolo** (pág. 213)
10 **Tomada DC IN de entrada de corrente contínua** (pág. 16)

GENUINE VIDEO ACCESSORIES

Esta marca indica que o produto em questão é um acessório genuíno para produtos de vídeo Sony.
Na aquisição de produtos de vídeo Sony, a Sony recomenda obter acessórios com esta marca «GENUINE VIDEO ACCESSORIES».

Identificación de partes y controles

Identificação das partes e dos controlos

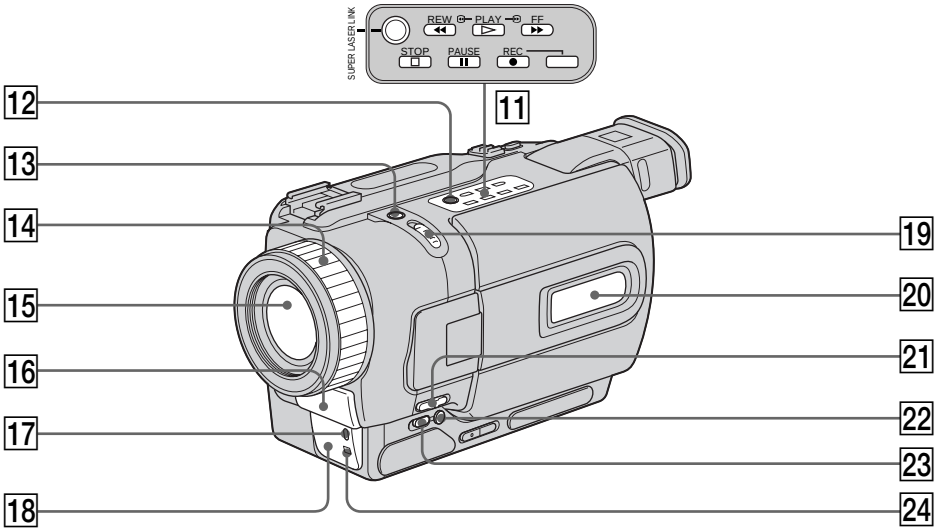

11 **Teclas de control de vídeo** (pág. 39, 42)
Parada (■ STOP)
Rebobinado (◀◀ REW)
Reproducción (▶ PLAY)
Avance rápido (▶▶ FF)
Pausa (❚❚ PAUSE)
Grabación (● REC)

12 **Tecla de enlace láser súper (SUPER LASER LINK)** (pág. 47)

13 **Tecla de videofilmación en la obscuridad súper (SUPER NIGHTSHOT)** (pág. 33)

14 **Anillo de enfoque** (pág. 67)

15 **Objetivo**

16 **Micrófono**

17 **Lámpara indicadora de videofilmación** (pág. 26)

18 **Emisor de rayos infrarrojos** (pág. 33, 47)

19 **Interruptor de videofilmación en la obscuridad (NIGHTSHOT)** (pág. 33)

20 **Visualizador** (pág. 220)

21 **Selector de enfoque (FOCUS)** (pág. 67)

22 **Tecla de contraluz (BACK LIGHT)** (pág. 32)

23 **Tecla de aumento gradual/ desvanecimiento (FADER)** (pág. 55)

24 **Sensor de control remoto**

11 **Teclas de controlo de vídeo** (pág. 39, 42)
■ STOP (paragem)
◀◀ REW (rebobinagem)
▶ PLAY (reprodução)
▶▶ FF (avanço rápido)
❚❚ PAUSE (pausa)
● REC (gravação)

12 **Tecla SUPER LASER LINK de super enlace a laser** (pág. 47)

13 **Tecla SUPER NIGHTSHOT de super filmagem nocturna** (pág. 33)

14 **Anel de focagem** (pág. 67)

15 **Objectiva**

16 **Microfone**

17 **Lâmpada de gravação da videocâmara** (pág. 26)

18 **Emissor de raios infravermelhos** (pág. 33, 47)

19 **Interruptor NIGHTSHOT de filmagem nocturna** (pág. 33)

20 **Mostrador** (pág. 220)

21 **Interruptor FOCUS de focagem** (pág. 67)

22 **Tecla BACK LIGHT de contraluz** (pág. 32)

23 **Tecla FADER de fusão** (pág. 55)

24 **Sensor remoto**

¿Qué es enlace láser súper (SUPER LASER LINK) ?
El sistema de enlace láser súper transmite y recibe imágenes y sonido entre equipos de vídeo que posean la marca de enlace súper utilizando rayos infrarrojos.

O que é SUPER LASER LINK?
O sistema de super enlace a laser emite e recebe imagens e som entre equipamentos de vídeo que possuem a marca de super enlace a laser, por meio de raios infravermelhos.

Identificación de partes y controles

Identificação das partes e dos controlos

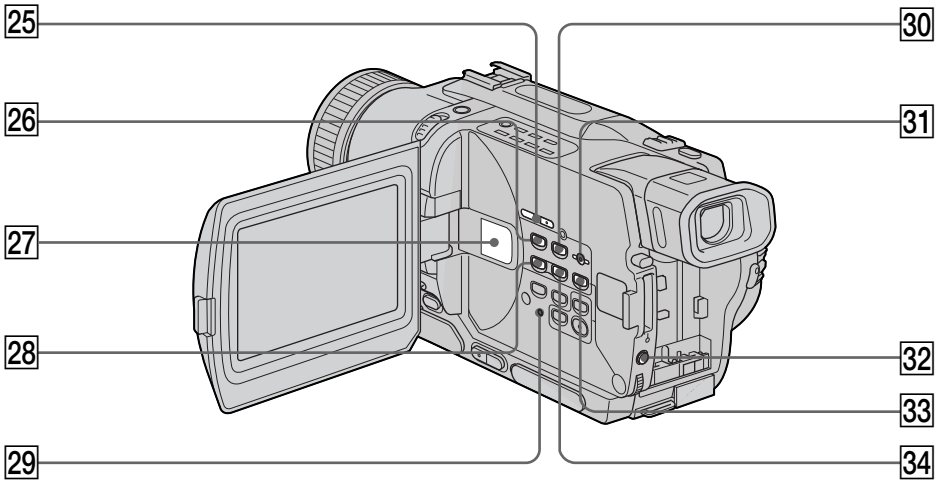

25 **Teclas de búsqueda para edición (EDITSEARCH)** (pág. 37)

26 **Tecla de reproducción de la memoria (MEMORY PLAY)** (pág. 153) (DCR-TRV330/TRV530 solamente)

27 **Altavoz**

28 **Tecla de memoria (MEMORY –)** (pág. 143, 153)

29 **Tecla de reposición (RESET)** (pág. 181)

30 **Tecla de índice de la memoria (MEMORY INDEX)** (pág. 155) (DCR-TRV330/TRV530 solamente)

31 **Tecla de borrado de la memoria (MEMORY DELETE)** (pág. 171) (DCR-TRV330/TRV530 solamente)

32 **Tecla de exposición (EXPOSURE)** (pág. 66)

33 **Tecla de mezcla de memoria (MEMORY MIX)** (pág. 143) (DCR-TRV330/TRV530 solamente)

34 **Tecla de memoria (MEMORY +)** (pág. 143, 153) (DCR-TRV330/TRV530 solamente)

Fijación de la bandolera

Fije la bandolera suministrada con su videocámara en los ganchos para la misma.

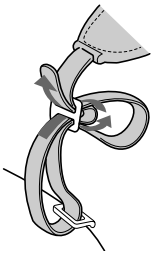

25 **Teclas EDITSEARCH de busca para edição** (pág. 37)

26 **Tecla MEMORY PLAY de reprodução com memória** (pág. 153) (somente DCR-TRV330/TRV530)

27 **Altifalante**

28 **Tecla MEMORY – de memória** (pág. 143, 153) (somente DCR-TRV330/TRV530)

29 **Tecla RESET de reinício** (pág. 189)

30 **Tecla MEMORY INDEX de índex de memória** (pág. 155) (somente DCR-TRV330/TRV530)

31 **Tecla MEMORY DELETE de eliminação de memória** (pág. 171) (somente DCR-TRV330/TRV530)

32 **Tecla EXPOSURE de exposição** (pág. 66)

33 **Tecla MEMORY MIX de mistura de memória** (pág. 143) (somente DCR-TRV330/TRV530)

34 **Tecla MEMORY + de memória** (pág. 143, 153) (somente DCR-TRV330/TRV530)

Encaixe da correia tiracolo

Encaixe a correia tiracolo fornecida com a sua videocâmara nos prendedores para a correia tiracolo.

Identificación de partes y controles

Identificação das partes e dos controlos

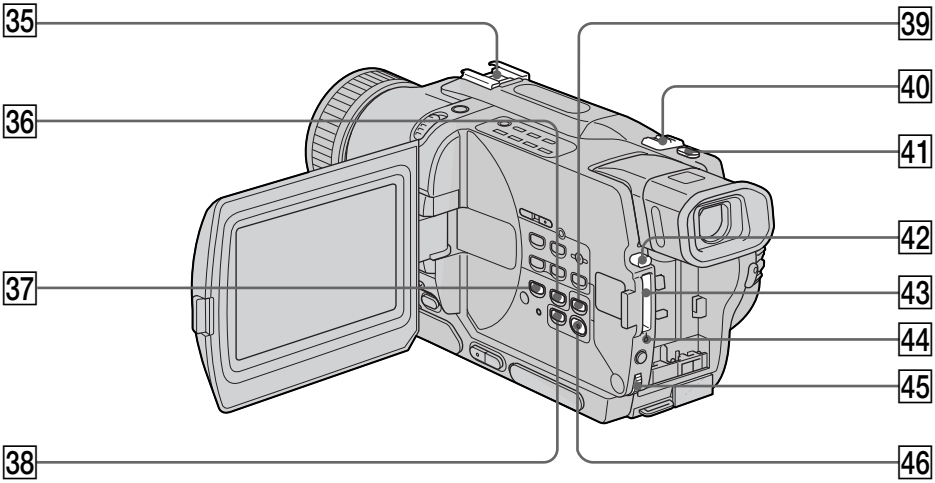

35 **Zapata para accesorios inteligente**
36 **Tecla de búsqueda de fin (END SEARCH)** (pág. 37)
37 **Tecla selectora de visualización (DISPLAY)** (pág. 40)
38 **Tecla de título (TITLE)** (pág. 69)
39 **Tecla del zoom de reproducción (PB ZOOM)** (pág. 78, 165)
40 **Palanca del zoom motorizado** (pág. 29)
41 **Tecla de fotografía (PHOTO)** (pág. 49, 135)
42 **Tecla de expulsión del "Memory Stick"** (pág. 131) (DCR-TRV330/TRV530 solamente)
43 **Ranura para el "Memory Stick"** (pág. 131) (DCR-TRV330/TRV530 solamente)
44 **Lámpara indicadora de acceso** (pág. 131) (DCR-TRV330/TRV530 solamente)
45 **Dial de selección/ejecución (SEL/PUSH EXEC)** (pág. 112)
46 **Tecla de menú (MENU)** (pág. 112)

Intelligent Accessory Shoe

Notas sobre la zapata para accesorios inteligente

- La zapata para accesorios inteligente suministra alimentación a accesorios opcionales, tales como una lámpara para vídeo un micrófono o una impresora (DCR-TRV330/TRV530 solamente)
- La zapata para accesorios inteligente está vinculada con el selector POWER, lo que le permitirá conectar y desconectar la alimentación suministrada por la zapata. Para más información, consulte el manual de instrucciones del accesorio.
- La zapata para accesorios inteligente posee un dispositivo de seguridad para fijar bien el accesorio instalado. Para conectar un accesorio, presiónelo hacia abajo, empújelo hasta el final, y después apriete el tornillo.
- Para extraer un accesorio, afloje el tornillo, presione hacia abajo, y tire del accesorio.

35 **Calço de acessório inteligente**
36 **Tecla END SEARCH de busca do final** (pág. 37)
37 **Tecla DISPLAY de indicações** (pág. 40)
38 **Tecla TITLE de título** (pág. 69)
39 **Tecla PB ZOOM do zoom de reprodução** (pág. 78, 165)
40 **Alavanca do zoom motorizado** (pág. 29)
41 **Tecla PHOTO de fotografia** (pág. 49, 135)
42 **Tecla de ejecção de «Memory Stick»** (pág. 131) (somente DCR-TRV330/TRV530)
43 **Ranhura de «Memory Stick»** (pág. 131) (somente DCR-TRV330/TRV530)
44 **Lâmpada de acesso** (pág. 131) (somente DCR-TRV330/TRV530)
45 **Disco SEL/PUSH EXEC de selecção/execução** (pág. 112)
46 **Tecla MENU** (pág. 112)

Intelligent Accessory Shoe

Notas acerca do calço de acessório inteligente

- O calço de acessório inteligente fornece alimentação aos acessórios opcionais tais como luz de vídeo, microfone ou impressora (somente DCR-TRV330/TRV530).
- O calço de acessório inteligente está conectado com o interruptor POWER, possibilitando a activação/desactivação da alimentação fornecida pelo calço. Consulte o manual de instruções do acessório quanto a maiores informações.
- O calço de acessório inteligente possui um dispositivo de segurança para a firme fixação do acessório instalado. Para ligar um acessório, pressione-o para baixo e empurre-o até o final, e então aperte o parafuso.
- Para remover um acessório, afrouxe o parafuso e então pressione para baixo e extraia o acessório.

Identificación de partes y controles

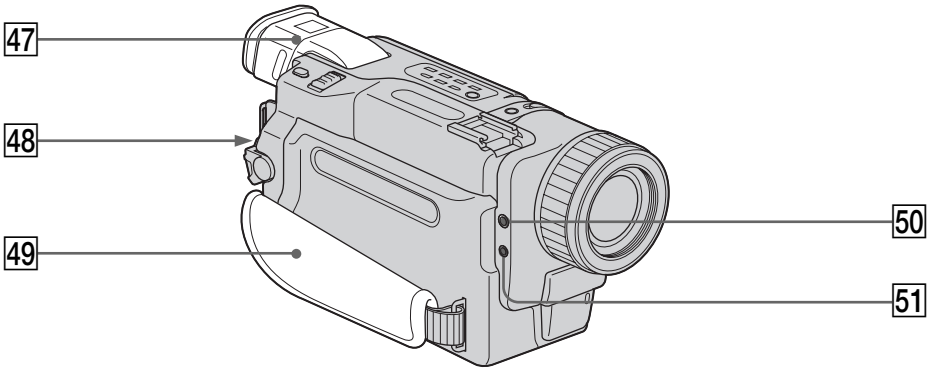

47 **Visor** (pág. 30)

48 **Mando de bloqueo (LOCK)** (pág. 26) (DCR-TRV330/TRV530 solamente)

49 **Correa de la empuñadura**

50 **Toma para auriculares (🎧)**

51 **Toma para micrófono alimentado a través de la clavija (MIC (PLUG IN POWER))**
Conéctele un micrófono externo (opcional). Esta toma acepta también un micrófono de "alimentación a través de la clavija".

Fijación de la tapa del objetivo

Fije la tapa del objetivo a la correa de la empuñadura como se muestra en la ilustración.

Identificação das partes e dos controlos

47 **Visor electrónico** (pág. 30)

48 **Botão LOCK de bloqueio** (pág. 26) (somente DCR-TRV330/TRV530)

49 **Correia de pega**

50 **Tomada 🎧 para auscultadores**

51 **Tomada MIC do microfone (MIC(PLUG IN POWER))**
Ligue um microfone externo (opcional). Esta tomada aceita também um microfone do tipo «alimentação por inserção da ficha».

Fixação da tampa da objectiva

Fixe a tampa da objectiva na correia da pega conforme ilustrado.

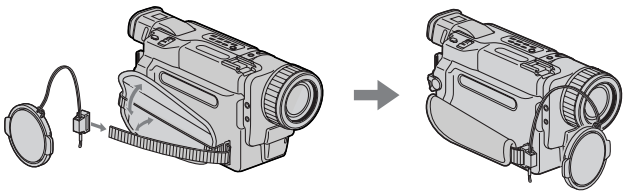

Identificación de partes y controles

Identificação das partes e dos controlos

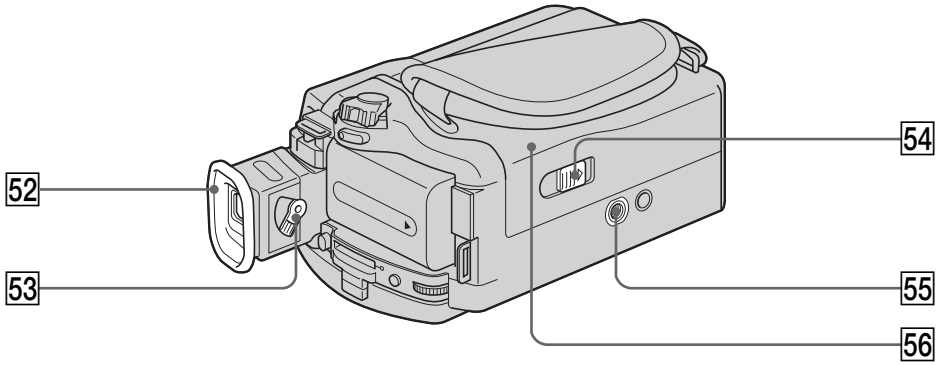

52 **Ocular**

53 **Palanca de ajuste de la lente del visor** (pág. 30)

54 **Techa de apertura/expulsión (OPEN/EJECT)** (pág. 24)

55 **Receptáculo para trípode** (base)
Cerciórese de que la longitud del tornillo del trípode sea inferior a 6,5 mm. De lo contrario, no podría fijar con seguridad el trípode, y el tornillo podría dañar su videocámara.

56 **Compartimiento del videocasete** (pág. 24)

52 **Ocular**

53 **Alavanca de ajuste da lente do visor electrónico** (pág. 30)

54 **Interruptor OPEN/EJECT de abertura/ejecção** (pág. 24)

55 **Receptáculo para tripé** (base)
Certifique-se de que o comprimento do parafuso do tripé seja inferior a 6,5 mm. Doutra maneira, o tripé não poderá ser firmemente montado e o parafuso poderá avariar a sua videocâmara.

56 **Compartimento de cassete** (pág. 24)

Identificación de partes y controles

Identificação das partes e dos controlos

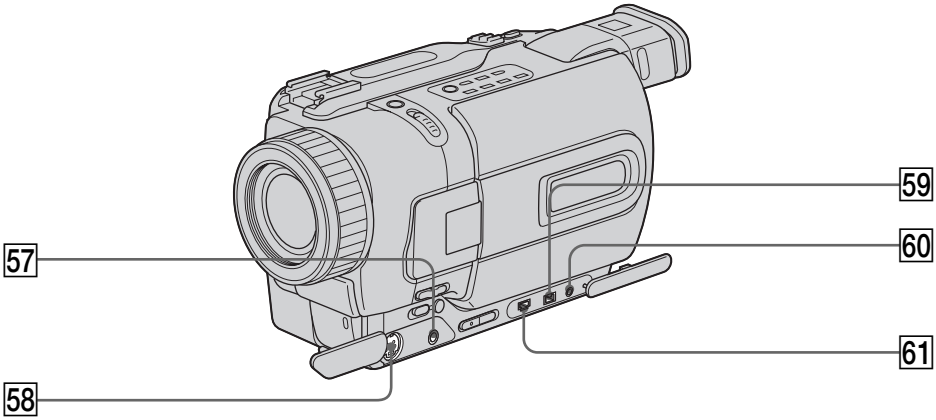

57 **Toma ID-2 de audio/vídeo (AUDIO/VIDEO)** (pág. 45, 85, 150)

58 **Toma de vídeo S ID-2 (S VIDEO ID-2)** (pág. 45)

59 **Toma de entrada/salida vídeodigital (DV IN/OUT)** (pág. 87, 150)
La toma DV IN/OUT es compatible con i.LINK.

60 **Toma LANC**
LANC significa sistema de control de bus de aplicación local. La toma de control LANC se utiliza para controlar el movimiento de la cinta de equipos de vídeo y de dispositivos periféricos conectados a la misma. Esta toma posee la misma función que los conectores indicados como CONTROL L o REMOTE.

61 **Toma (USB)** (pág. 158)
(DCR-TRV330/TRV530 solamente)

57 **Tomada AUDIO/VIDEO ID-2** (pág. 45, 85, 150)

58 **Tomada S VIDEO ID-2** (pág. 45)

59 **Tomada DV IN/OUT de saída DV** (pág. 87, 150)
A tomada DV IN/OUT é compatível com i.LINK.

60 **Tomada LANC**
LANC representa o Sistema de Barramento de Controlo de Aplicação Local. A tomada LANC de controlo é empregue para comandar o transporte da fita do equipamento de vídeo e dos periféricos ligados ao mesmo. Esta tomada possui a mesma função das tomadas indicadas como CONTROL L ou REMOTE.

61 **Tomada (USB)** (pág. 158)
(somente DCR-TRV330/TRV530)

Fijación de la correa de la empuñadura

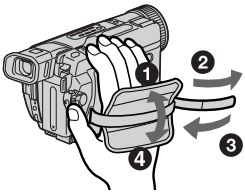

Apriete firmemente la correa de la empuñadura.

Fixação da correia da pega

Aperte a correia da pega firmemente.

Identificación de partes y controles

Mando a distancia

Las teclas del mando a distancia con la misma marca que las de su videocámara poseen idéntica función.

Identificação das partes e dos controlos

Telecomando

As teclas que possuem o mesmo nome tanto no telecomando quanto na videocâmara funcionam de maneira idêntica.

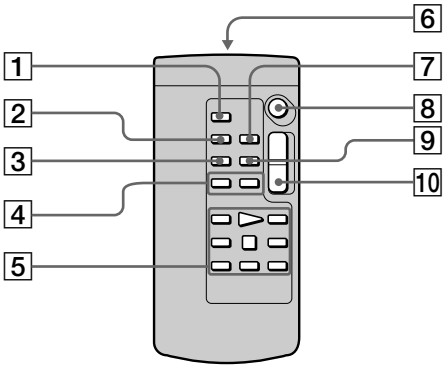

1 **Tecla de fotografía (PHOTO)** (pág. 49, 135)
2 **Tecla selectora de visualización (DISPLAY)** (pág. 40)
3 **Tecla selectora de modo de búsqueda (SEARCH MODE)** (pág. 81, 83)
4 **Teclas de búsqueda/exploración (⏮/⏭)** (pág. 81, 83)
5 **Teclas de transporte de la cinta** (pág. 42)
6 **Transmisor**
Apunte con él hacia el sensor de control remoto para gobernar la videocámara después de haber conectado la alimentación de ésta.
7 **Tecla de memorización de cero (ZERO SET MEMORY)** (pág. 73, 80)
8 **Tecla de inicio/parada (START/STOP)** (pág. 26)
9 **Tecla de código de datos (DATA CODE)** (pág. 41)
10 **Tecla del zoom motorizado** (pág. 29)

1 **Tecla PHOTO de fotografia** (pág. 49, 135)
2 **Tecla DISPLAY de indicação** (pág. 40)
3 **Tecla SEARCH MODE de modo de busca** (pág. 81, 83)
4 **Teclas ⏮/⏭ de busca regressiva/progressiva** (pág. 81, 83)
5 **Teclas de transporte da fita** (p. 42)
6 **Transmissor**
Aponte-o em direcção ao sensor remoto para controlar a videocâmara após ligar a alimentação desta.
7 **Tecla ZERO SET MEMORY de memória do ponto zero** (pág. 73, 80)
8 **Tecla START/STOP de início/paragem de gravações** (pág. 26)
9 **Tecla DATA CODE do código de dados** (pág. 41)
10 **Tecla do zoom motorizado** (pág. 29)

Identificación de partes y controles

Preparación del mando a distancia

Inserte 2 pilas R6 (tamaño AA) haciendo coincidir los polos + y – de las mismas con las marcas + y – del interior del compartimiento de las mismas.

Identificação das partes e dos controlos

Para preparar o telecomando

Insira duas pilhas R6 (tamanho AA) observando a correspondência dos pólos + e – das pilhas com o diagrama de polaridade + – no interior do compartimento de pilhas.

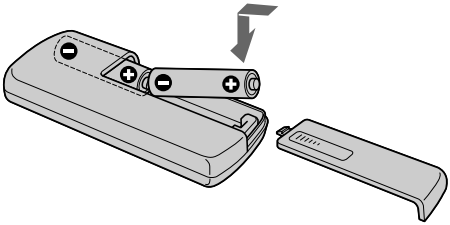

Notas sobre el mando a distancia

- Mantenga el sensor de control remoto alejado de fuentes de iluminación intensa, como la luz solar directa o luces intensas. De lo contrario, es posible que no pudiese controlar a distancia la videocámara.
- Su videocámara funciona con un mando a distancia de modo VTR 2. Los modos de control remoto 1, 2, y 3 se utilizan para diferenciar esta videocámara de videograbadoras Sony a fin de evitar problemas de control remoto. Cuando vaya a utilizar una videograbadora Sony en el modo de control remoto VTR 2, le recomendamos que cambie el modo de control remoto o que cubra el sensor de control remoto de la videograbadora con un papel negro.

Notas acerca do telecomando

- Aponte o sensor remoto distante de fontes luminosas intensas, tais como luz solar directa ou iluminações fortes. Caso contrário, o telecomando poderá não funcionar eficientemente.
- Esta videocâmara funciona no modo de comando VTR 2. Os modos de comando 1, 2 e 3 servem para distinguir esta videocâmara de outros videogravadores Sony, evitando erros de operação de comando à distância. Caso esteja a utilizar outro videogravador Sony com o modo de comando VTR 2, recomendamos alterar o seu modo de comando ou cobrir o seu sensor remoto com um papel preto.

Identificación de partes y controles

Indicadores de operación

Pantalla de cristal líquido y visor/ Écran LCD e visor electrónico

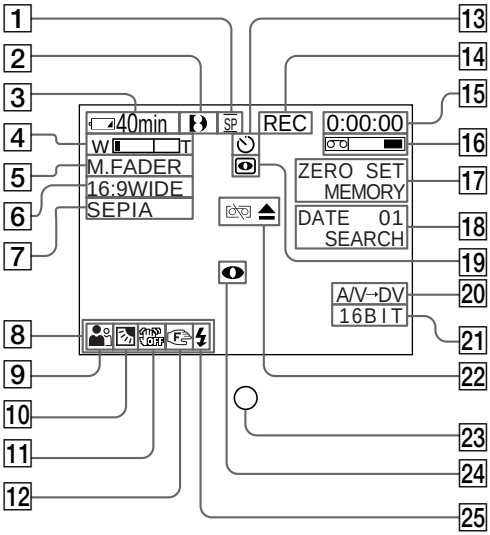

1 **Indicador de modo de grabación** (pág. 26)/ **Indicador de modo de espejo** (pág. 28)

2 **Indicador de formato** (pág. 193)
Aparecerá el indicador , Hi8 o 8.

3 **Indicador de tiempo de batería restante** (pág. 16, 31, 41)

4 **Indicador del zoom** (pág. 29)/**Indicador de exposición** (pág. 66)

5 **Indicador de aumento gradual y desvanecimiento** (pág. 55)/**Indicador de efecto digital** (pág. 60, 76)

6 **Indicador de modo panorámico** (pág. 53)/ **Indicador de fotograma (FRAME)** (pág. 135) (DCR-TRV330/TV530 solamente)

7 **Indicador de efecto de imagen** (pág. 58, 74)

8 **Indicador de volumen** (pág. 39)/**Indicador de código de datos** (pág. 41)

9 **Indicador de exposición automática programada (PROGRAM AE)** (pág. 63)

10 **Indicador de contraluz** (pág. 32)

11 **Indicador de videofilmación estable desactivada** (pág. 114)

12 **Indicador de enfoque manual** (pág. 67)

Identificação das partes e dos controlos

Indicadores de operação

Visualizador/Mostrador

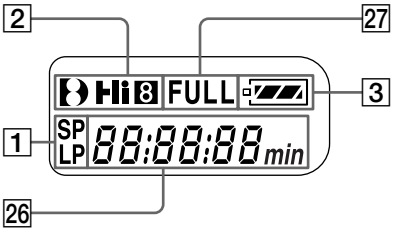

1 **Indicador de modo de velocidade de gravação** (pág. 26)/**indicador de modo espelho** (pág. 28)

2 **Indicador de formato** (pág. 193)
O indicador , Hi8 ou 8 aparece.

3 **Indicador do tempo de carga restante da bateria** (pág. 16, 31, 41)

4 **indicador de zoom** (pág. 29)/**Indicador de exposição** (pág. 66)

5 **Indicador de fusão** (pág. 55)/**indicador de efeito digital** (pág. 60, 76)

6 **Indicador de modo panorâmico** (pág. 53)/ **Indicador FRAME de quadros** (pág. 135) (somente DCR-TRV330/TRV530)

7 **Indicador de efeito de imagem** (pág. 58, 74)

8 **Indicador de volume** (pág. 39)/**indicador de código de dados** (pág. 41)

9 **Indicador PROGRAM AE de programas de exposição automática** (pág. 63)

10 **Indicador de contraluz** (pág. 32)

11 **Indicador de estabilidade da imagem desactivada** (pág. 122)

12 **Indicador de focagem manual** (pág. 67)

Identificación de partes y controles

13 **Indicador del autodisparador** (pág. 35, 51, 139) (DCR-TRV330/TRV530 solamente)

14 **Indicador de espera/Grabación (STBY/REC)** (pág. 26)**/Modo de control de vídeo** (pág. 42)

15 **Indicador del contador de la cinta** (pág. 31)**/ Indicador de código de tiempo** (pág. 31)**/ Indicador de visualización de autodiagnóstico** (pág. 182)**/Indicador de modo de fotografía** (pág. 49)

16 **Indicador de cinta restante** (pág. 31)

17 **Indicador de memorización de cero (ZERO SET MEMORY)** (pág. 73, 80, 110)

18 **Indicador de modo de búsqueda** (pág. 37, 81, 83)

19 **Indicador de videofilmación en la obscuridad (NIGHTSHOT)** (pág. 33)

20 **Indicador de audio/vídeo → vídeo digital (A/V → DV)** (pág. 103)**/Indicador de entrada de vídeo digital (DV IN)** (pág 108)

21 **Indicador de modo de audio** (pág. 118)

22 **Indicadores de advertencia** (pág. 183)

23 **Lámpara indicadora de videofilmación** (pág. 26)
Este indicador aparecerá en el visor.

24 **Indicador de flash para vídeo dispuesto** (pág. 114)
Este indicador aparecerá cuando utilice un flash para vídeo (opcional).

25 **Indicador de modo de flash de vídeo** (pág. 114)
Este indicador aparecerá cuando utilice un flash para vídeo (opcional).

26 **Indicador del contador de la cinta** (pág. 31)**/ Indicador de código de tiempo** (pág. 31)**/ Indicador de la función de visualización de autodiagnóstico** (pág. 182)

27 **Indicador de carga completa (FULL)** (pág. 16)

Identificação das partes e dos controlos

13 **Indicador de temporizador automático** (pág. 35, 51, 139) (somente DCR-TRV330/ TRV530)

14 **Indicador STBY/REC de espera/gravação** (pág. 26)**/modo de controlo de vídeo** (pág. 42)

15 **Indicador de contador de fita** (pág. 31)**/ Indicador de código de tempo** (pág. 31)**/ indicador de auto-diagnóstico** (pág. 190)**/ indicador de gravação fotográfica em cassete** (pág. 49)

16 **Indicador de fita restante** (pág. 31)

17 **Indicador ZERO SET MEMORY de memória do ponto zero** (pág. 73, 80, 110)

18 **Indicador de modo de busca** (pág. 37, 81, 83)

19 **Indicador NIGHTSHOT de filmagem nocturna** (pág. 33)

20 **Indicador A/V → DV** (pág. 103)**/Indicador DV IN de entrada DV** (pág. 108)

21 **Indicador do modo de áudio** (pág. 126)

22 **Indicadores de advertência** (pág. 191)

23 **Lâmpada de gravação** (pág. 26)
Este indicador aparece no écran do visor electrónico.

24 **Indicador de flash de vídeo de prontidão** (pág. 122)
Este indicador aparece quando se utiliza a luz flash de vídeo (opcional).

25 **Indicador de modo de flash de vídeo** (pág. 122)
Este indicador aparece quando se utiliza a luz flash de vídeo (opcional).

26 **Indicador do contador de fita** (pág. 31)**/ indicador do código de tempo** (pág. 31)**/ indicação de auto-diagnóstico** (pág. 190)

27 **Indicador FULL de carga completa** (pág. 16)

Índice alfabético

A, B

Ajuste del visor 30
Adaptador de alimentación de CA 16
Ajuste de la fecha y la hora 22
Ajustes del menú 112
AUDIO MIX 115
Aumento gradual/ desvanecimiento 55
Aumento gradual/ desvanecimiento con mosaico 55
Autodisparador 35
AUDIO MODE 118
BACK LIGHT 32
Batería 15
Batería "InfoLITHIUM" 195
Bandolera 213
BEEP 120
BOUNCE 55
Búsqueda de fotos 23
Búsqueda de imágenes 43
Búsqueda de fechas 81
Botón RESET 181

C

Cabezas 201
Cable conector de audio/vídeo 45, 85, 150
Cable conector de vídeo digital 87, 150
Carga completa 16
Carga de la batería 16
Carga normal 16
Cinta con pista de sonido doble 194
Cinta estéreo 194
Clave de croma de memoria .. 141
Clave de luminancia de memoria 141
Código de datos 40
Código de tiempo 31
Condensación de humedad ... 200
Contador de la cinta 31
Correa de la empuñadura 217

D

DEMO 119
DIGITAL EFFECT 60, 76
DISPLAY 40
DOT 55
Duplicación de una cinta 85

E

EDITSEARCH 37
END SEARCH 37, 43
Emisor de rayos infrarrojos 39, 47
Enfoque manual 67
Exploracion con salto 43
Exploración de fotos 83
Exposición 66

F, G, H

FADER 55
FLASH MOTION 60
FOCUS 67
Gran angular 30
HiFi SOUND 115

I, J, K, L

i.LINK 87, 197
Indicador de cinta restante 31
Indicador de tiempo de batería restante 31
Indicadores de advertencia 183
Indicadores de operación 220
JPEG 129
Lengüeta de protección contra escritura 24
LUMINANCEKEY 60

M, N

Mando a distancia 218
Marca de impresión 174
Memorización de cero 73, 80, 110
MEMORY MIX 141
"Memory Stick" 129
Modo de espejo 28
Modo panorámico 53
Monoaural 45
MONOTONE 55
NIGHTSHOT 33

O, P, Q, R

OLD MOVIE 60
OVERLAP 55
Reproducción en pausa 42
Pantalla de índice 155
PB ZOOM en cinta 78
PB ZOOM en memoria 165
PICTURE EFFECT 58, 74
PROGRAM AE 63
Reproducción a cámara lenta ... 43
Reproducción de imágenes en bucle continuo 167
Revisión de la grabación 38

S

Sistema Digital 8 193
Sistema NTSC 199
Sistemas de televisión en color 199
SLOW SHUTTER 60
Sonido de alta fidelidad de AFM HiFi 194
Sonido principal 115
Sonido secundario 115
STEADYSHOT 114
STILL 60
SUPER LASER LINK 47
SUPER NIGHTSHOT 33

T

Telefoto 29
Tiempo de videofilmación 19
Título 69
Toma de control remoto (LANC) 217
Toma S VIDEO 45
Toma para auriculares 215
Toma Ψ (USB) 158
TRAIL 60
Transición 27

U, V, W, X, Y, Z

Visualización de autodiagnóstico 182
WIPE 55
WORLD TIME 128
Zoom 29

Índice remissivo

A, B

Acerto do relógio 22
Adaptador CA 16
Ajuste do visor electrónico 30
AUDIO MIX 123
AUDIO MODE 126
BACK LIGHT 32
Bateria «InfoLITHIUM» 195
Bateria recarregável 15
BEEP 128
BOUNCE 55
Busca de imagem 43
Busca por data 81
Busca de foto 83

C

Cabeças de vídeo 201
Cabo de ligação A/V 45, 85, 150
Cabo de ligação DV 87, 150
Carga total 16
Carregamento da bateria 16
Carregamento da pilha de lítio-manganês 202
Cassete estéreo 194
Código de dados 40
Código de tempo 31
Condensação de humidade 200
Contador de fita 31
Correia da pega 217
Correia tiracolo 213

D, E

DEMO 127
DIGITAL EFFECT 60, 76
DISPLAY 40
DOT 55
Écran de índex 155
Edição de programa digital 89
EDITSEARCH 37
Emissor de raios infravermelhos 33, 47
END SEARCH 37, 43
Exposição 66

F, G, H

FADER 55
Fita com dupla pista de áudio 194
FLASH MOTION 60
Focagem manual 67
FOCUS 67
Formato 125
Função conversora de sinal 103
Fusão de abertura/encerramento 55
Fusão em mosaico 55
Grande angular 29
Gravação fotográfica em cassete 49
Gravação fotográfica na memória 135
HiFi SOUND 123

I, J, K, L

i.LINK 87, 197
Indicação de auto-diagnóstico 190
Indicador de fita restante 31
Indicador do tempo de carga restante da bateria 31, 41
Indicadores de advertência 191
Indicadores de operação 220
JPEG 129
LANC 217
Lingueta protectora contra inscrições 25
LUMINANCEKEY 60

M, N

Marca de impressão 174
Memória do ponto zero 80, 110
MEMORY MIX 141
«Memory Stick» 129
Modo de qualidade de imagem 132
Modo espelho 28
Modo panorâmico 53
Monofónico 45
MONOTONE 55
Mostra de diapositivos 167
NIGHTSHOT 33

O, P, Q

OLD MOVIE 60
OVERLAP 55
Parâmetros do menu 112
PB ZOOM em cassete 78
PB ZOOM da memória 165
Permuta de croma da câmara 141
Permuta de croma da memória 141
Permuta de luminância da memória 141
Pesquisa com salto 43
Pesquisa de fotos 83
PICTURE EFFECT 58, 74
PROGRAM AE 63
Protecção de imagem 169

R

Reprodução em câmara lenta 43
Reprodução em pausa 42
Revisão de grav 38

S

Sensor remoto 212
Sistema Digital 8 193
Sistema NTSC 199
Sistemas de cores de TV 199
SLOW SHUTTER 60
Sobreposição da memória 141
Som AFM HiFi 194
Som principal 123
Som secundário 123
STEADYSHOT 122
STILL 60
SUPER LASER LINK 47
SUPER NIGHTSHOT 33

T, U, V

Tecla RESET 189
Telecomando 218
Telefoto 29
Tempo de gravação 19
Temporizador automático 35, 51, 139
Título 69
Tomada de comando à distância (LANC) 217
Tomada de S VIDEO 45
Tomada para auscultadores ... 215
Tomada Ψ (USB) 158
TRAIL 60
Transição 27

W, X, Y, Z

WIPE 55
WORLD TIME 128
Zoom 29

Sony online

http://www.world.sony.com/

Printed on recycled paper

Sony Corporation Printed in Japan

3 0 6 5 2 6 2 3 3